মৈতৈ অথৌবা অহুম

(য়াইস্কুললাকপা হাওজৌ, শঙ্গোইসনা অমসুং চোংথা নীলমনী)

বি: কুল্লচন্দ্র শর্ম্মা
ব্রহ্মপুর থাঙ্গপাৎ মপাল
ইম্ফাল-৭৯৫০০১, মণিপুর

ডিম্রা
ব্রহ্মপুর থাঙ্গপাৎ মপাল, ইম্ফাল

মৈতৈ অথৌবা অহুম

(য়াইস্কুললাকপা হাওজৌ, শঙ্গোইসনা অমসুং চোংথা নীলমনী)

বি: কুঞ্জচন্দ্র শর্ম্মা
ব্রহ্মপুর থাঙ্গপাৎ মপাল
ইম্ফাল-৭৯৫০০১, মণিপুর

ডিমা
ব্রহ্মপুর থাঙ্গপাৎ মপাল, ইম্ফাল

১। লাইরিক মমিং : **মৈতৈ অথৌবা অহুম (য়াইস্কুললাকপা হাওজৌ, শঙ্গোয়সনা অমসুং চোংথা নীলমনি)**

২। অইবা : বি: কুলচন্দ্র শর্ম্মা
ব্রহ্মপুর থাঙ্গপাৎ মপাল, ইম্ফাল - ৭৯৫০০১,
মণিপুর

৩। অফোঙবী : ডিমা, ব্রহ্মপুর থাঙ্গপাৎ মপাল, ইম্ফাল

৪। ফোংবা মতম : জুলাই, ২০০৮ ইং

৫। লাইরিক নম্বগী হক : মথক্কী মশীঙ ২, অমসুং ৩

৬। লাইরিক নম্ফম : অরূবা প্রিন্টর্স,
গবর্নর রোড, ইম্ফাল।

৭। লাইরিক ফংফম : ১। রাজেস বুক স্টল, গভর্নর রোড, ইম্ফাল

৮। লাইরিক্কী মমল : লুপা ৫০/- (য়াঙ্খৈ) খক্তনি।

ৱা অম'-নীদং

শ্রীবি: কুলচন্দ্র শর্ম্মনা ইবীবা ''মৈতৈ অথৌবা অহুম'' হায়বা লাইরিক অসিদা মমল পীদুনা লৈগে হায়বদা থিবা ফংলরোয়দবা ''মরৈপাক নীঙবা'' হায়রিবা কলচরসিগী মশক অমসুং মরৈপাক্কীদমক্তা থৱাই কথোকখিবা মৈতৈগী খৃঃ ১৮৯১ গী মনীঙ-মখা তম্বগী লাঞ্জাওদা থৌদাং লৌখিবা মীশক অহুম খক্কী ৱারী য়াওরি। মখোয়গী মরমদা ইবা ৱারোল য়াম্না তাংঙি। অথৌবা অহুমসিনা মখোয়গী মমল য়াম্লবা মতমদু তুংগী মীরোলশিংদা মনীঙ-মখা তম্বগী নুংঙাইৎবগী পরা তম্বীনবা মশা-মশানদি খঙদনা মৈতৈ নীঙতম ঙাক্লবা লানফমদা কথোকখি। অদুবু ঙসিগী মীরোনসিনা মখোয়গী মায়কৈদা য়েংলকপদদি মখোয়দি তাম্লবা কাচীন অমদা লোন্না থুপ্না লৈবগুম তৌরম্লে। মখোয়গী খোঙ্গুলদা তারম্বা থৌদোক-ৱাথোক্কী লীখুন নীরকপদা নীঙবা কায়রবা মতমদা হোন্দোকখিবা নুংশা শ্বর অদু মতমগী নোংলৈ-নুংশিৎনা হুমদোকখিদুনা অকাউবগী লাথুপ্পুংদা চঙদুনা লৈরম্লে। মখোয়না থৱাই থাখিবগী মিকুপ্পুদা শীন্থখিবা পীরাং মরীক খর অদু মালেম লৈমায়না চুপশিনবীখিরমদ্রবদি ঙসি ফাওবদা মখোয়গী মফম অমা খঙলম্বা য়াবনি, অদুবু চেন্থখিবা ঈচেল ঈতীনফম ঈপাক য়ৌদনা লম্লক-ইরক্তা খকখ্রবসু লীখুন-লীক্লমগী তুমখুন-খোংলমদি তাহৌবনা মদুগী খোংলম-তূরম ইন্দুনা অফংবা খর পুথোকচবনি। অরান অহূয় য়াওরবসু তাকপীদুনা হোৎনজবসিগী পুক্নীঙ থৌগৎপীয়ু হায়না নোল্লুকচরি।

মাঙলমচৎকী মিৎনা উহৌদ্রবা থৌদোক-ৱাথোকপু ঈমাঙদা চৎলিবা মতমসিদা পোষ্ট মোর্টেম তৌদুনা পুথোকপা হায়বসি য়াম্না অকিবা অমসুং অৱাবগী মশক্নি। মরৈবাক নীঙবশিং মখোয়দি চৎখ্রে, ঙসিগী সমাজদা মখোয়না হক্লবা মরৈবাক-নীঙবগী মচত্তুদি হিংদুনা লৈহৌরি, মরম অসিনা মাঙলমচৎপু তুংলমচৎকী ওইননবা লীশিন্দুনা থম্নবগী ৱাখল অমসুং পরীংদা লাইরিক অসি পুথোকচবনি। অফ-ফত্ত, অরান-অহূয় পুম্নমক শেন্বী-শাবীরগা জাতিসিগী ওইনা থাঙ পায়দুনা য়েক্ল' মায়রোঙ য়ারম্বা অথৌবশিংদুগী খনবীদুনা অদোমগী মমল য়াম্লবা মতমদুগী মিৎকুপ খরদং কায়থোকপীদুনা মখোয়বু নীঙশিঙবীনবা লাইরিক অসি লাম্থোকচরি। মখোয়না ঐখোয়গীদমক্তা থৱাইনা পোন্থা থাখিবদুগীদমক্তা লমন শিঙবমক নৎত্রবসু নীঙশিঙবগী খুদোলপোৎ অমতংদি পীসি। মখোয়গীদমক্তা পীরাং শীন্থবীদ্রবসু মিকুপ অমতং মখোয়বু নীঙশিঙবীয়ু।

অফোঙবী

২৮।৫।২০০৮

বীঃ কুলচন্দ্র শর্ম্মগী ফোঙম্ববা লাইরিকশিং

১) সনাতোম্বী (নোভেল - ১৯৬৮)
২) চারিক পরেং (নোভেল - ১৯৬৯)
৩) য়ুগী পাত্রদা তশবীর (নোভেল - ১৯৭০)
৪) খুমন নিংথৌরোল লম্বুবা (পুয়া মশামক - ১৯৮৯)
৫) থাঙমৈরোন (পুয়া মশা - ১৯৮৯)
৬) সনামহী পুয়া (অরিবা লাইয়িংথৌসিগী লাইরিক ৬ খক - ১৯৮৯)
৭) মৈতৈ পাংঙল হৌরকফম (থিজিন-হুমজিনবা - ১৯৯১)
৮) মৈতৈ বামোন হৌরকফম (থিজিন-হুমজিনবা - ১৯৯১)
৯) মণিপুরগী নুঙগী চক্তা লৈরম্বা মীশিং
(আর্কিওলোজিকেল এস্পেক্ত - ১৯৯৬)
১০) নোংদা লাইরেন পাখংবগী মমা-মপা থিবা
(থিজিন-হুমজিনবা - ১৯৯৬)
১১) হৈক্রু হিদোংবা অমসুং মোইরাংলৈমা থাঙ্গপাৎ
(থিজিন-হুমজিনবা - ১৯৯৬)
১২) ৱাংখৈ মৈরাবা অথৌবা (থিজিন-হুমজিনবা - ১৯৯৬)
১৩) মৈত্রবাক মণিপুরগী খুম্বোক-খুন্দারোন
(থিজিন-হুমজিনবা - ১৯৯৭)
১৪) চীঙঙা লাইরেম্বীগী পুৱারী (থিজিন-হুমজিনবা - ১৯৯৮)
১৫) মৈত্রবাক মণিপুরগী ফুশা-ৱানশারোন
(থিজিন-হুমজিনবা - ১৯৯৮)
১৬) খুমন নিংথৌরোল লম্বুবা
(অনৌবা লোনগী ৱাহন্দোক য়াওবা - ১৯৯৮)
১৭) মৈতৈগী লুহোংবা অমসুং লৌন-লৈনবগী ৱায়েন-ৱাখুন
(থিজিন-হুমজিনবা - ১৯৯৮)
১৮) মৈতৈগী শা-লান ফাবগী থৌরম খর (থিজিন-হুমজিনবা - ১৯৯৯)
১৯) সনা চহী অহুম (থিজিন-হুমজিনবা - ১৯৯৯)

২০) মৈতৈ মচুগী মনাৎ (থিজিন-হুমজিনবা - ২০০০)

২১) লমাংদোংগী বিষ্ণু লাইশঙগী য়ূমশা-কৈশারোন
(থিজিন-হুমজিনবা - ২০০০)

২২) মৈদিংঙু ময়াম্বা গরিবনিৱাজ (থিজিন-হুমজিনবা - ২০০০)

২৩) চুপশারোন (থিজিন-হুমজিনবা - ১৯৯৯)

২৪) সঙ্কীর্ত্তণ নির্নয় (থিজিন-হুমজিনবা - ২০০১)

২৫) কেক্রুপাৎ (থিজিন-হুমজিনবা - ২০০১)

২৬) ফাইল (থিজিন-হুমজিনবা - ২০০৫)

২৭) Typology & Technology of Meitei Writing Materials
(Research Work - 1999)

২৮) A Dictionary of Manipuri Medical Terms

সনখ্যা য়াইস্কুললাকপা হাওজৌমচা মেঙ্গোর

ৱাহৌদোক

ঈবুংশী/শীজ হাওজৌ মচা মেঙ্গোর নৎত্রগা সনখ্যা য়াইস্কুল্লাকপা হাওজৌ অমসুং মচাঈবুংঙো স্নাহল (শঙ্গৈইস্না) খৃঃ ১৮৯১ গী মৈত্রবাক-মণিপুরগী নীঙতম লান্দা থৌবাল অথোকপমগী হকথেংননা খুৎকা-খুৎকা খুৎথেং-খুৎফংননা য়ান্নখিবা লানফমদা মশাদগী শীন্থরকপা ঈখেং অমসুং হকচাংগী তোংশানা ঈরাৎ-পোৎ ওইনা মমা লৈবাক্কী মনীঙ তম্বগী লাইরেম্বীদা কত্তুনা মথৱাই থাদোকখিবা মৈতৈ অথৌবশিংগী মরক্তগী তোমথিন ওইরবা, থৌনাফবশিংগী মনুংদা শীঙথানরিবশিংনি। সনখ্যাসি, খোংজোম লানবন্দগী মতোমতা লোন্না চেল্লকপা অমবু বৃটিশকী শগোল-তোংবা লান্মীগী কম্যাণ্ডর লেফনেন্ট কোক্স (Lieutenant Cox) না পিষ্টোল কাপ্পুনা তান্নরকপদা পিষ্টোল মরু মিস ওইরবদা লানবন থাদোক্তুনা চেল্লক্লিবা মীচেন্দুনা মহাক্কী নোংমৈনা মি: কোক্সপু হন্দুনা কাপ্পদা ওয়থংবা মরেংবান্দা পান্দুনা শাথীনা শোকখি অদুবু লেফটে-নেন্ট কোক্সকী মতুং ইন্নরকপা বৃটিশকী শগোল-লানম্মী অনিনা মখোয়গী ওফিসারবু কাপ্পা খোংজোম লানবন্দগী তাঞ্জা য়েংদুনা চেহ্নোক্লক্লগা চীঙদুম অমদা চেনখৎলিবা মীচেন্দু কাপখায়দুনা চীঙখোঙদা শিদুনা তাখিবা অদুগুম্বা অয়ম্বা/পাংদবা মী [N.K.S., 1983, XXXXVII - XXXXVIII] মহাক্তুগুম্বা ওইরম্লবদি ঙসি থৌবাল অথোকপমদা মেজর ঐচ: পি: মেক্সৱেল, ডি পোলিটিকেল এজেন্ট এণ্ড সুপরিন্টেন্দেন্ট ওফ মণিপুর ষ্টেট (Major H.P. Maxwell, the Political Agent And Superintendant of Manipur State) না মখোয়গী বৃটিশ লান্মীগী লেফটেনেন্ট/মেজর জি: জে: ডবলিয়ু গ্রান্ট, ১২শুবা (বর্মা) মদ্রাজ ইনফেন্ট্রীনা মফমসিদা তেঙ্গোল শারম্বা অমসুং মৈতৈশিংবু খৃঃ ১৮৯১ গী এপ্রিল তারিক ৫ তগী ৭ ফাওবদা চঙহন্দনা থিংদুনা থমখিবগী লাইরিক ময়েক হকপা/ইবা নুঙ য়ুংলম্লিবা অসিগুম্না য়ুংলম্লোয়। লানফমসিদা সনখ্যাসি অমসুং মহাক্কা লোইননা খুৎনা ফংনা লান য়ানখিবগী মতাংসিদা হায়রিবা লেফটেনেন্ট গ্রান্ট মশামকসিনা পীবা ৱারোলদা পল্লম্লিবদি ঃ-

.... On the next day (the 8th April, 1891) I (Lieutenant G.J.W. Grant) heard I had killed the "Bhudda" (Old) Senaputti or

the commander-in-chief of the old Maharaj, father of the present lot of scoundrels and also two generals; but that is not yet confirmed. [E.C.G. 2000, 188]

অসিনি। মশাবু মশানা মীনমজরবা তোকঙা শন্দোকপ(শিং) না ওইদবা নমথাক ইশিন্দুনা মীচেনবু মীচেন ওইহন্দনা থৌনাফবা শাহনবশিংগী নমথাক্কী ঈ-পাউ শন্দোকপীনবা মী লৈজদবনা কনানসু শীঙথাবীদনা লৈরম্বদু অচুম্বা থৌদোক-ৱাথোক্কী ইতিহাসকী চেনা হাইদোক্লকপদা সনখ্যা য়াইস্কুল লাকপা, মপা-মচাদি মৈতৈ লৈমা ঈমাগী মথানুংদা থৌবাল অথোকপমগী লমখৈনুংদা চুপখিবা য়াইবী থৱাইশিংদু মৈতৈলৈমা ঈমাগী মখোঙ কোন্দুনা নুংঙাইনা পোত্থাদুনা লৈরম্লে।

মরৈবাক মচা মৈতিশিংনা নীঙশিংবীদ্রবসু ১৯শুবা খৃষ্টকী কুমশীঙ চাদা মখোয়গী সম্রাজদা নুমিৎ তাবা লৈতে হায়নখিবা বৃটিশশিংনদি সনখ্যা য়াইস্কুললাকপা মপা-মচানা লুচিংদুনা বৃটিশকী কোম-লানখোং তৌদুনা লৈপন-পল্লীনা কোয়শিন্দুনা লৈখ্রবা নীঙথিনা খুৎশূ-খুৎলাই, লান্দা-লানকন্নচিংবা তম্বীরবা গুর্খা সিফাইশিংগা মৈতৈগী লাল্লোইশিংগা হকথেং-খুৎথেংননা গুর্খাগী খুগ্রীগা মৈতৈগী থাঙশাংগা য়ান্নবগী লানওংসিদা বৃটিশশিংনা ভারতবর্ষদা লীংখৎচখিবা ভারতমচাশিংনা শাবা রেজিমেন্টশিংগী মনুংদা খ্বাইদগী হেন্না থৌনা ফরবা, হকথেংননা লানশোক্লবগী লানওংদা হৈ-শীংলে হায়না লৌজরিবা গুর্খা সিফাই মশীঙ ২০ লোম শিখিবসিদা বৃটিশ মচাশিংনা মখোয়গী কন-থৌরবা গুর্খাশিংগা খুৎনা ফংনা য়ান্নবা লান্দুদদি মৈতৈশিংগী লান্দাদুদা গুর্খাশিং মমায় হাইগৎপা য়াখিদে হায়না শীঙথানরি।

ঈবুংশী হাওজৌমচা মেঙ্গোরবু শক্তাকপা

মৈতৈগী মবুংঙো নাউজীংলেন নোংদ্রেনখোম্বা নৎত্রগা সার চন্দ্রকীর্ত্তি সিংহ (খৃঃ ১৮৫০-৮৬), কে:সি:এস:আই [K.C.S.I. (Knight Commander of Star of India)] গী সনা হাক্তক্তগীনা মৈদিংঙু কুলচন্দ্রধ্বজ সিংহ (খৃঃ ১৮৯০-৯১) গী সনা হাক্তক্কী মতম ফাওবসিদা মণিপুর ইতিহাসতা মমিং লৈরবা ঈবুংশী/ সনখ্যা (রাজকুমার) হাওজৌ হায়বা মিংলেন-মিংথোনসিদা মীশক অহুম লৈরম্মী। অদুগা ঐখোয়গী থিজিন-হুমজিনবগী পনখৈনুংদা লৈরিবা ঈবুংশী হাওজৌসি মৈত্রবাক্কী চৈথারোল কুম্বাবদা ঈবুংশী হাওচৌ মচা মেঙ্গোর [চৈ:কু:, ২০০৫, ৩৩৫] অমসুং ঈবুংশী হাওজৌ য়াইস্কুল লাকপা [মথক্কীসিদা, ৪৮৭] নৎত্রগা মচাঈবুঙো য়াইস্কুল

লাকপা [মথক্কীসিদা, ৪৮৭, ৪৮৮] হায়না চনখৎলি। অদুবু অতোপ্পা অমবুনা নরসিংহ মহারাজগী মচা হাওজৌ খুরাইরাকপা [মথক্কীসিদা, ৪৮৭] নৎত্রগা মতোন ঈবুংঙো খুরাইরাকপা [মথক্কীসিদা, ৪৮৭] হায়না চনখৎলি অমসুং অনিসি নত্তবা অমদুগী মরমদা চনখৎলম্বনাঃ-

(i) য়ুম্নাম চাওবগী কুম শক ১৭৮০ ... (ওল্লকপা) শজিবু থা নিংথৌকাবনা হল্লে (খৃঃ ১৮৫৯ গী এপ্রিল)। অদু নুমিত্তা নিংথেমমচা ঈবুংশী হাওজৌ, ঈবুংশী মেগজিং, ঈবুংশী কৈফা ৩মনা চিংনা ওয়না পুখ্রনবা, চীংঙাখম্বা লৌরুংপুরেন, বামোন অনি, শীন্নাইবা, অচোইবা খেত্রি, মখোয় অসিনা নিংথৌ শেমগে তৌরমএ হায়দুনা ফাগৎলে [মথক্কীসিদা,৩৩৯]।

(ii) থিঙ্গুজম চক্রপানিগী কুম শক ১৭৮১ .... (শজিবু) .... ২২ নি লাংমাইজীং (খৃঃ ১৮৫৯ গী মেগী ২শুবা চয়োন) দা নিংথৌ শেমগে তৌরম্বা খুৎ ঈবুংশী হাওজৌ, মেগজিং ২মনচিংনা লোইফম খুদিংদা থাই [মথক্কীসিদা, ৩৩৯]।

(iii) কালেন থা .... ২৪ নি শগোলশেন (খৃঃ ১৮৫৯ গী জুনগী ২বা চয়োন) দা ঈবুংশী মেগজিং , হাওজৌ ২মা লোইদগী কৌখৎলে [মথক্কীসিদা, ৩৪০]।

(iv) খাঙজ্রাকপা চাউবগী কুম শক ১৭৯৯ ... ৱাকচীং থা .... ১২ নি য়ুমশকৈশ (জানুৱারী ১৬, খৃঃ ১৮৭৮) দা ঈবুংশী শামুহঞ্জবা ওইরম্বা হাওজৌ হৈরোক্তা লোই থাইএ [মথক্কীসিদা, ৪৩৬]।

অসিশিংসিনি। মথক্কী ৱারোলশিংসিদা মিৎয়েং থমদুনা য়েংলকপদা ঈবুংশী হাওজৌ, শামুহঞ্জবা ওইরম্বসি মৈদিংঙু চীঙথংখোম্বা/ভাগ্যচন্দ্রগী তাল্লোই লৈমখুবী খুম্বোংময়ুম চনু ভাগ্যবতীনা পোকপা মচানুপা অহন বিশ্বনাথ যুবরাজ (রাজা গম্ভীর সিংহগী মমা তীন্নবা ময়াম্বুং অহন) গী তাল্লোই লৌরীয়ামচনু সুবদনীনা পোকপা মচানুপা অহন নেত্রজিৎকী তাল্লোই ঈরুংবম চনু পদ্মাবতীনা পোকপা ঈবুংশী কৃপনসিংহ শামু শেনবা হঞ্জবা [ম:স:ক:এ:, ১৯৯৪, ২৬৯] হায়বসি ওইগনি, হায়না চেৎনা থাজজৈ। মরমদি ঈবুংশী হাওজৌ হায়বসিনা খ্বাইনা কৌনবা মিংনি অমসুং কৃপন সিংহ হায়বসিনা কুঠি-মিংনি হায়না লৌজৈ। ঈবুংশী হাওজৌ খুরাইরাকপসিদি মৈদিংঙু নরসিংহগী মচানি হায়দুনা তশেংনা চৈথারোল কুম্বাবনা পনবীরম্লে। অদুগা মৈদিংঙু কুলচন্দ্রধ্বজগী মরী-মতাগী ওইজরবসু অমনা কর্ত্তা বংস ওইজরবসু মতোন ঈবুংঙো থোকপগী থোকফম/কৌফম থোকপদু অদুম্মক চুম্না পীবীরম্লে।

ঈবুংশী হাওজৌ (মচা) মেঙোর নৎত্রগা বিজয়া গারোৎকী সেনাপতি [E.C.G. 2000, 188 অমসুং চৈঃকুঃ, ২০০৫, ৪৮২] নৎত্রগা য়াইষ্কুল লাকপা হায়বসি চৌরজিৎ মহারাজ (খৃঃ ১৮০৩-১৩) না ঙাংবম চনু অপানবী (১০শুবী লৈমা) পানদুনা পোকপা সনা/ঈবুংশী বৃন্দাবনতাবা সেনাপতি পোক্লগা, ঈবুংশী বৃন্দাবন-তাবা সেনাপতিসিনা মাইবমচনু পানদুনা পোকপা ঈবুংশীজ য়ারোং, য়াইশা খুল্লাকপা [ম:স:ক:এ:, ১৯৯৪, ২৭৪] হায়বসি ওইগনি। মহাক্কা মৈদিংঙু কুলচন্দ্রধ্বজগা নিংথেমমচা কর্ত্তা বংস মশেনগী মিঙ্গৌসিদা ''ময়াম্বুং'' হায়গদবদুদা লান্না মফম অহুমদা [চৈ:কু:, ২০০৫, ৪৮৭-৮৮] ''মচা ঈবুংঙো'' হায়না ইবদু অরোয়বা মফমদদি ''ময়াম্বুং'' হায়না ইরি [মথক্কীসিদা, ৪৮৮] অদুগা ময়াম্বুংসিবু বিজয়াগারোৎকী সেনাপতিনি হায়রসি চৈথারোল কুম্বাবসিগী লামায় ৪৮২ দা ইদুনা লৈরি। মরম অসিনা ঐখোয়গী সনখ্যা য়াইষ্কুল লাকপসি ঈবুংশী হাওজৌ (মচা) সু কৌবা ঈবুংশীজ য়ারোংসু কৌবা মিং অনি কৌবনি হায়না চেৎনা থাজজে। মথক্কী ব্রাফমশিংসিদা য়ুম্ফম ওইজরগা ঈবুংশীসিবু চাদা-নাউদারকপগী পরীংদিঃ-

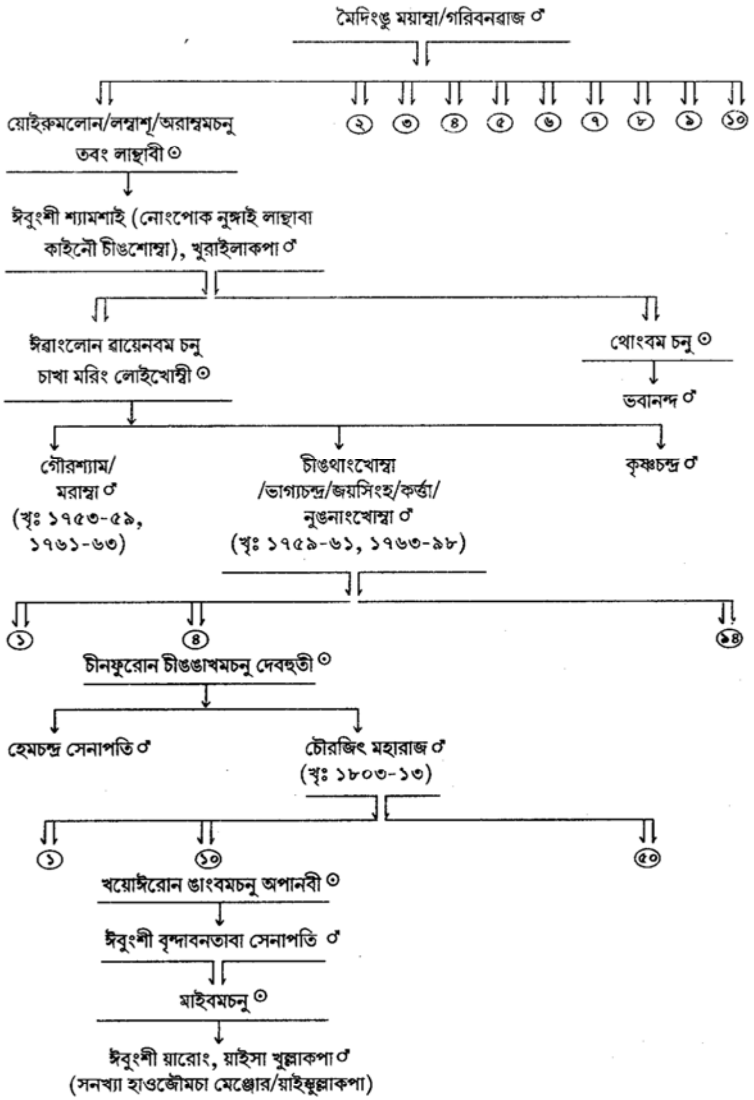

অসিনি। মহাক্লা মচাঈবুংঙো সনাহল (শঙ্গোয়ম্না) নচিংবা মচা ঈবুংঙো অহুম পোকপীরম্মী। অদুবু মচাঈবুংঙো সনাহলদি নহা ওইনা মপাবুংগী থৌগন ইনখি।

মৈত্রবাক্কী থৌদাংদা ঈবুংশীজ য়াইস্কুল্লাকপা

ঈবুংশী হাওজৌ মচা (য়ারোং) খৃঃ ১৮১৩ গী অদুৱাইদা মালেম তাইবং-পান্দা খোঙদারক্লম্বা য়াই। অদুগা মশাগী চহি নৌনা মৈতৈ লৈপাক্কী থৌদাং শরুক য়ারকখি। মহাক মহাক্কী মতমগী অথোইবা মহৈ-মশীং ওইরিবা শা-লানগী হিরমসিদা মমান্নবা নিংথেমচাশিং- ময়াম্বুং অমসুং মনাউ ঈবুংঙোশিংগী মীরক তীনবা য়াবা ঈবুংশী অমা ওইনা খ্বাইগী ঈকাই খুম্নবা ফংলকখি। মহাক, খৃঃ ১৮৫৮ গী মতমদদি মতমদুগী মণিপুর লেভীগী মেজোর (Major) ফম ওইরে, মসিগী খুদম চাংদমদিঃ-

...লাইশ্রবা বলদেবগী কুম শক ১৭৯৯ ... ফাইরেন থা থাশিনোং থাংজ (খৃঃ ১৮৫৮ গী ফেব্রুরারী তারিক ১৩) দা ঈবুংশী হাওচৌ মচা মেজোর ময়াংদগী লান তানবা থুংলৈএ [মথক্কীসিদা, ৩৩৫]।

অসিনি। মহাক মেজোর ফমথোনসিদা লৈপাক্কী থবক-থৌগাই থৌবুবগী লমদাংসিদা চঙলক্ত্রিঙৈগী মমাঙদা করম্বা লান্মীগী নৎত্রগা মীচম-মীয়ামগী (Civil) ফমদগী থবক চঙবা হৌখিবগে হায়বসিগী চীনবুঙ-চীনফাগী ওইবা নৎত্রগা অইবা ৱারোল অমতা লৈতে/থেংনজদ্রি। অদুগা মৈতৈ লৈপাক্কীদি মীশীঙ য়ামজদবা অমসুং লৈপাক পীকপনা মরম ওইদুনা লৈপাক্কী থৌগায় পুবা অমসুং থৌদা লৌবা মীওইশিংসি লৈঙাক্লোনগী, খুন্নাইলোনগী, শেন্দান-শেনচৎলোনগী, ৱায়েল-চৈরাক্লোনগীনচিংবা হিরমশিংগী হিরম/শীল্লম অনিদগী তাদনা থবক পায়নবা অমসুং ফমথোন ওইনবসি থায়নদগী চৎনরকপা ৱায়েল ওইনা লৈরক্লবনি। অদুবু ঈবুংশী হাওজৌসি মায়কৈ অদোমদা করম্বা হিরমগী করম্বা ফম ওইরম্বগে, হায়বসিসু খঙদবগী ফিজংনুংদা লৈরি। অদুবু মমৈথংদা হায়বদি, খৃঃ ১৮৯০ দা বিজয়া গারোৎকী সেনাপতি (গোবিন্দজীগী সেবাগী লোইশঙশিংগী মকোক ওইবা শঙলেনগী ফম) অমসুং খৃঃ ১৮৯১ দা য়াইস্কুল লাকপা ওইবগী ৱারোলশিং [মথক্কীসিদা, ৪৮২, ৪৮৭-৮৮] সি ফংজবনি।

সিপোই ম্যুটিনী এৱার্ড

ভারতক্কী নীঙতম-ঈহৌগী খ্বাইদগী ঈহান হানবা খোঙজঙ (The first step of the Indian Independence Movement) অমসুং ভারতবাসিগী খুৎলাই পায়বা লানহৌগী অহানবা য়াওল অসি ইন্দিয়াগী উত্তর প্রদেশকী বামোন মচা মঙ্গল পাণ্ডেনা প্রদেশতুগী বেরেকপুরদা লোইলম শন্দোকপা বৃটিশকী ওফিসার অমা কিন্না

থিন্দুনা মখা থাবা সিফাইশিংদা চৎকদবা লমচৎকী পরা তন্বীরুবদগী খৃঃ ১৮৫৭ কী মার্চ থাগী তারিক ২৯ দগী হৌখি। লল্লোনবা শাদুনা লাক্লগা মরৈবাক মুনবীখিবগী নীঙদোন পোমদুনা লৈরবা ভারতকী বৃটিশ রেজিমেন্ততা সিফাই খনবশিংনা হায়রিবা বেরেকপুরসিদগী লালহৌবগী মৈরীকসি মথং মথং শন্দোকখিদুনা ইন্দিয়াগী কাচীন-কোয়া থুংনা য়ৌখিরম্মী। অদুবু মণিপুরদদি মতমদুদা (খৃঃ ১৯৪৯ য়ৌদ্রিবা ফাওবদি) ভারতবর্ষ (Indian subcontinent) কী মনুং চন্দবনিনা লৈঙাক্লোনগী ঈরাংসিগী মরমদা থোইদোক্লা খঙলমদে অমসুং মসিগী ঈ-পাউ থেংনা ফংলম্মী, মদুদিঃ-

লাইশ্রবা বলদেবগী কুম শক ১৭৭৯ ... ৱাকচীং থা ... ৯ নি ঈরাই [খৃঃ ১৮৫৭ কী ডিসেম্বরগী ৪শুবা চয়োন] দা হিন্দুনা ফিরিঙ্গি থুগায়রে, মৈতৈরম লাক্কনি হায়দুনা নোংমৈ ৫রক থাই। নামৈরাকপা মেঞ্জোরনচিংদুনা সিফাই ৬০০ চৎলে। জিরি য়ৌএ [মথক্কীসিদা, ৩৩৫]।

অসিনি। অদুগা মৈত্রবাক মণিপুরসিনা বৃটিশ ঈষ্ট ইন্দিয়া কম্পনীগা মরুপ ওইনবা লৈবাক ওইনা খৃঃ ১৮৩৪ গী জনুৱারী তারিক ৯ দা সন্যাম্লচিল ঘাটতা কবো তম্পাক্কী মতাংদা য়ানখিবা ৱারোলগী ৫শুবা, ৬শুবা অমসুং ৭শুবা ৱারোল, মরু ওইনা অকোনবগী ৱারোল ৭ তা ''বৃটিশকী নোংপোক থংবা ঙমখৈদা লৈবা লমশিংদা করিগুম্বা খুদোংথীবী অমা থোরক্লবদি মণিপুরগী নিংথৌনা মহাক্কী লাম্নীগী শরুক অমগা লোইননা বৃটিশ গভর্নমেন্টপু তেংবাংগনি [ড:চ:স:, ১৯৭০, ৪৬-৪৭]'' হায়বসিনা পুনবনিনা বৃটিশকা য়েক্লবা ওইরিবা হিন্দু মচাশিংদু মৈতৈগীসু য়েক্লবা ওইরম্মী। অদুবু অসিগুম্বা মরীসি লৈনা লৈননা ''লেন্সডাউন'' কৌবা খৃঃ ১৮৮৮ দগী ১৮৯৪ ফাওবদা ভারতকী গভর্নর জেনরেল ওইরম্বা ভিক্তোরিয়াগী মীনাই অদুনা খৃঃ ১৮৯১ দা মৈতৈদা ওনশিল্লকখিবনি।

ত্রিপুরা, মণিপুর, কছারনচিংবা খা এসিয়া অমসুং খা-নোংপোক এসিয়া অনিগী ঙমখৈ-লাংদাইগী পরীংগী লৈরিবা লমতুপ-লমদমসিদা সিপোই ম্যুটিনীগী লালহৌ-ঈরাং পুরকখিবসি বৃটিশ ঈষ্ট ইন্দিয়া কম্পনীগী মশানা লীংখৎচবা ৩৪শুবা বেঙ্গোল নেটিভ ইনফেন্ট্রীগী কম্পনী অহুমগী সিফাইশিংননি। হায়রিবা সিফাইশিংসি মতমদুদা মখোয়না লৈরম্বা নোংপোক বঙ্গ [ঈষ্ট বেঙ্গোল (হৌজিক্কী বাঙ্গলাদেশ)] গী চিট্টাগোং হিল ত্রেক্কী বারিক (Barrack) মনুংদা খৃঃ ১৮৫৭ কী নবেম্বর তারিক ১৮ দা মখোয়সু লালহৌরে হায়না লাউথোক্কুনা নোংমৈ মখোন থোকহনখি। হায়রিবা পাউ অসি মণিপুরদা চহীসিগী ডিসেম্বর থাদা তারম্মী অমসুং মসিনা মণিপুরগী মীয়াম-

মীচমশিংদা য়াম্না পাখৎপা অমসুং লাংতক্লবা পোকহল্লম্মী। মসি থোকহল্লিবসি বৃটিশকী পোলিটিকেল এজেন্ত মি: মেক্কুলোক [Mr. McCulloch (1844-62 A.D.)] না মখোয়গী খুদোংচাবা লৌননবা হোৎনবননি।

৩৪শুবা বেঙ্গোল নেটিভ ইনফেন্ত্রীগী সিফাইশিংগী লালহৌসিনা মতমদুগী বৃটিশ ইন্দিয়াগী অৱাং-নোংপোক্কী লমখৈগী লমশিং অমসুং মখোয়গী লমখৈগী মনুং চন্দ্রিবা ঙমখৈগী লমদমশিংগী অহানবা অমসুং অহৌবা সিফাই-লালহৌগী মৈরী চুখৎপগী লাল্লাউ অমসুং লানবাউনি। লালহৌরিবা সিফাইশিং অদুনা পান্দম্লিবসি বৃটিশ ঈষ্ট ইন্দিয়া কম্পনীগী গোভর্নমেন্টকী নোর্থ ঈষ্টকী হেডক্কার্টরস ওইরিবা সীলেটকী বেজ হেডক্কার্টরস অমসুং ওফিস অসি থুগায়বনি। মরম অসিগীদমক্তা মখোয়না চিট্টাগোংদগী ত্রিপুরাগী জঙ্গলশিংদগী হৌনা খোঙনা চঙশিল্লকপগী খোঙচৎ লৌখত্তুনা অৱাং থংবা বেঙ্গোলগী শরুক তম্না হাইগৎলক্লম্মী। মখোয়না ত্রিপুরাদগী কছারগী শরুক্তা থুংলম্মী। মফমদুদগী মখোয়না মমায় নোংচুপ ওন্দুনা সীলেট তম্লকপদা অৱাং থংবা কছার অমসুং সীলেট অনিগী মরক্তা লৈবা লাটু কৌবা মফমদা বৃটিশকী লাম্মীশিংগা খুৎ থোক্লদুনা লাম্ছেংনরম্মী। লানফমসিদা বৃটিশকী সীলেট লাইত ইনফেন্ত্রীগী কম্যাণ্ডেন্ট মেজর বীঙবু খৃঃ ১৮৫৭কী ডিসেম্বর তাং ১৮ দা হাৎখিরম্মী। মদুদগী বৃটিশশিংনা লালহৌবশিংদুবু মাঙহন্নবা অচৌবা লাম্মী মপৈ অমা অমুক থারকপা অমসুং লমদমসোমগী লৈপাক অমত্তদা লালহৌশিংসিগী চঙজফম লৌবা য়াদনবা থৌশীল-থৌরাংশিং লৌখৎলক্লম্মী। হায়রিবা ৩৪শুবা বেঙ্গোল নেটিভ ইনফেন্ত্রীগী কম্পনী অহুমগী সিফাইশিংবু কন্ননবা হোৎনরিবা অমসুং বৃটিশকী নমফু-লৈঙাক, লোইলম শন্দোকপগী মচৎ, অসিনচিংববু ইষ্টুনবা হোৎনরিবসি মৈদিংঙু চৌরজিৎকী মজাঈবুংঙো সনা চহি অহুম (কুঠি-মিং- রনজিৎ অমসুং বৃটিশনা খঙনবা মমিং নরেন্দ্র) নি। মহাক্না বৃটিশ লাম্মীনা কোয়তান তান্নবীরবা লালহৌবা লাম্মীশিংদুবু কোয়পু পুদুনা লোৎপীরম্মী।

অৱাং-নোংপোক ভারতকী লমদমদা বেঙ্গোল নেটিভ ইনফেন্ত্রীগী ৩৪শুবা রেজিমেন্টনা ইন্দিয়ান সিপোই ম্যুটিনী য়াওশিল্লক্তুনা চথরক্লিবা মখোয়গী খোঙজঙ, চঙলক্লিবা লালহৌ-লান্দাগী খোঙচৎ, লেপ্লিবা খোঙফম্নচিংবগী ঈ-পাউশিংসি সিলচরদা লৈরিবা বৃটিশ সুপরিন্টেণ্ডেন্টনা মণিপুরদা লৈরিবা মখোয়গী পোলিটিকেল এজেন্ট ৱিল্লিয়ম মেক্কুলোক্কী মফমদা পীরক্লম্মী। মেক্কুলোক্না সিফাই লালহৌসিগী অশেংবা মশক, পান্দম, অচুম্বা মরম অমসুং থৌদোক্কী ওইরিবা ৱারী-ৱাখোঙগী মরী-

মখোঙ পুন্নমক লোৎশিল্লগা মখোয়গী মথক্তা লালহৌবা, অচুম্বগী মায়োক্তা লেপ্পা ওইনা উত্তুনা মণিপুরগী নিংথৌবু নমথাক তৌরগা সিফাই লালহৌবগী মীওইশিংবু মণিপুরগী লমখৈনুংদা চঙজফম লৌহন্দনবগী থৌরাং লৌখৎপীনবা হায়জবদগী রাজা চন্দ্রকীর্ত্তি সিংহনা মৈত্রবাক্কী লমখৈ ঙাকশেন-থৌরাং লৌখৎখি। হায়রিবা লমখৈ ঙাকশেন-থৌরাংসিদা মণিপুরগী খা-নোংচুপ, নোংচুপ অমসুং অৱাং নোংচুপকী ঙমখৈশিং ঙাক্লনবা মৈত্রবাক্কী অথোইবা ফম্লাইবা মাপনখক মতীক চাবা লাম্মী লুপশিংগা লোইননা স্না কোনুংদগী থাখি। হায়রিবা ফম্লাইবা মাপন্দুগী মমিং-মথাদিঃ-

১) লোংজাম্বা রোমা সিংহ [মতমদুদা পোৎশঙবা হঞ্জবা (চিফ ওফ ত্রিবিয়ুট ডিপার্টমেন্ট ওইরি, খৃঃ ১৮৫৯ মেজর অমসুং খৃঃ ১৮৭৯ দা ফুল জেনরেলগী ফমথোন ফংখি],

২) চীঙঙাখনবা পুখ্রনবা [মতমদুদা পুখ্রনবা (ফুড এণ্ড সিভিল সপ্লাইগী মিনিষ্টর) অমসুং মেঞ্জোরনি]

৩) চীঙঙাখনবা দেৱান [মতমদুদা দেৱান (ফার্ষ্ট ক্লাস মেজিষ্ট্রেট) ওইরি, মেঞ্জোর/ পোইলা (Major/Captain) গী ফম পায়রম্বা য়াই]

৪) নেপ্রা শেল্লুংবা [নেপ্রম রোমোনী সিংহ, শেল্লুংবা (রোয়াল ত্রেজরী ওফিসার) ওইরি, খৃঃ ১৮৫৯ দা মেঞ্জোর ফম ফংখি, খৃঃ ১৮৬৭ তা নোঙ্গাখি]

৫) সৌগাইজাম্বা শেল্লুংবা [সৌগাইজাম্বা বলরাম/বোলাই সিংহ শেল্লুংবা (ত্রেজরী ওফিসার ওফ ডি গোভর্নমেন্ট ওফ মণিপুর), খৃঃ ১৮৫৯ দা মেঞ্জোর, খৃঃ ১৮৭৯ দা ফুল জেনরেল ফমশিং ফংখি, খৃঃ ১৮৮৯ দা নোঙ্গাখী]।

৬) নন্দবাবু লাইরিকয়েংবা হঞ্জবা [হেড ওফ ডিপার্টমেন্ট ওফ ফোরেন/এক্সটর্নেল এফেয়ার্স অমসুং মতুংদা অয়াপুরেন মেঞ্জোর (মেজর/চিফ ওফ ফোরেন/এক্সটর্নেল এফেয়ার্স) ওইরমখি],

৭) নামৈরাকপা মেঞ্জোর [নামৈরাকপমচা মেলান্দ সিংহ, মেজর],

৮) ঈবুংশী হাওচৌমচা মেঞ্জোর [ঈবুংশী/সনখ্যা হাওজৌমচা/য়ারোং মেঞ্জোর, মতুংদা খৃঃ ১৮৯১ দা সনখ্যা য়াইস্কুল লাকপা, খৃঃ ১৮৯১ দা নোঙ্গাখি]

৯) লৈহাওথাবম গোকুল ঠাকুর [মতুংদা মেঞ্জোর অমসুং শুমজাও পুরেন (চিফ ওফ ডি সল্টস (Salts') এফেয়ার্স ওফ মণিপুর) ওইখি]।

অসিশিংসিনি। মখোয়না মণিপুরগী ঙমখৈ/লমখৈগী লম্বী পুন্নমক থিংদুনা মাগী মাগী মায়কৈ নৎত্রগা মফমশিংদা চেৎনা ঙাক্লখি।

মৈতৈ লান্মীশিংনা লমখৈ ঙাক্লিঙৈসিদা অৱাং-নোংপোক ভারতকী সিফাই লালহৌবগী লাঞ্জিং পুরেন (Chief of Army) ওইরিবা ঈবুংশী সনা চহী অহুম্না ৩৪শুবা বেঙ্গোল নেটিভ ইনফেন্ট্রীগী লালহৌবা সিফাই খরদু বৃটিশকী মখুত্তা তাখিগদবদগী কন্ননবা মণিপুরগী জিরি তুরেন লানশিল্লক্কুনা জিরিগী উমংশিংদা লোৎপীনবগীদমক পুশিল্লক্লম্মী। হায়রিবা মায়কৈ অসোমদা পোৎশঙবা হঞ্জবা লোংজাম্বা রোমা সিংহনা মণিপুর লেভীগী সিফাই ৪০০ গা লোইননা লমখৈ ঙাক্লিবনি। হায়রিবা লান্মী লূপ অনিসি জিরিগী উমং মনুংসিদা অকনবা লান থেংনরম্মী। লানফমসিদা বৃটিশকী সিফাই ওইদনা মীয়াম-মীচমগী মায়কৈদগী সিফাই লালহৌসিগী অথোইবা লাঞ্জিং পুরেন ওইরিবা সনা চহী অহুম নোংমৈনা পান্দুনা শাথীনা শোকখি অমসুং মহাকপু হকথেংননা লোংজাম্বা রোমা সিংহনা ফাখি। মসিদা মায়কৈ অসোমদা লৈরিবা বৃটিশকী লৈঙাক-থৌগায় পুবা বৃটিশ ওফিসারশিংনা সনা চহী অহুমনা তৌখিবা লালহৌবশিংগীদমক্তা হোৎনখিবদু খঙবনা মণিপুরবু য়াম্না পেঞ্জখি অমসুং হরাউখি। মরম অসিনা বৃটিশ ইন্দিয়া গোভর্নমেন্টকী থবক পুবশিংদুনা বৃটান্নিক য়ুনাইটেড কিংদমদা মখোয়গী মহারানীনচিংবা মবুংঙো-মবেম্মশিংদগী য়াথং লৌরগা খৃঃ ১৮৫৯ দা ভারতকী সিফাই লালহৌ নমথবদা মতেং পাংখিবশিংদা তৌবীমল খঙবা অমসুং ঈকাই খুম্নবা উৎপা শাশিন্নদুনা সিপোই ম্যুটিনী সপ্রেসন এৱার্দ [Sepoy Mutiny Suppression Award (সিপোই লালহৌ' নমথ'-মনা)] পু ম্যুটিনী এৱার্দ হায়না লাউথোক্কুনা পীখি। হায়রিবা মনাসি ফংবদা মতমদুগী মণিপুরগী মৈতৈ নিংথৌ অমসুং মহাক্কী অঙম-অথৌ মাপনগা লোইননা মণিপুরদগী মীওই তরা খকসু য়াওখি। মখোয়দুগী মমিং-মথা, ফংখিবা মনাশিং অমসুং মনাদু ফংখিবা/পীখিবগী মরমশিং, হায়বদি মনা ফংলিবা মীশক্কুনা বৃটিশকীদমক্তা তৌখিবা/পাংথোকখিবা থবক(শিং) অদুদিঃ-

মশীঙ	মনা ফংখিবা মীগী মমিং	মনা ওইনা ফংখিবা পোৎশক(শিং)	মনা ফংখিবগী মরম
১)	রাজা চন্দ্রকীর্ত্তিশিং	i) দ্রেস ওফ ওনর ii) থাঙশাং অমা iii) শউনগী বেল্ট ১	''চেঙকুপ পুবীগীদমক্তা ৱাইকুপ পুবীনা ৱাবীবা''। অঙম্বা থাক্তা বৃটশকী মতেং পাংবদা মণিপুরগী ফম্নাইবা অচৌবা মাপন, লাল্লোই সিফাই ৪০০০

			রোম অমসুং মখোয়গী ওফিসারশিংগা শীজিন্নদুনা লালহৌবশিংবু মণিপুরগী লমখৈ মনুং চঙহন্দনবা থিংবা।
২)	লোংজাম্বা রোমা সিংহ, পোৎশঙবা হঞ্জবা	i) ম্যুটিনী মেডল ii) খিল্লুট [রোব ওফ ওনর]	লৈপাক থৌগায় পুবদা থৌনা ফবা, সিফাই লালহৌগী লুচিংবা ঈবুংশী সনা চহি অহুমবু ফাদুনা মৈতৈ কোনুংদা পুরক্লগা মবুংঙো মহারাজদা কৎখিবা।
৩)	চীঙঙাখনবা পুখ্রনবা-	খিল্লুট [Khillut]	লৈপাক নিংথৌগী য়াথং ইন্দুনা লালহৌ'-লান্মী চঙলক্তনবা থিংবদা মথৌ নীঙথিনা পাংথোক্তুনা বৃটিশকী মতেং পাংখিবা।
৪)	চীঙঙাখনবা দেৱান-	খিল্লুট	মথক্কীসিগা মান্নে,
৫)	নেপ্রা শেল্লুংবা-	খিল্লুট	মথক্কীসিগা মান্নে,
৬)	সৌগাইজাম্বা শেল্লুংবা-	খিল্লুট	মথক্কীসিগা মান্নে,
৭)	নন্দবাবু লাইরিকয়েংবা হঞ্জবা-	খিল্লুট	মথক্কীসিগা মান্নে,
৮)	ঈবুংশী হাওজৌমচা মেঙোর-	খিল্লুট	মথক্কীসিগা মান্নে,
৯)	নামৈরাকপা মেঙোর-	খিল্লুট	মথক্কীসিগা মান্নে,
১০)	গোকুল ঠাকুর-	খল্লুট	মথক্কীসিগা মান্নে।

অসিশিংসিনি। মথক্কী সিফাই লালহৌগী লান্মীশিং মণিপুরদা চঙলক্তনবা ঙাকপগী মনা-মথুম ফংবগী লমদাংসিদা বৃটিশকী ওইনা মণিপুরগী মীওইশিংসিগীদমক্তা থল্লক্লিবা পীরল্লিবা ৱারোলদিঃ-

In 1859 at the recommendation of the Political Agent, the Raja was presented with a dress of honour, sword and belt; at the same time eight of his chief officers received Khilluts. These gifts

were expressive of approval of conduct of the Raja and his officers during the mutiny. One Major Roma Singh also received the mutiny medal, he having been actually engaged with the mutinous sepoys from Chittagong. [E.W.D., 1981, 47].
অসিশিংসিনি। মথক্কী ম্যুটিনী এৱার্ড ফংখিবা মীওই তরাসিগী মনুংদা ঐখোয়গী ঈবুংশী হাওজৌমচা মেঞ্জোর, মতমসি (খৃঃ ১৮৫৯) দগী চহি কুন্থানিথোই মতুংদা সনখ্যা য়াইস্কুল লাকপগী ফমথোন (One of the Ministers of the Cabinate rank/ portfolio) ওইরক্কদৌরিবা মীশক অসিসু মশীঙ ৮ শুবদা য়াওরি।

ঈবুংশী হাওজৌমচানা খৃঃ ১৮৫৯ দা ম্যুটিনী এৱার্ড ফংবা মতমসিদা মহাক মেঞ্জোর (Major) গী ফম ওইরি/পায়রি হায়বসি চৈথারোল কুম্বাব (Royal Chronicle or Diary of Manipur) না তাক্কুনা লৈজরি [চৈ:কু:, ২০০৫, ৩৩৫]। থৌদোকসি ঈবুংশী (সনখ্যা/রাজকুমার) সিবু খ্বাইদগী ঈহান হান্না লৈঙাক্লোনগী নুপামচা থৌদাংদা লৈপাক-থৌগায় পুবা অমসুং লৈঙাক-লৈকন্দা খোঙদা-পরীংগী হিরমদা থবক পাংথোকপগী শক্তমদা পুথোক্লকপগী মতমগীনি। মতমসি (খৃঃ ১৮৫৯) দা মহাক মশাগী চহি ৪৬ লোম শুরম্লগনি হায়না থাজজে।

খৃঃ ১৮৯১ গী মৈতৈ-বৃটিশ’ লাঞ্জাও থোকহল্লক্লনবগী মরমশিং

মাঙলমচৎকী লমদাংদা মৈতৈ নিংথৌ মচা মার্জিৎনা মৈতৈ নিংথৌগী ফম্বাল পাম্মনবদগী অমসুং চৌরজিৎনা নিংথৌ ফম্বাল থাদোক্লীঙমন্দবদগী মার্জিৎনা অৱা-নিংথৌ বাদাও ফায়া (খৃঃ ১৭৭৯-১৮১৯) অমসুং মশূনুপা, তুংলমচৎকী নিংথৌ ওইগদবা বা-গ্যী-দাও (খৃঃ ১৮১৯-৩৭) গী মফমদা অৱা নিংথৌগী মখা পোনগে অমসুং কবো তম্পাক [Kase Shan] গী লমদমসি অৱা নিংথৌদা/লৈপাক্তা কথোক্কে, মণিপুরগী নিংথৌ ওইহল্লু (ওইহন্নবা লান্মী পীদুনা লান্দারগা চৌরজিৎ ফম্বালদগী তাহোল্লগা মহাকপু ফম্বাল ফংহল্লু) হায়না ৱাশক্কুনা হন্না হন্না হায়জমনবদগী অৱা নিংথৌনা পখেপ সেনাপতিগী মখা লান্মী লাখ ১ পীদুনা লান্দারগা মার্জিৎপু নিংথৌ হাপ্লবা য়াথং পীবদগী খৃঃ ১৮১৩ দা পখেপনা মার্জিৎ অমসুং লান্মীশিংগা লোইননা মণিপুরদা লান্দাদুনা চৌরজিৎপু ফম্বালদগী চিংথরগা মার্জিৎপু নিংথৌ হাপ্লীখি। মার্জিৎনা নিংথৌ হেক ওইখিবগা তৌবীমল খঙদবগী লমচৎ চৎপা হৌরকপা, মশানা ঙাংথোকখিবা ৱাঙাং ঙাক্তবগী শাজৎ চৎলকপা, হায়রুরগা অমা হেক্তা খুমজিন

দুনা থাজনীঙঙাই ওইদ্রবা লমচৎ-শাজৎশিংসিনা মরম ওইদুনা অৱা নিংথৌ বা-গ্যী-দাওনা পাখান-ৱোন, অমসুং কানে-ৱোন কৌবা সেনাপতি অনিগী মখাদা চাওরবা লাম্মী তেঙ্গোন অমা থারক্তুনা মৈতৈ লৈপাক্তা লান্দারক্তুনা চহি তরেৎ খুন্তাকপগী লাইবক থীরবা থৌদোক্তু মার্জিৎনা মৈতৈশিংদা পীখি।

মৈত্রবাক মণিপুরনা চহি তরেৎ খুন্তাক্লিবসিদগী কন্ননবা অমসুং মহাক্কী মাঙখ্রবা মনীঙ-মখা তম্বা, মরমদমগী লমকোন-লমকননচিংবা অমুক হন্দোক্লবা ঈবুংশীজ শামুফাবা/গম্ভীর সিংহনা বৃটিশ ঈষ্ট ইন্দিয়া কম্পনীগী মতেং লৌদুনা রাজা গম্ভীর সিংহ লেভী (মথং চহিদা ''মণিপুর লেভী'') খৃঃ ১৮২৪ দা লীংখৎখি। হায়রিবা লেভীসিগী মপাঙ্গল-মথৌনাদনা অৱাগী মখুত্তগী মণিপুরবু খৃঃ ১৮২৫ গী জুন থাদা হন্দোকখি। বৃটিশনা মণিপুর লেভীদা পীরিবা মতেংসিদগী মণিপুরবু খৃঃ ১৮২৬ কী ফেব্রুৱারী তাং ২৪ দা মনীং তম্বা নিংথৌনা হাইনা হুয়া পানবা, মশা মতোমতনা লৈঙাক ৱায়েন থৌদাজবা অমসুং মনীঙ-মখা তম্বা লৈপাক অমা ওইনা ইন্টর্নেসনেল লেভেলদা হকথেংননা য়ুরোপকী য়ুনাইটেদ কিংদম অমসুং এসিয়াগী বর্মীজ এম্পয়ারনা অমদি নাকোয়ননা পোর্টুগাল, স্পেন, ফ্রান্স, ইটালী, হোলেণ্ড, দেনমার্ক, সুইডেন, রুসিয়া, টুর্কীস্থান, আরব, পার্সিয়া (ইরান), মালেসিয়া, থাইলেণ্ড, কুম্পুচিয়া (লাউস অমসুং ইন্দো-চিনা), চিনা, কোরিয়া, জাপান, ইন্দোনেসিয়া অমসুং আমেরিকা (United States of America-U.S.A.) না শকখঙ-মায়খঙখি। অদুগা বৃটিশশিংনা মণিপুরবু মখোয়গী বৃটিশ ভারতকী লমদমগা য়ুমলোন-য়ুমথংনবা অমসুং বৃটিশকী মপী ওইরিবা গ্রেট বৃটেন্দা লৈবা য়ুনাইটেড কিংদমগী গভর্নমেন্টকা মরুপ ওইনবা লৈপাক অমা ওইনা অৱা-অনা, লল্লোন-ঈতীক, মীরৈবাক্তা লান্দারকপনচিংবদা মতেং পাংনবা লৈপাক অমা ওইনা খৃঃ ১৮৩৪ দা তৌনখিবা য়ানচেদুদা য়াওদুনা লৈরকখিবনি। অদুবু মখোয়না খৃৎশূ-খুৎলাই, নোংমৈ, নোংমৈ মরু, ফিজেৎ, লাম্মী তলবনচিংবা পীবা মণিপুর লেভী শেমগৎখিবসিনা মৈত্রবাকসি মখোয়না নৌনা লীংখৎপা লৈপাক অমা ওইনা লৌদুনা মৈতৈ/মণিপুরীশিংবু উশিৎলমদে অমসুং মখোয়গী মখা থাবা লৈপাক , মখোয়না তৌনীঙবদা তৌবা য়াবা লম অমসুং মণিপুরগী মরাইবকসি মখোয়গী মখুত্তা লৈবা লৈপাক ওইনা লৌরম্মী অমদি থবক তৌরম্মী/পায়খৎলম্মী।

খৃঃ ১৮৩০ দা কছার লৈপাক্কী লম মুন্নবগী ৱাথোক্তা— কছারী ডিমাসা [Dimasa, Di= Water, Ma or Maha= big/large, Sa= people] নিংথৌ

গোবিন্দচন্দ্র (খৃঃ ১৮১৩-৩০) বু চহিসিদা মহাক্কী কোনুংগী মশাগী ফম্মুংমক্তদা হাৎখিবগী কেসতগী মণিপুরগী নিংথৌ রাজা গম্ভীর সিংহগী মফমদা বৃটিশশিংনা থল্লবা থাজবা অমসুং মায়কৈ অনিমক্কী নুংশিনবগী চাংশিংদু য়াম্না হন্থখিদুনা খৃঃ ১৮৩৩ দা মৈত্রবাক মণিপুরগী নোংচুপকী লমখৈ কছারগী ভুবন চীঙশাংগী নোংচুপ থংবা চীঙখোঙদা লৈবা চন্দ্রপুর ফাওবা মৈতৈগী লম ওইরম্বদু জিরি তুরেললোমদা চঙশিল্লক্তুনা তুরেলসিগী নোংপোক থংবা তোর্ব্বান ফাওবদা ওইদুনা লৈপাক্কী লম/ লমকন মাঙজবা অমসুং খৃঃ ১৮৩৪ দা বৃটিশশিংনা মখোয়গী শাফনবা মণিপুরগী নিংথৌ রাজা গম্ভীর সিংহ মশা তাক্তনা অমসুং খঙহন্দনা মণিপুরগী লম কবো তম্পাকপু মতম কক্তনা অৱা/বর্মাজশিংদা শান্দোক্লমদুনা মৈত্রবাক্কী নোংপোক্কী ঙমখৈ হন্থনবগী থৌদোকশিং থোক্লকখি অমসুং মদুনা রাজা গম্ভীর সিংহনা হার্ট এটেক তৌরক্তুনা খৃঃ ১৮৩৪ গী এপ্রিল তাং ৯ দা নোঙ্গাখিনবগী মরম ওইখি। হায়রিবা মতমসিগী মমাঙদা খৃঃ ১৮৩২ দা পোকখিবা মহাক্কী মচাঈবুংঙো চন্দ্রকীর্ত্তি সিংহবু রাজা গম্ভীর সিংহনা মহাক্কী মতুংদা মৈতৈ নিংথৌ ওইহন্নবীনবা খৃঃ ১৮৩২-৩৩ দা ৱাচৎ-ৱানোম্বা ওইনা মতমদুগী মণিপুর লেভীগী অমসুং কবো ভেলী ৱাথোক্কী কম্মিস্নারশিং- কেপ্তেন এফ: জে: গ্রান্ট অমসুং লেফটেনেন্ট আর: বি: পেম্বর্টোনদা পাউতাক অমসুং খন্নবা য়াবা লম্বীগী ৱাফম (Advice and Suggestion) পীয়ু/তাকপীয়ু হায়রুবা [ড:চ:স:, ১৯৭০, ৫১] অসিনা মখোয় বৃটিশ ওফিসার অনিসিনা মতমদুগী বৃটিশ ঈষ্ট ইন্দিয়া কম্পনীগী সুপ্রিম এডমিনিষ্ট্রেটিভ কাউন্সিলদা ৱাফমশিংসি ফোংদোক্তুনা মখোয়গী মথক থোংবা ওফিসারশিংদগী পাউতাক লৌরকখি। মদুনা বৃটিশশিংদা খুদোংচাবা পীখিদুনা মণিপুরগী লৈঙাক্লোন্দা খুৎ থিংজিল্লক্তুনা মখোয় য়াওদ্রবদি মণিপুরদি লৈপাক পানবা ঙল্লোয় হায়বগী ৱাখলসি নীঙথিনা খনখিবদগী বৃটিশ ওথোরিটীগী অয়াবা য়াওদ্রবদি মণিপুরগী নিংথৌ ওইবা য়াদবগী ফিবমদা পুরকখি অমসুং মসিনা বৃটিশশিংনা মখোয়গী মবেম্মা য়ুনাইটেদ কিংদমগী মহারানীগা মরূপ ওইনবা মনীঙ-মখা তম্বা লৈপাকসিবু মখোয়গী মখাপোনবা লৈপাক ওইনা মখোয়না লৈপাকসিগী নিংথৌনচিংবা হাপকদবা ওইনা লৌরক্লম্মী [মথক্কীসিদা, ৫৩]।

বৃটিশ ঈষ্ট ইন্দিয়া কম্পনীগী সুপ্রিম কাউন্সিলনা মথৌ তাদবদা খরচ চৎলে, চাদিং তৌরে হায়দুনা মণিপুর লেভীদা মতেং পীরম্বা পুম্নমক খঃ ১৮৩৫ দগী লেপখ্রবা অমসুং মখোয়গী লল্লোন-ঈতীক্লচিংবগী খুদোংচাননবগী ফিবমদু মৈতৈ/ মণিপুরীশিংগীদমক ৱাবীবা শাদুনা চহিদা লপা ১২,০০০ পীদুনা কেপ্তেন জর্জ গোর্ডোনবু পোলিটিকেল এজেন্ট ওইনা হাপ্তুনা খৃঃ ১৮৩৫ সিদা মণিপুরদা বৃটিশ

পোলিটিকেল এজেন্সি লীংখৎখি অমসুং লাংথবান্দা হেডকার্টর্স ওইখি। অদুগা রাজা গম্ভীর সিংহনা থুপখ্রবদা মহাক্না হিংলিঙৈদা হায়জরম্বগী য়াবীবা ওইনা চহী অনিখক্তা ঙাইরিবা মচানুপানা মৈতৈ নিংথৌ ওইবসি য়ারগা মখোয় বৃটিশকী তৌদবা য়াদ্রবা মথৌমক ওইনা মণিপুরগী অঙাং ওইরিবা নিংথৌগী মহুৎ শিন্দুনা লৈঙাকদবা মী (Regent) খনবগী ব্রাফম ফাওবা খন্ন-নৈনখি [মথক্কীসিদা, ৫৪, ৫৬]। অসিদসু নত্তনা অঙাং ওইরিবা নিংথৌনা পুন্সি তেল্লমদুনা লৈখিদবা থোক্লবদি কনানা মথংগী নিংথৌ ওইগদবগে, হায়বনচিংবা ফাওবদসু য়াম্না কুপ্না মখোয়না খন্নবীখি [মথক্কীসিদা, ৫৬-৫৭]। হায়রিবশিংসিদি চৈ লৈতবগী ব্রালি, শাশিংসিদি চৈদনা শাসন তৌগদবনি।

মৈদিংঙু গম্ভীর সিংহগী মতুংদা মণিপুরগী নিংথৌ শিনবগী মণিপুর গোভর্নমেন্টনা বৃটিশ ইন্দিয়া গোভর্নমেন্টকী সুপ্রিম কাউন্সিলদা ঈ-পাউ থাবসিদা মতমদুগী লল্লোন-ঈতীক্কী কম্পনী অমদা থবক তৌরগা মপুক চাকথাক তানবা বৃটিশ মচাশিং, মরৈপাক-মরমদমদা লৈজবা ফংদ্রবশিংদুনা মখোয়গী মীনাই-মকোক ওফিসারশিংগী অয়াবা লৌবা অমসুং শকখঙ-মায়খঙবীনবা চঙজ-নীজবগুম লৌরম্মী, মসি, খুমিৎ-খুদাং মচাশিংগী হৌনশানি। অদুগা মৈদিংঙু চন্দ্রকীর্ত্তিনা মণিপুরদা পানবা মতম (খৃঃ ১৮৩৪-৪৪ অমসুং খৃঃ ১৮৫০-৮৬) সিদদি লল্লোনফম থিবা বৃটিশশিংসি লল্লোন-পোৎ হুন্দোক্তুনা লৈঙাক্লোনগী লুব্রাংজৈ (Political/ Administrative staff/spectre) পায়খৎলক্লে, মরমদি, মতমদুগী মণিপুরগী অকোয়বদা লৈরিবা ভারতবর্ষগী অমসুং ব্রহ্মদেশকী লমদম পুন্নমক মখোয়গী খোঙউপ বুটকী মখাদা লৈখ্রবনি। মতমসিদা মায়কৈ অসোমদা মনীঙ তন্না লৈরিবা লৈপাক হায়ববু মণিপুর অসিখক্তদা মঙাইরবনি। মরম অসিনা বৃটিশশিংনা ঙারাকপীনা ঙা লুম্বগুম মৈতৈশিংগী খোঙফম শোয়বা, ফিরেপ চাদবা, ফিবম চেত্তবা অমসুং অচেংবা খোঙথাং অমত্তং লাকপা ঙাইদুনা লৈরিবা মতম-তাঞ্জানি। অসিগুম্বা চিরবা মতমসিদা মতমদুগী লৈপাক অকোয়বগী রাজনিতিগী ঈ-পাউ খঙদবা/লৌদবা, অয়ম্বগী পুকচেন চেনবনা নুপা থোক্তবা, নিংথৌ ওইবগী হৌন-লোনচৎ খঙদবা, ঈচা-মীচা য়োংলৈ-মেল্লে নাইবনা হারবা, মপুকচেন পীকপা অমসুং মীচঙ-মীখায় খায়না থবক তৌবা সুরচন্দ্রনা মৈদিংঙু চন্দ্রকীর্ত্তি সিংহনা খৃঃ ১৮৮৬ কী মে তারিক ২৬ তা নোঙ্গাখিবদগী মণিপুরগী নিংথৌ ওইখি।

মৈদিংঙু চন্দ্রকীর্ত্তি লৈতবগী লাংনরিঙৈ, অনৌবা নিংথৌ হাপত্রিঙৈগী চৈরকসিদা ফত্তবা খুজীল-থৌরাংদা লাম্বা, মৈতৈ মরক্তা লৈত্রবী অমসুং লৈত্রবা অনিগী

শরৌদগী সুরচন্দ্রবু লঙজহন্দুনা লাং থাকহল্লুবদগী সুরচন্দ্রগী মশানা থাকচবা লাং ওইনা মহারাজ নরসিংহগী মজাঙ্গীবুংঙো নোংমাইথেম চনু অহননা পোকপা সনা এথরসিংহ নৎত্রগা সনখ্যা বরাচাওবনা লাল হৌরকপগী লানবাউ লাকখি। লালহৌসি উচিন নাচিন্না নমথরবা মতুংদা মীফত্ত'-লৌশীংগী খুজিন-থৌরাং হৈরবদুগী য়াইকাপ্পা নিংথৌমচা ওইবগী মচীন-মনাউগী নুংশিনবগী মরী পুন্নমক ককথৎনদুনা মতমদুগী ৱাংখৈরাকপা ওইরিবা ঈবুংশী দিনচন্দ্র (মৈদিংঙু লাবন্যচন্দ্রগী মশূ শূথাং শূনোংয়াঙ্গী) না মহাক্কী পোকমিন্নবা মচীন-মনাউ পুন্নমক্কা লোইননা খৃঃ ১৮৮৭ কী সেপ্তেম্বর তারিখ ১২ দা লান হৌরক্তুনা লানহৌরক্তা কংলা ফম্বাল তোংফম ফাওবা চঙশিল্লকখি। লানফমসিগী লাম্বেংনবসিদদি খুজীন থৌরাং হৈরবা, নমথাক্কী মবুংঙো, হুরান লাননাগী মপুদুগী মৱা মপাউ তাদে; অদুবু লালহৌদুদি ৱারবসু ৱানা নমথখি। অমরোমদা অমুক সুরচন্দ্রগা পোকমিন্নবা মনাউ ঈবুংঙো পাকাস্না/ভৈরবজিৎনা মচীন-মনাউ ৮ গী মনুংদা পোকমিন্নবা অমসুং পোকমিন্নদবা মচীন-মনাউশিংগী তোখায় তানবগী মৈফম লীংখৎলকখি। মনাউ ঈবুংঙো পাকাস্নাবু ফাজিনবা ঙমহৌবা অমসুং মহাক্কী ৱাখন্দা থৌদোংবা অমসুং থৌগৎলুবনা খৃঃ ১৮৯০ গী সেপ্তেম্বর তারিক ২১ গী অহিং নোংয়ায় চপ চানা অঙৌস্না দোলাইরোই হঞ্জবা অমসুং ঈবুংশী জিল্লাঙস্বনা মাগী মাগী লৈজবা মীশিং পুদুনা মৈতৈ কোনুংদা লান্দারবদগী সেনাপতি কোইরেংসু মখোয় অনিবু মথংগী নুমিৎ তারিক ২২ দা "ফাও" হায়বা সুরচন্দ্র মহারাজগী য়াথং লৈরম্বদগী কোনুং কনবা লাকপদগী লান্দাবদুদা য়াওশিনখিদুনা সুরচন্দ্রবু তাম্বোক্লগা কংলা কোনুং, পোকমিন্নদবা মচীন মনাউ অহুমগী মখুত্তা তাখি। মরান্না মপোৎ ফারবনা মণিপুরদা লৈরবসু করিসু তৌবীরোয়দবদুবু মথৱাই মাঙগদ্রা কিবদগী তীর্থ চৎকে হায়দুনা নমথাক লাং থাক্লগা মণিপুর থাদোক্তুনা বৃটিশকী মখোঙ লেক্লুনবা নমথাক শরৌগী খুজীন তৌরকখি। মহাক্লা হায়বা পুন্নমক অমত্তা চিথদনা পোকমিন্নদবা মনাউশিংদুনা পাংথোক্তুনা মতেং পাংবীখি।

মীগী মতেং য়াওদ্রবদি হিংবা ঙমদবা সুরচন্দ্রসিনা মণিপুরগী ঙমখৈ হেক লাম্বোকখিবদগী ওইদবা পরেং ময়াম শাগত্তুনা বৃটিশনা মপাঙ্গীবুংঙোনিনা ৱাকৎপা হৌখিরম্মী। মহাক্কী ওইদবা পরেংসিগী খুদম অমত্তং মখাদা উৎচরিঃ-

.....Outside the Fort and close to the Sonjenthong (Sanjenthong) bridge, I met my brother, Lieutenant-General Pucca Singh, with his clerk, Money Lal Dey and his personal guards of

80 sepoys, preceeding in haste to the palace to my relief .....
[N.K.S., 1983, IV]

মথক্কীসিদা পাকান্নাসিবু কনা, কৈদৌঙৈ, কদায়দা অমসুং করম্না লেফটেনেন্ট জেনরেল হাপখিবগে, হায়বা ৱাহংশিংসিদং থমজরগা লোয়শিঞ্জগে? রাজা সুরচন্দ্রগী ৱাকৎসিদা খুদোংচাবা লৌদুনা অশোয়বা অচেংবা য়েংদুনা কৈনৌ ৱায়েল তৌবা, য়োংনা হৌদোং অনিগী তল য়েনবগী মওংদা ৱাতেম্বা নৎত্রগা নমফু হাফুদা ৱাতাইরগা মৈত্রবাকপু মখোয়গী খোঙখাদা পুরক্লবগী খোঙথাং লৌখৎলকখি। ৱাফমসি মতমদুগী কোলকতা হেডকার্টরসতা বৃটিশশিংনা খন্নরবা মতুংদা থবক পাংথোক্লবা মতমদুগী অসামগী চীফ কম্মিস্নার জে: ডব্লিউ: কুইন্টন্দা মথৌ তাবা পোৎ-চৈ, মী-লাম্মীনচিংবা পুন্নমক পীরগা মণিপুরদা থারকখি।

মিঃ কুইন্টন্না মৈতৈশিংদি মখোয়গী নিংথৌ খুবম হঞ্জিনহনবীয়ু হায়না ৱাকৎলিবা, মতমদুগী রাজনিতিদা নাক য়েৎ-ওয় অমসুং মাঙ-তুং য়েংদবা, করিনা করি থোকহল্লক্কদগে খল্লুবা ঙমদবা সুরচন্দ্রসিগুম্বনি, মীটিং অমা ময়াম ফম্মিন্নদুনা পাংথোক্লগা মখোয়গী সেনাপতিনি হায়রিবদু মীটিংদুদা লাম্মী শীজিন্নদুনা ফাবদা মখোয়না করিবু তৌজরবা ঙমগদগে- হায়বা ৱাখলসিগা লোইননা ইম্ফালদা খৃঃ ১৮৯১ গী মার্চকী তারিক ২২ গী অয়ুকী পূং ১০ গী অদুৱাইদা গুর্খা রেজিমেন্টকী গুর্খা সিফাই ৪০০, কোলোনেল স্কেনগী মখাদা থল্লগা পুরক্লুনা থুংলখি। হেক থুংলবগা মণিপুরগী নিংথৌ কুলচন্দ্রধ্বজদা মহাক্কী অঙম-অথৌশিং অমসুং মনাউশিং পুন্নমক্তা লোইননা বৃটিশ রেসিডেন্সীদা লাকউ, অয়ুক্কী পূং ১০ দা মীটিং তৌগনি, ভারতকী গভর্নর জেনরেল-ইন-কাউন্সিলনা পীরকপা য়াথং ইন্দিয়ান এডমিনিষ্ট্রেসনগী সুপ্রীম কাউন্সিলগী ৱারেপকী ৱাফমশিং খন্নগনি---- হায়না পাউ পীরল্লগা বৃটিশ রেসিডেন্সীদা থবক য়াম্না চিন্না চঙখিরম্মী। মৈতৈ নিংথৌনচিংবনা হায়রিবা মীটিংদুগীদমক্তা রেসিডেন্সীগী থোঙ্গালদা ফিদা-নুংদা য়াওদনা মতম খর ঙাইরবদসু মীটিংগী থৌরাং লোয়শিনবা ঙম্লমদে। মখোয়গী থৌওং-থৌদৌদুগী মংলিবা নোংদুগী মিহুন খঙবা সেনাপতি/যুবরাজ টেকেন্দ্রজিৎ/কোইরেংদি "হকচাং ঙমদ্রে" হায়দুনা হনখ্রে। পূং ৩ চুপ্পা রেসিডেন্সীগী থোঙ্গালদা ঙাইরবদা থৌরাং লোয়শিন্দুনা মীটিং তৌননবা কৌশিল্লকপদা যুবরাজ টেকেন্দ্রজিৎ য়াওদবা উরবদা মহাক য়াওদ্রবদি মীটিং তৌরোয়, মহাক য়াওনা মথং নুমিৎকী অয়ুক পূং ৮ তাবদা তৌরসি হায়না হায়দোক্লকখি। অদুনা মীটিংদু অদুম তৌখিদ্রে অমসুং মি: কুইন্টন্না মৈতৈবু অপঙবগুম খন্দুনা মীটিংদা যুবরাজ টেকেন্দ্রজিৎ ফাগে হোৎনজবা থৌরাংদু মহৈ য়ানখিদ্রে।

মঙক হাইগৎলবা বৃটিশ মচা কুইন্টন্না যুবরাজ টেকেন্দ্রজিৎপু অয়ুক নোংঙাল্লক্লিঙৈদা ময়ুমদা লান্দাদুনা ঙমনি-ঙমমোয় খঙদনা ফাননবা ব্বারেপ লৌরে। অদুগা মচীন্না লাং থাক্লুনা মি: গ্রীমউড অমসুং লেফটেনেন্ট সিম্পসনবু মৈতৈ কোনুংদা থাদুনা ''ঈবুংশী কুলচন্দ্র সিংহনা নিংথৌ ওইবা য়ারে, অদুগা যুবরাজ টেকেন্দ্রজিৎপুদি মণিপুর মপান্দা বৃটিশ লম অমদা লৈহনখিগদবনি''- হায়বা বৃটিশ ভারত সরকারগী য়াথংদু লৈপাক নিংথৌদা খঙহল্লগা, ''তুমুদা চৎকে খল্লম্বনি, মদু চৎলরোয়; কোহিমারোমদা হনখ্রগে অদুগা নখোয় মৈতৈগী জগোয় রাস য়েংনীঙঙি, বৃটিশ রেসিডেন্সিদা রাস শান্নহল্লো'' হায়না হায়হল্লখি। বৃটিশ ভারত সরকারগী ব্রাফমদু মখোয়দদি য়াথংনি, মৈতৈদদি নত্তে, মখোয়গী লেন্সডাউনগী/ভিক্টোরিয়াগী মপানা হায়রবসু মৈতৈ ইনগদবা/য়াগদবা নত্তে হায়বসি ঙকচাও থেকপা কুইন্টন্না খঙজরম্লবদি মথৱাই মাঙলম্লোয়দবনি। অদুবু মার্চ তারিক ২৩ গী নুমিদাং পুং ৮ লোম তাবদা মীটিং তৌরগা মথং নোংঙাল্লমদাইগী পুং ৪ মি: ১৫ দা কংলাগী মনুংদা লৈরিবা যুবরাজ টেকেন্দ্রজিৎকী ময়ুমদা অমসুং অতৈ মফমশিংদা লান্দাদুনা যুবরাজ টেকেন্দ্রজিৎ ফাননবা লাম্ছোঙ শিন্নখ্রে অমসুং থৌরাং তৌনখ্রে।

বৃটিশকী ওফিসারশিং অমসুং গুর্খা সিফাইশিংনা শিন্নখিবা লাম্ছোঙগী মতুংইন্না মতম চপ চানা যুবরাজকোন্দা লান্দারে অমসুং অতৈ মফমশিংদসু নোংমৈ কাপ্পুনা, য়ুম মৈ থাদুনা নৈখায়খ্রে, অদুবু মখোয়না যুবরাজবুদি ফাবা ফংদ্রে। মার্চ তাং ২৪ গী নুমিত্তুমা মৈতৈ অমসুং বৃটিশকী লান্মীশিং মৈতৈগী কোনুংলেন কংলা অমসুং মসিগী অকোয়বগী লৈকায় খরদা খুৎ থোক্লদুনা নোংমৈ কাপ্পরে। নুমিৎ তারক্লবদা বৃটিশ সিফাইশিং রেসিডেন্সী (কোম্ছৌজম য়ুম্ফম) দা চঙশিনখ্রে। মতমসিদা মখোয়গী নোংমৈ মরু লৈশিল্লক্লে। নুমিদাং পুং ৮ তারকপগী অদুৱাইদা নোংমৈ কাপ্পবা লেপ্পখিসি হায়না বেঙ্গুন মরোন্না মি: কুইন্টন্না হায়হল্লে, মৈতৈগা পাউ ফাওনরে। অদুবু মশানা মরান লৈরুরবনিনা মি: কুইন্টন্দু লাল্লে হায়দুনা চঙজগদবদগীদি মীটিং তৌসি হায়দুনা মীটিংদা ঙাংনবনা শাফগনি খন্দুনা বেঙ্গুন মরোন্না অমুক হন্না পাউ চৎনরে। মরান্না মপোৎ ফারবা কুইন্টন্না, মহাক্কী থৌশীন্না মপা-মচা, মচীন-মনাউনচিংবা বৃটিশকী গুর্খা সিফাইশিংনা খঙহৌদনা লান্দারক্লুনা নোংমৈনা কাপ্পুনা হাৎখিবগী ঈ-শাগৎলিবা মৈতৈ লীশীঙ অনি-অহুম কংলা কোনুংদা তীল্লিবদু, অঙাও লাইচুরবনা কিখিদ্রে। অদুবু মৈতৈনদি মখোয়বু লৌবীরুনবা লুক্রাম্বা লাল্লুপচিংবা ফাওবা থাদুনা শীনবী-লাংবীখিবনি। দরবার তৌরবদা বৃটিশশিংদুনা মখোয়না মরাল লৈতবা শাদুনা হায়রকপদগী যুবরাজগা কাংঙবা মেঞ্জোরগা ২না ''নখোয় বৃটিশনা নচীন অমা

ঙাং, নখুৎনা অমা তৌবসি থাজদে; নখোয়না লান তোক্লগে হায়রবদি নখোয়গী খুৎশূ-খুৎলাইশিং মৈতৈ কোনুংদা মতম খরগী ওইনা থমসি, অদু ওইরবদি থাজগনি-হায়রবদা মিঃ কুইন্টন্না, ‘‘ঐখোয়গী খুৎশূ-খুৎলাইদি নখোয়দা পীথোক্তুনা কোনুংদা থম্বদি হৌনদে, নখোয়না থোকপা তৌ- ’’ হায়না খুম্বদগী মীটিংদু ৱারেপ তানবা ঙমদনা মরাং-মরাং তৌদুনা কায়নখি।

যুবরাজ অমসুং থাঙ্গাল মেঞ্জোরনা, ‘‘কংলাদা তীল্লিবা মীয়ামসি য়াম্না ঈ শানরি, মখোয় বৃটিশ ওফিসারশিংদু কংলা মনুংদুদা অদুম লৈখো-’’ হায়ববু মিঃ কুইন্টন্না য়াদদুনা দরবার হোল থাদোক্তুনা চিরাই থোঙলোমদা চৎনবা থৌরাং তৌরুবদগী মখোয়বু থিনবীনবা চৎলিবা অঙোম নিংথৌ য়াওনা য়াওনমক মীয়ামদুনা ওমশিল্লক্তুনা ফু-চৈনবা থৌরাং তৌরকখি’’। মীয়ামগী মরাং-মরাংবা মরক্তুদা খাম্না নংহৌদবদগী লেফটেনেন্ট সিম্পসনগী মকোক্তা মশক খঙহৌদবা অমনা থাঙনা য়ানখি। বৃটিশ মচা মঙাদু মফম মরাং খঙদনা দরবার হোল তম্না চেল্লকপদা হোলদুগী সিরী থাক কাখৎলকপদা পুখ্রবা ফিঙাং/কাজাওনা মিঃ গ্রীমউডতা তানা লেঙখি অমসুং মহাক্তি মফমদুদা খুদক্তুদা শিখি। ময়াম লাংনবসিগী মনীন তাবদগী যুবরাজ লাক্তুনা সাহেবশিংদু দরবার হোল মনুংদা লৈহল্লগা মখোয়বু শঙননবা মী থম্লবা থবক শিল্লম্লগা যুবরাজ লেঙখিরম্মী। অসুম্না লাংনা লাংনা মতম থেংজীল্লকপগা লোইননা কাংঙবা থাঙ্গাল মেঞ্জোর লাক্তুনা, ‘‘সাহেব মঙাদু মচীন থুপচিল্লো,’’ হায়রবদা ঙাইহাক হংন-খোৎনবা, শঙলীংবা কৌনবনচিংবা তৌরগা খৃঃ ১৮৯১ গী মার্চ তারিক ২৪ গী অহিং নোংয়াইদা অশিবা গ্রীমউডকা লোইননা সাহেব মঙাদু কংলাশাগী/উত্ত্রাগী মমাঙদা তেন্দোং থাঙনা মঙক কক্তু না হাৎলগা মকোক্লা নুঙঙোইবী চনখি, মশাশিংদুনা নাগা তুরেনগী ওয়থংবা তোর্ব্বান্দা ফুমখি।

মৈতৈ-বৃটিশ লান লাউথোক্লবা

মথৌনা লৈবা, অশিঙবা শাবা অমসুং মথৌ মশক খঙবা মানহনবা মিঃ কুইন্টনগী মরান্দগী মহাক্কী খোঙলোই অমসুং মতুং ইনবশিং- কোলোনেল স্কেন, মিঃ গ্রীমউড, মিঃ কোসিন্স অমসুং লেফটেনেন্ট সিম্পসন মৈতৈগী নুঙঙোইবী চন্নখি। মখোয়বু লোয়শিনখিবগা মৈতৈশিংনা বৃটিশকী রেসিডেন্সিদা লান্দাখি। নোংমৈ তোপ শীজিন্নদুনা কাপশিল্লকপদা খাঙবা য়াদদুনা বৃটিশ রেসিডেন্সিদা লৈহৌরিবা সিফাইশিং অমসুং বৃটিশকী মীওইশিংদু অহিং নোংয়াঙ্গ মতুং পুং ২ রোম তাবদা রেসিডেন্সি থাদোক্তুনা কছাররোমদা অনৌবা শেম্বা কছার লম্বীদা চেনখ্রে অমসুং মৈতৈশিংনা

বৃটিশ রেসিডেন্সিগী য়ুমদু মৈ থাদোক্কুনা তাঙ্গোই ওনহনখ্রে। মায়কৈ অমরোমদা ইম্ফালগী বৃটিশ রেসিডেন্সী অমসুং মৈতৈ কোনুং কংলাদা তৌনরিবা লানশোক-লাম্থেংবদা মৈতৈনা লাকশিল্লক্কুনা কুইন্টননচিংবা বৃটিশ ওফিসারশিং মৈতৈ কোনুংদা লানফা ওইখ্রে হায়বসি লংথবানগী বৃটিশ কেন্টোনমেন্টতা লৈবা ৪৩শুবা গুর্খা লাইট ইনফেন্ট্রী সিফাই ৩৫ খক মখোয়গী জমাদার বিরবল নগরকাতিনা লুচিংদুনা তুমুরোমদা ডবল মার্চতা লেপ্তুনা চেনখিরম্মী। অদুগা নোং হেক ঙানবা মার্চ থাগী তারিক ২৫ সিদা বৃটিশকী মথক্তা লান তৌরে হায়না মতমদুগী মণিপুর গোভর্নমেন্টনা লান লাউথোকখিবগা লোইননা চেনখিবা বৃটিশকী মীওইশিংদু তান্নবা মণিপুরগী মায়কৈ মরিমক্তা মৈতৈ লান্মীশিং, মতীক চাবা লাঞ্জিংলেনশিংনা লুচিংহন্দুনা থাদোক্লকখি।

তুমুরোমদা চেনখিবা গুর্খা সিফাই ৩৫দু মার্চ থাগী তারিক ২৭কী অয়ুক্তা তুমুদা থুংখি অমসুং মখোয়না মণিপুরদা থোক্লিবা থৌদোকশিংদুগী ঈ-পাউ তুমুদা লৈবা ১২শুবা বর্মা/মদ্রাজ ইনফেন্ট্রীগী লেফটেনেন্ট জি: জে: ডবলিয়ু: গ্রান্টতা তমখি [E.C.G., 2000, 180]। মসিদগী লেফ: গ্রান্টনা মথক থোংবা ওফিসারদা পাউ পীরগা মহাকপু খুদক্কুদা মাগী লান্মী গুর্খা সিফাই ৫০ অমসুং অহানবগী ৪৩শুবা গুর্খা লাইট নিফেন্ট্রীগী সিফাই ৩০ গা লোইননা মণিপুর চত্তুনা মণিপুরীশিংগী লানফা ওইখ্রবা ওফিসারশিং হন্দোকপা ঙম্লা য়েংলুগে হায়দুনা পার্মিসন নীরম্মী। মহাক্না থাঙ্গৎলক্লবা ৱাফমদু য়াবীরদুনা মহাক মার্চ তারিখ ২৮ দা মণিপুরদা লাঞ্জঙনবা তুমু থাদোকখি। অমরোমদা অমুক বর্মাদগী মণিপুরগী লানসিবু লালহৌবা ওইনা হায়দুনা ভারতবর্ষগী ওথোরিতিদা পাউ থারক্লম্মী [হায়রিবা পাউসি ভারতকী গভর্নর জেনরেল লেন্সদাউননা খৃঃ ১৮৯১ গী মার্চ তারিক ২৯ গী অহিংদা নৈনিটানদা লৈরিঙৈদা মণিপুরদা খুৎ থোক্লবা অমসুং বৃটিশ ওফিসারশিং ফাখিবগী পাউসি ফংলম্মী [N.K.S., 1983, 43]। পাউসিদগী গভর্নর জেনরেলসিনা মাগী কুমাউন চীঙদা চৎকদবা প্রোগ্রামদু ককথৎলগা সিমলাদা থুনা হল্লক্লগা মখোয়গী এডমিনিষ্ট্রেটিভ সুপ্রিম কাউন্সিলগী অথুবা মীটিং কৌদুনা মণিপুরদা মায়কৈ অহুম [অৱাং/কোহিমা, নোংপোক/তুমু অমসুং নোংচুপ/সিলচর] দগী লান্দানবা ৱারেপ লৌখি [মথক্কীসিদা, ৪৩]। মসিগীদমক্তা থাসিগী ২৯ অমসুং ৩০ দা লান্মী লাল্লুপ শেম্মনবা য়াথং পীখ্রবনি [মথক্কীসিদা, XXXXVIII]। অদুগা বৃটিশ ভারত গভর্নমেন্টনা, "মণিপুরগী মথক্তা লান তৌরে হায়না খৃঃ ১৮৯১ সিগী মার্চ থাসিগী ৩১ দা লান লাউথোকখি। অদুগা শেমখ্রিবা লান্মী মপৈ অহুমসি এপ্রিলগী অহানবা চয়োন্দগী মণিপুরদা লান্দাবা চঙননবা য়াথংসু পীখিরম্মী [মথক্কীসিদা 43]।

পীরকপা য়াথংগী মতুং ইন্না সিলচরদগী লাঞ্জনবা শেমখিবা লেফটেনেন্ট কোলোনেল আর: ঐচ: এফ: রেন্নিক্না লুচিংবা সিলচর কোলমনা চহিসিগী এপ্রিল তারিক ৫ দগী লাঞ্জলকখি [মথক্কীসিদা, XXXXIX]। অদুবু মপা চাবা মৈতৈ লান্মীনা থত্তুনা থমখিবনা মপা মপা লাম্বা তৌনদুনা লৈখি। কোহিমাদগী লাঞ্জনবা শেমখিবা "ফিল্ড ওপরেসন- মণিপুর" গী মণিপুর ফিল্ড ফোর্সকী ওভর অল কমাণ্ডর, মেজর/ব্রিগেডিয়র জেনরেল ঐচ: কোল্লেটনা লুচিংবা কোহিমা কোলমনা এপ্রিলগী তারিক ২০ দগী লাঞ্জলকপদু মতীক চাবা মৈতৈ লান্মীনা থত্তুনা লাম্বা তৌনদুনা লৈখিরম্মী।

মৈরম/নোংপোক্লোমগী লান অমসুং লাঞ্জ

মণিপুরনা বৃটিশশিংগী মথক্তা লান তৌরে হায়না লাউথোকখিবা মতুং অমসুং বৃটিশশিংনদি মৈতৈ/মণিপুরগী মথক্তা লান তৌরে হায়না লাউথোক্লিঙৈগী মমাঙদা মৈতৈ-বৃটিশকী লাঞ্জাওগী, ইম্ফাল কংলৈগী নোংপোক্কী/মৈরমগী লান অসিদি হৌথ্রবনি। মথক্তা পঞ্জখ্রবা লেফটেনেন্ট জি: জে: ডবলিয়ু: গ্রান্টনা গুর্খা সিফাই ৮০ গা লোইননা মার্চ তারিক ২৮ দগী তুমুদগী লেপ্তুনা ডবল মার্চতা লাকখিবনা মখোয় পলেন্দা মার্চ ৩০ গী অয়ুক পূং ৭ তা থুংলদ্রিবা ফাওবা লাকখি। পলেনসি ফাওবা লাকখিবসিদা গুর্খা সিফাইশিংগী লুচিংলিবা লেফ: গ্রান্ট মশামকসিনা পীরিবা ৱারোলদুদিঃ-

At 5 a.m., 28th I started with fifty of my men, one hundred and sixty rounds each, thirty Ghoorkhas, Martini rifles, sixty rounds and three elephants; marched till five p.m., then slept till one a.m., 29th, marched till two p.m., slept till eleven p.m., marched and fought all the way till we reached Palel at seven a.m. 30th, having driven one hundred and fifty men out of a hill entrenchment and two hundred out of Palel, at the foot of the hills without loss. Elephants could only go one mile or so an hour over these hills, 6000 feet high, between this and Tummu, but road is very good. Prisoners taken at Palel said that all the Sahibs killed or escaped; Mr. Grimood escaped to Assam. Poor Melville who had stayed a week before with me at Tummu (Telegraph superintendent) killed on march. [E.C.G., 2000, 181].

অসিশিংসিনি। ব্রাফমসিদা য়াওরিবা গ্রান্টকী লাল্মীসিনা লাহ্বেংনরিবা অমসুং মখোয়না লানফা ওইনা ফারিবশিংসি য়েনখোইবা (রুদ্রসিংহ) মেঞ্জোরনা লুচিংদুনা তেংনৌপন য়ৌনা চৎখিবা [চৈ:ক:, ২০০৫, ৪৮৬] মৈতৈ লাল্মী তেঙ্গোন্দুগনি অমসুং মদুদগীনি।

হায়রিবা মার্চকী তারিক ৩০ সিগী নুমিদাংগী পূং ১১ দা লেফঃ গ্রান্টনা অৱাংলোমদা হাইগৎলক্তুনা থৌবান্দা অয়ুক্কী পূং ৭ তাবদা থুংলম্মী। মহাক্না থৌবাল য়ৌবা মতমদুদা মণিপুরগী কোনুংদসু পাউ তাদুনা হান্ননা মৈতৈনা লানবন শাদুনা লৈরম্লে। হায়রিবা থৌবান্দা মৈতৈগা বৃটিশকা শোক্লখিবা লানগী ৱারোলশিংসি মণিপুরগী চৈথারোল কুম্বাবদসু চনখত্তুনা লৈ। অদুবু মফম মরাং খঙদনা মথক-মখা ঈওন ওন্না চনখৎলি। অদুমকপু থৌবালগী লানফমসিগী মতাংদা চৈথারোল কুম্বাবদা থল্লল্লিবা মওং-মতৌদু উৎচরি।

... মাইব্যা সুবোনগী কুম শক ১৮১২ .... লমদা থা ..... ২১ নি লৈপাকপোকপা (খৃঃ ১৮৯১ গী মার্চ তাং ৩১) দা নোংপোক্লোমগী লান্না তকশিল্লকপদা অথোকপম লৌৱাইদা তেঙ্গোন শাদুনা লৈরে হায়না পাউ থুংলৈ। শ্রীযুৎ স্না য়াথংনা শ্রীমনাউ ঈবুংঙো সেনাপতি, শ্রীস্না মাইপাক ৱাংখৈরাকপা, ঈবুংশী দেলাইরোই হঞ্জবা, ঈবুংশী হাওজৌ য়াইস্কুল লাকপা, চোংথামচা (অঙাং অতোন নৎত্রগা নীলমনি সিংহ) অয়া পুরেন মেঞ্জোর, অসিনচিংবা সিফাই ৩০০ লোইনদুনা থৌবাল য়ৌনা চৎখি। ..... ২৭ নি নিংথৌকাবা [এপ্রিল তাং ৬] .... নোংপোক্লোমদা মনাউ ঈবুংঙো সেনাপতি, মচা ঈবুংঙো য়াইস্কুল লাকপা ২ মনচিংবা লিলোংদা তেঙ্গোন শাদুনা লৈয়ে। নোংঙাল্লগা অরোংথোংদা চোংথা মেঞ্জোর (অয়া পুরেন মেঞ্জোর) গী তেঙ্গোলগা কাপ্পববু সাহেবকী তেঙ্গোন্না তকখায়রকএ। মী ২০ মরুম শিএ, হায়বা পাউ তারে...। মনাউ ঈবুংঙা সেনাপতি মচাঈবুংঙো য়াইস্কুল লাকপনচিংবা তেঙ্গোল মীয়াম পুন্নমক্না শরাং পণ্ডিততা হঙএ। তেঙ্গোল অসি চেনবা তারে, কাল অফবা য়েংউ হায়রবদা....। অদুদগী নুমিৎয়ুংবা মতুং পুং ৬ তাবদা [নুংথিলগী পুং ২ মি: ১৫ (I.S.T.)] থৌবাল কৈথেন্দা তেঙ্গোল শাই। নুপী অঙাংদি কায়দুনা চেন্নরে। মাইস্নাম কৈরুংবা, নারেংবা লাল্লুপ-চিংবা ২মনা তোমচীঙ মতোন্দা বমদ্যার পুখত্তুনা কাপ্লে। সাহেবকী মরুনা য়ৌরক্তুনা নারেংবগী মখোঙদা পাল্লে, শিদে। পেংগুন ১ পাল্লে, শিদে। সনা য়াইস্কুল লাকপনচিংবা পুন্নমক থৌবাল কৈথেলগী নোংচুপ্তা তেঙ্গোল শাদুনা লৈএ। নোংঙাল্লগা তোমচীঙগী মখা ৱাইখোমগী ঈংখোন্দা তেঙ্গোন শাদুনা লৈয়ে। মনাউ ঈবুংঙো সেনাপতিনচিংবা লৈপাক পুন্নমক দরবার তৌএ। সরকার

নখোয়বু চৎলো হায়না পেংগুন্না হায়ববু সরকারগী পেংগুন মরোন্না হায়রকএ। মৈতৈ নখোয়বু শোক্লরবদি ঙমই ঙমদে খঙদনা হনবা হৌনদে, নখোয়দুম হনখরো। অদুগা অথোকপমগী য়ুম তুম্না মৈ থাই। শগোলশেমগী ঈংখোন্দা তেঙ্গোল শাদুনা লৈয়ে। মৈতৈনা চঙবসু ঙমদে, সাহেবনা তকশিল্লকপ ঙমদে, অসুম্না লৈনরে। লাঞ্জাবা মশেদ য়াম্না কপ্লে [চৈ:কু:, ২০০৫, ৪৮৬-৮৮]।

মথক্কী ব্রাফমশিংসিগী মতাংদা বৃটিশকী মায়কৈদগী বৃটিশকী লুচিংবা ওইরিবা লেফঃ গ্রান্টসিনা অমুক পীরিবনাঃ-

..... I marched at eleven p.m., 30th and neared Thobal at seven a.m.,meeting slight registance till within 300 yards of the river, three feet to 6 feet deep, and fifty yards broad there seeing a burning bridge I galloped up on poor Clinker (.........), and was greeted by a hot fire from the mud walled compound on the left of the bridge and trenches on the right in open all across the river. I saw the wooden bridge was burnt through and made record-time back to my men, emptying my revolver into the enemy behind the walls.

My men were in fighting formation .... We opened volleys by sections (ten men) and then advanced, one section firing a volley while the other rush forward thirty paces, threw themselves down on ground and fired a volley, on which the other section did likewise. Thus we reached 100 yards from the enemy, where we lay for about five minutes, firing at the only thing we could see, puffs of smoke from the enemy's loopholes and covered with the dust of their bullets. I had seen one man killed at my side and had felt a sharp flick under my arm and began to think we were in for about as much as we could manage; but the man were behaving splendidly firing carefully and well dircted. I signalled the supports to come up wide on each flank; they came with a splendid rush and never stopped on joining the firing line but went clean on to the bank of the river within sixty yards of the enemy, lying down and firing at their heads .... and got across nearer to the bridge, the men fixing bayonets in the water.

The enemy now gave away and ran away all along, but we bayoneted eight in the trenches on the rights, found six shot through the head behind the compound wall. At the second line of the walls they tried to rally, but our men on the right soon changed their minds and on they went and never stopped till they got behind the hills on the top of the map; our advance and their retreat was just as if you rolled one ruler after another up the page on which the map is.

When I got to (A) I halted in sheer amazement, the enemy's line was over a mile long. I estimated them at eight hundred,the Subedar at one thousand two hundred, afterwards heard they were eight hundred men besides officers. They were dressed mostly in white jackets with white turbans and dhoties armed with Tower muskets, Enfield and Snider rifles and about two hundres in red jackets and white turbans armed with Martinis, a rifle that will shoot over twice as far as our sniders. I simply dared not persue beyond (A), as my baggage was behind and beyond them. I had seen two or three hundred soldiers half a mile away on my right rear.

At eight a.m. I was in the three lines of compounds each compound containing a good house about thirty by twenty feet (one room) and three or five sheds and a paddy house. We carried over our baggage on our heads leaving a strong party at (A), and set to work to prepare our position of defence. I had used eighty of our one hundred and sixty rounds per man; only one man was killed .....

We filled the paddy house with paddy about a ton, ... On April 1, at six a.m. my patrols reported enemy advancing in full force from their new position. I went to (A) where picket was and took a single shot with a Ghoorkha's Martini into a group of ten to twelve at 700 yards. ....

Then a group assembled on the hill about 1,000 or 1,100 yards off and the Ghoorkha Jamadar fired and one went rolling

down the hill; I fired again but no visible effect. The enemy then retired under cover; but at three p.m. they advanced in full force. I lined wall (A) within fifty men, holding rest in reserve in the fort.

The enemy advanced to 600 yards when we opened volleys and after firing at us wildly for half an hour they again retired to 800 yards and suddenly from the hill a great "boom" a scream through the air, then fifty feet over our heads a large white cloud of smoke, a loud report, and fragments of 9 lb or 10 lb elongated common shell from a rifle cannon fell between us and our fort; a second followed from another gun, and burst on our right; then another struck the ground and burst on impact to our front, firing a patch of grass; they went on with shrapnel.

....and soon I had the exact range of the guns, by the smoke and report trick, 900 or 970 yards, and after half an hour during which their fire got wilder and wilder, both the guns disappeard and only one turned up on the further hill, 1,500 yards from (A) from which they made poor practice, as the Ghoorkha's bullets still reached them, and they only ran the gun up to fire and feared to lay it carefully. All this time the enemy kept up their rifles fire from 600 to 800 yards, but I only replied to it when they tried to advance nearer.

By this time it grew dark ..... the enemy, we concentrated in the fort as the enemy had been seen working round to our left. I sent the men back one by one along the hedges, telling each man when and where to go, none of them doubled....

At three p.m. a patrol reported a man flag signaling. I went out with white flag and met a Ghoorkha of 44th, a prisoner in Manipuris' hand who brought a letter signed by six or eight Babu prisoners, clerks, writers, post and telegraph men saying there were fifty Ghoorkha prisoners, and fifty-eight civil prisoners and imploring me to retire. If I advanced they would kill the prisoners; if I retired the durbar would release them and send them to Cacher and I would retire to Tammu with those who wished to come with me.

I also wrote to the Maharajah and also on 2nd, 3rd, 4th and 5th messages passed from me to Maharajah and his two brothers, Jubraj and Senaputti, the heir and commander-in-chief.

I wrote refusing to move without the Ghoorkha prisoners at least and said I did not care for 5000 Manipur Babus...

At last Jubraj said the prisoners had been sent away to Assam and sent me 500 pounds ata and 50 pounds each of dhal and ghee to retire with. I sent back the rations and refused to move without a member of the durbar as a hostage to remain at Tammu till prisoners arrived at Cachar and Kohima. They offered me a Subedar [E.C.G., 2000, 181-87].

অসিনি। মতমসিদা মৈতৈগা বৃটিশকা শোক্লখিবা লানশিং থৌবাল তুরেন মপান, কৈথেল অমসুং থৌবাল তোমচীঙগী মনাক্তনি। অসুম্না কাপ্লখিবসি মার্চ তারিক ৩০ দগীনা এপ্রিল তারিক ৫ ফাওবনি। হায়রিবা তারিক ৫ সিদা লেফ: গ্রান্টনা লুচিংবা বৃটিশকী গুর্খা লান্মীশিংসিনা থৌবাল অথোকপমদা য়ূম মৈ থাদুনা খুঞ্জাশিংবু তাল্থোক্লগা মখোয়গী তেঙ্গোল শাখিরম্মী। অদুগা হায়রিবসিগী মমাঙদদি মখোয় বৃটিশকী অথোকপমদা ওইরবসু অমসুং এপ্রিল তাং ১ গী থৌবাল কৈথেন্দা ওইরবসু অকক্লবা তেঙ্গোল শাফমগী মফম লৈতবগুম তৌই। মৈতৈনা হান্না শারম্মা তেঙ্গোল মফম(শিং) লৌশিল্লগা মখোয়গী ওইদুনা লান চত্থনখিবনি।

অথোকপমগী লান অমসুং সনখ্যা য়াইস্কুল্লাকপা

থৌবাল তুরেল ৱাংমা তোমচীঙগী মখা ৱাইখোম ঈংখোন্দা মৈতৈগী তেঙ্গোন শাদুনা অমসুং থৌবাল অথোকপমগী শগোলশেমগী ঈংখোন্দা বৃটিশকী তেঙ্গোন শাদুনা এপ্রিল তারিক ৫ গী নুংদাংদগী অমগা অমগা হেঞ্জিন্নবা য়াদনা লৈনখ্রে। অদুবু মথং নুমিৎ এপ্রিল তাং ৬ তদি য়েক্লবা লান্মী অনিসি মৈতৈনা লান্দাবা (Attacker) ওইনা অমসুং বৃটিশনা লানঙাকপা (Defender) ওইনা অকনবা লান শোক্লখি। হায়রিবা নুমিৎসিগী লান্দনি সনখ্যা য়াইস্কুল লাকপা অমসুং মচা ঈবুংঙো সনাহল অনিসু য়াওরিবনি। নুমিৎসিগী লানদুগী মরমদা বৃটিশকী মায়কৈদগী লেফঃ গ্রান্টনা তল্লিবা পাউদমদিঃ-

.... The next morning (6th) they attacked again at dawn, and as I had only seventy rounds per man for Snider and thirty for Martinis, I closed into the fort. At first, after forty minutes shelling, they determined efforts to cross the walls 100 to 200 yards in front of my front and left; but nearly every man was hit as he mounted the wall and then they remained firing from behind the walls.

At eight a.m. a good lot had collected behind the wall 200 yards in from my left. I crept out with ten or twelve Ghoorkhas who held my rear and right under the hedge, and drove them with loss by an attack on the right flank, and we bolted back to fort without loss.

Then at eleven a.m. there was firing from behind the hedge to over front with a weapon that rang out louder than their rifles. I crept out with a havildar and six Ghoorkhas close in the ditch under the hedge, out to our front from our right upto within ten yards of the nearest of them. Then opened a wild fire and bolted as we attacked their left flank; but then we found ourselves in a bit of a hole for thirty or forty were in a corner behind a wall, six feet high, over which they were firing at us. I had my D.B. sixteen bore shotgun and six buckshot and six ball cartidges and as they showed their heads over the wall they got buckshot in their faces at twenty yards.

When my twelve rounds were fired and the Ghoorkhas also doing considerable damage we rushed the wall and I dropped one through the head with my revolver, and hit some more as they bolted.

When we cleared them out we returned to the fort along the ditch, having had the hoste three minutes on the record, and only got the Ghoorkha havildar shot through the hand and some of our clothes shot through; we had killed at least ten [Ibid, 187-88].
অসিনি। মসি মৈতৈগী অহানবা লাঞ্জঙদা চোংথা অঙাংঅতোন নংত্রগা নীলমনি সিংহ

অয়াপুরেন মেঙ্গোরনা পুবা তেঙ্গোলগা বৃটিশ লাম্মীগা কাপ্পবগী ৱারোল পীরিবা অদুনি, মদুদিঃ-

মাইব্যা সুবোনগী কুম শক ১৮১২ .... লমদা থা ২৭ নি নিংথৌকাবা (খৃঃ ১৮৯১ গী এপ্রিল তাং ৬) .... নোংঙাল্লগা (নোংঙাল্লকপদা) অরোংথোংদা চোংথা মেঙ্গোরগী তেঙ্গোনগা কাপ্পববু সাহেবকী তেঙ্গোন্না তকখায়রকএ [চৈ:কু:, ২০০৫]। অসিনি। মসিদগী মৈতৈশিংনা অঙম-অথৌ মীতিং ফন্নগা মখোয়সি তকথোকখিদবা য়াদে, লান শোক্লনীঙবা কনা কনা লৈবগে নশা নশানা "চোংথোক্লকউ" হায়না থৌবালগী মৈতৈ তেঙ্গোলদা সেনাপতিনা হায়বদগী বৃটিশকা লান শোক্লরুগে হায়না মৈতৈ সিফাই ৫০ রোম চোংথোক্লক্তুনা মখোয়না অথোকপমগী বৃটিশকী তেঙ্গোনসিদা অমুক অয়ুক্কী পুং ৮ লোম তাবদা লান্দাখিবনি। অদুবু মদুনা বৃটিশকী তেঙ্গোলদুদা করিসু তৌবা ঙম্লমদে, মৈতৈ লাম্মী ১০ রোম শিরগা তোকখিরম্মী [E.C.G., 2000, 188]। মসিগী মতুংদা মৈতৈশিংনা লানশঙদা খন্ন-নৈনবগী থবক লৌখৎখি। খন্ন-নৈনখিবা অমসুং মখা তাবা থবক লৌখৎপগী মৈতৈগী ওইবা মায়কৈদগী থল্লক্লিবা ঈ-পাউদিঃ-

.... মনাউ ঈবুংঙো সেনাপতিনচিংবা লৈপাক পুন্নমা খন্নে। মখোয়না য়াদ্রবদি ঐখোয়না ঙম্লবসু মখোয়না ঙম্লবসু লৈপাক পুন্নমক চঙলসি, হায়না লেপ্পরে। ২৫ নি থাঙজদা দরবার তৌদুনা ২৬নি লংমাইজীং (তাং ৫।৪।১৮৯১ ইং) দা নুমিৎয়ুংবা মতুং পুং ৫ দা ময়াম্বুং ৱাংখৈরাকপা (ঈবুংশী মাইপাক নৎত্রগা লোকেন্দ্রজিৎবীর সিংহ), মচা ঈবুংঙো য়াইস্কুল লাকপা (ঈবুংশী হাওজৌমচা মেঙ্গোর নৎত্রগা য়ারোঙ য়াইস্কুললাকপা), ময়াম্বুং দোলাইরোই হঞ্জবা, য়েনখোইবা (রুদ্রসিংহ) মেঙ্গোর, চোংথা (নীলমনি) মেঙ্গোর, ৱাংখৈপোইলা (ৱাংখৈ মৈরাবা পোইলা), অসিনচিংবা লৈপাক পূন্নমক লান চঙখি। অদুদা মখোয়দি ঈংখোন্দা থুপলদুনা লৈখ্রে। ঈংখোন্দা কোম তৌদুনা লৈএ, নোংমৈদি য়াম্না কাপথোক্লকএ। মৈতৈগী সিফাইনা নোংমৈ য়াম্না কাপশিন্দুনা মখোয়বু কোয়রে। মখোয়দি চথোকপা ঙমদরে। অসুম্না কাপ্পবা নোংঙানবদা লানফম খুদোং থীরবদা তেঙ্গোল অপুম্বা খন্নরে। ঐখোয়না কাপশিনবসু মখোয়দি কোম মনুংদা লৈদুনা মরু য়ৌদরে। অসিনদি থাঙ পায়দুনা খুৎনা ফংনা য়ান্নরসে, অসুম হায়দুনা মচা ঈবুংঙো য়াইস্কুল লাকপা, মশূ ঈবুংঙো স্নাহল ২মনা চিংদুনা নাকে নাকে হায়বা অথৌবা পুন্নমক চঙখ্রে [চৈ: কু:, ২০০৫, ৪৮৮]।

অসিশিংসিনি। অসুম্না মৈতৈগী অপুনবা লাম্মীশিংদুনা অয়ুক্কী পুং ১১ রোম তাবদগী অথোকপগী বৃটিশ তেঙ্গোন্দা লান্দাদুনা পুমকোয় কোয়শিন্দুনা থমখি। হায়রিবা ফিবমসিদা বৃটিশ কেম্প অদুগী মনুংদা চথরিবা লানওং অমসুং শীল্লিবা লাছোঙদিঃ-

Well as I said we bolted back into the fort and I had thirty minutes' leisure to go all round my fort, and found I had only fifty rounds per man enough for one hour's hard fighting and only twenty-five for Martinis; so I ordered all the man to lie down behind the walls, and one man in six kept half an hour's watch on their movements. The men had orders not to fire a shot till the enemy were half-way across the open adjoining compounds, but the enemy declined to cross the open, and the men did not fire a shot all the day, ... the men smoking and chatting, and at last took no notice of the bullets cutting the trees a foot or six inches over their heads.

Thus the day passed, the enemy retiring at dark and we counted our loss– two men and one follower wounded, one by shell, one pony killed, two wounded, two elephants wounded, one severely; and my breakfast spoilt by a shell, which did not frighten my boy... [E.C.G., 2000, 188-89].

অসিনি। মখোয়গী ব্বারোলসিদা শিবা, অশোক-অপন য়াওরিবা অমসুং অমাঙ-অতা থোক্লিবশিংসি করম্না ওইরিবনো হায়বদু পীদ্রে। মৈতৈশিংনা খুৎথেংননা থাঙ-থাঙগা য়ান্নবগী লাম্বোঙদা লাঞ্জঙখিবদুনা করি তৌথ্রবগে হায়বসিদি তাকথোক্লে। মসিগী লমদাংসিদা মৈতৈগী মায়কৈদগী পীরিবদিঃ-

২৬নি লংমাইজিং (তাং ৫।৪।১৮৯১ ইং) ...। অসুম্না কাপ্পবা নোংঙানবদা (তাং ৬।৪।১৮৯১ ইং) নাকে নাকে হায়বা অথৌবা পুম্নমক চঙখ্রে। য়াইস্কুল লাকপা মপা মচা ২মকা নুমিৎয়ুংবা মতুং পুং ৩ তাব [নুংথিলগী পুং ১ মি: ১৬ সে: ৩০] দা সাহেবকা য়ান্নরে। সাহেব ৩সুং য়াইস্কুল লাকপা মপা-মচাশুং ৫মা শোক্লদুনা শিমিন্নৈ [চৈ: কু:, ২০০৫, ৪৮৮]।

অসিনি। অদুগা বৃটিশকী মায়কৈদগী লানফমদুগী কম্মাণ্ডর ওইরিবা লেফ: গ্রান্টনা নাকোয়ননা পীবা পাউদনাঃ-

.... Next day I heard I had killed the "Bhudda" (Old) Senaputti or the commander-in-chief of the old Maharaja, father of the present lot of scoundrels and also two generals, but that is not yet confirmed [E.C.G, 2000, 188].

অসুম্না পীরি। মরম অসিনা খুৎথেংনা মৈতৈগী থাঙশাংগা গুর্খা সিফাইশিংগী খুগ্রীগা য়ান্নবগী লানফম থোকখি। হায়রিবা থৌবাল অথোকপমগী লানফমসিদা খুৎনা ফংনা থাঙ পায়দুনা হকথেংননা শোক্লবা লানওংদুদা মৈতৈগী অকন-অথৌ ওইনা শীঙথারিবা লৈপাক্কী অঙম্বা অতৈশিং য়েনখোইবা মেঞ্জোর, চোংথা মেঞ্জোরনচিংবদু অমতা চোংথোকখিদ্রিবা করিগীনো ! মাগী মাগী অততাই ওইবা মথৌ নত্তবগী নৎত্রগা নিংথৌগী য়াথং ফংদবদগী তৌরিব্রা?

ব্রা-রোয়-শি-ন

খৃঃ ১৮৯১ গী মৈতৈগী মনীঙ তম্বগী হৌখ্রবা ইতিহাসকী অরোয়বা লান, লৌনম চাওবা বৃটিশ অমসুং পুকচেল তিংবা মৈতৈ অনিগী মরক্তা শোক্লখিবদুগী নোংপোকলোমগী লাল্লমগী থৌবাল অথোকপমগী লানফমদা মণিপুরগী মনীঙ তম্বগী লাইরেম্বীদা মশাদগী শীঙ্গরকপা ঈ, মশাগী হকচাংবু শারিবা লূ-তোং, শীংলী-নাউরীনচিংবা পুম্নমক্কা লোইননা য়াইবী মথৱাই ফাওবা খাক্তনা কৎখিবা ঈবুংশী হাওজৌ মচা (য়ারোং), মশাগী চহী ৭৮ লোম শুরবা হুয়েন লাম্ছাঙ পায়দুনা হকথেংনবা, খুৎকা খুৎকা ফংননা/খুৎথেংননা য়ান্নবা লানওংদা মশা কথোকখিবা মৈতৈ অথৌবা অসিনা মহাক্কী তুংলমচৎকী মীওইশিংদা পীরম্লিবা পাউজেন্দি- মীখা পোন্দুনা চহী ১০০ হিংগদবগী মহুত্তা মনীঙ তম্না মিকুপ অমত্তং হিংবনা শরুক ১০০০ হেন্না ফৈ অমসুং মীচেন ওইদুনা থৱাই হিংগদবগী শরুকপুদি য়েক্লবগী খুৎতা থৱাই থাদোকখিবনা হেন্না ফৈ হায়বসিনি। সনখ্যা য়াইস্কুল লাকপসিগী পাউজেনসি থাজজবা সনখ্যাসিনা পোকচবা মচা ঈবুংঙো সনাহল নৎত্রগা শেঙ্গোয়ম্নাসু মপা ঈবুংঙোগী থৌগল ইন্দুনা অথোকপমগী লানফমসিদা চহীসিগী এপ্রিল ৬ তা মপা-মচাগী থৱাই কৎখ্রবনি।

সনখ্যা য়াইস্কুল লাকপনা লানফমসিদা য়েক্লবগী নোংমৈ মরুনা তুখ্রিবসি বৃটিশ লান্মীশিংদুগী লুচিংবা লেফটেনেন্ট গ্রান্টনা লান মনুংদুদা লৈরম্বা মফমদুদগী মিটর ১০০ রোমদমক লাপ্পা মফমদনি। লেফটেনেন্ট গ্রান্টনা মতমদুদা লৈরম্বা মফমদুবু তাক্লিবদিঃ-

THIS STONE
SHOWS THE ENCLOSURE IN WHICH
LIEUTENANT C.J.W. GRANT
MADRAS STAFF CORPS WITH

80 SIPHAIS OF THE 12TH
BURMA REGEMENT, MADRAS
INFANTRY AND 43RD GURKHA
RIFLES BENGAL INFANTRY
ENCAMPED AND SUCCESSFULLY.
DEFENDED AGAINST THE
TROOPS OF THE MANIPUR STATE
FROM 6TH TO 9TH APRIL, 1891

ERRECTED WITH THE APPROVAL
OF GOVERNMENT BY THE
SUPERINTENDENT OF THE
MANIPUR STATE, NOVEMBER, 1901.

H. MAXWELL LT. COL.,
POLITICAL AGENT
AND SUPERINTENDENT, MANIPUR STATE

অসিনি। হায়রিবা ৱারোনসি নুঙদা রোমান ময়েক্না হক্কুনা থৌবাল অথোকপমগী লেফ: গ্রান্টকী কেম্প মফমদুদা লেফটেনেন্ট কোলোনেল এচ: মেক্সৱেলনা খৃঃ ১৯০১ গী নবেম্বর থাদা য়ুংলম্বদু হৌজিকসু ময়েকশিং মাঙদনা (পাবা থোক্না) হান্নগী মফমদুদা লৈরি। হায়রিবা লাইরিক ময়েক হকপা নুঙসি থোনগৎলিবা লৈতোংদুগী লৈমায়দগী ময়ায়না ইঞ্চি ৪৩ অমসুং মতায় অনিনা ইঞ্চি ৪১/৪১ ৱাংই, পাকপনা ইঞ্চি ৩৩.৫ অমসুং নুঙসিগী অথাবনা ইঞ্চি ৮ নি। অদুগা মসি য়ুংলিবা লৈতোংদুগী লৈতেম মান্নবা লৈমায়দু মরাক্না মি: ১৭ অমসুং ময়ুংনা মি: ২০ নি।

সনখ্যা য়াইস্কুল লাকপগী তুফমসি মফমসিদগী চীঙখৈ পাংলপ্না থৌবাল কৈথেলদগী শঙ্গোঙ লাইজী পাংনা চৎলিবা নেস্নেল হাইৱে নম্বর ৩৯ গী লানসিগী মতমদা মফম অসিদা লৈপন পল্লীগী পরেং অমা লৈরম্মী হায়না খুঞ্জাগী অহল অমনা তাকপীরকখি। মতমনা ইতিহাসকী লমায় হাইদোক্লকপদা কুইনা কাউথোক্লদুনা লৈরুরবা থৌনা ফরবা মপা-মচা অনিনা মৈতৈ মজাতিগী অমসুং মরৈবাক মণিপুরগীদমক্তা মথৱাই কৎখিবগী থৌদোক্তু নৌহৌননা নীঙশিঙনরক্লে। মরৈবাক নীঙবা মপা অমসুং মপা নীঙবা মচানুপা অনিদু মৈতৈ লৈমা ঈমাগী মখোঙ থম্বাল মনাক্তা মপুক্লীঙ তপ্না পোখানবা তাইবং মপুনা পীনবীরসনু।

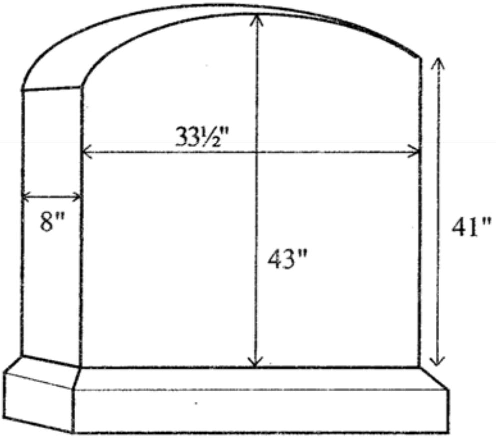

1) N.K.S., 1983 = N. Khelchandra Singh: The Battle of Khongjom (Imphal - 1983)
2) E.C.G., 2000 = Ethel St. Clair Grim Wood: My Three Years in Manipur (New Delhi-2000)
3) E.W.D., 1981 = E.W. Dun: Gazetteer of Manipur (Delhi - 1981)

১) চৈ:কু:, ২০০৫ = লাইরেনময়ুম ৺ইবুংঙোহল সিংহ অমসুং নিংথৌখোংজম খেলচন্দ্র সিংহঃ চৈথারোল কুম্বাবা (ইম্ফাল-২০০৫),
২) ম:ক:স:এ: ১৯৯৪ = মণিপুর ষ্টেট কলা একাদমীঃ শাগৈ শলাইরোন (ইম্ফাল - ১৯৯৪),
৩) ড:চ:স:, ১৯৭০ = ডাঃ লৈশাংথেম চন্দ্রমনি সিংহঃ মণিপুর ইতিহাস (বৃটিশকা মরী লৈনরকপা) (ইম্ফাল-১৯৭০)

1. Courtesy of State Archaeology, Manipur.

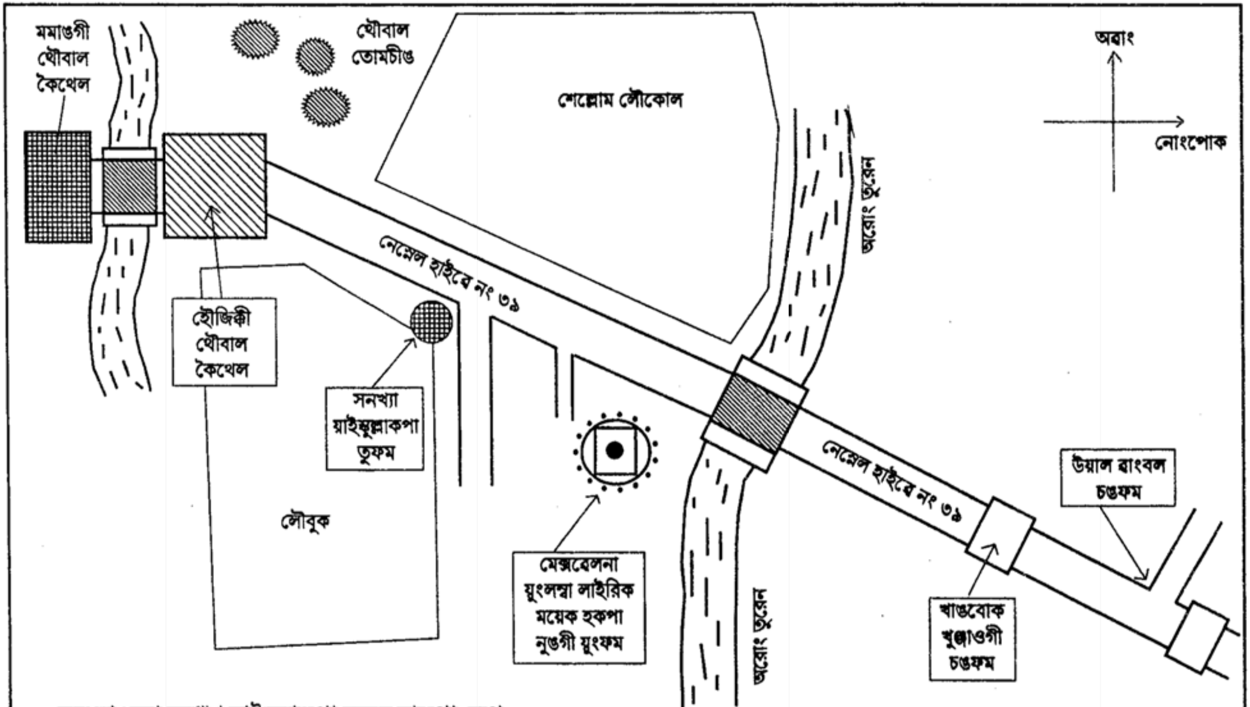

স্কেল য়াওদবা সনখ্যা য়াইস্কুল্লাকপা তুফম তাকপা মেপ

সনাহল শঙ্গোয়ম্না

ৱাহৌদোক

সনাহল শেঙ্গোয়ম্না/শঙ্গোয়ম্না মৈতৈ-নিংথৌজা য়েক্কী নিংথেমচা শল্লাইগী কর্ত্তা বংস/ফুরুপ/শাগেগী নিংথেমতোন চৌরজিৎ মহারাজ (খৃঃ ১৮০৩-১৩) গী পুরুপ/ফুরুপ্তা পোকপা থৌনা ফববা ঈবুংশীজ (রাজকুমার)/স্নখ্যা অমনি। মহাক মৈত্রবাক মণিপুরগী মনীঙ তন্বা ঙাক্লনবগী খৃঃ ১৮৯১ গী বৃটিশ গোভর্নমেন্ট ওফ ইদিয়াগী চহিসিগী মার্চ ২৪ গী লানহৌগী মখা শমথরকপা, বৃটিশনা লমন খুম্ননবগী লৌখৎলকপা, মণিপুরগী মায়কৈ অহুম- অৱাং, নোংচুপ অমসুং খা-নোংপোক/মৈরমদগী লান্দানবগী থৌশীল-থৌরাংগী মমাঙগী লান্দা-লাঞ্জঙগী মাঙজিন থারকপা লান্মী-তেঙ্গোল তাহ্নোক্লবা লানফমদা অচৌবা থৌদাং লৌখিবা অমসুং মায়য়োক্লবা লান্দগী চেনদবা মথৱাই কখোকখিবা মৈতৈ/মণিপুরী লানঙাক-লাল্লোই অমনি। হায়রিবা লান্দুগী লানফমদুদা তেঙ্গোল শাদুনা মৈতৈ সিফাইশিংগা লান শোক্লখিবা বৃটিশকী লেফটেনেন্ট জি:জে: ডবলিয়ু: গ্রান্ট, মদ্রাজ স্তাফ কোর্পস অমসুং মহাক্কী ১২শুবা বর্মা রেজিমেন্ট (মদ্রাস ইনফেন্ত্রী) অমসুং ৪৩শুবা গুর্খা রাইফলস (বেঙ্গোল ইনফেন্ত্রী) গী সিফাই ৮০ (মরিফু) গীদি লাইরিক ময়েক হক্লুনা ৱারোল ইবা নুঙ য়ুংদুনা লৈরি। অদুবু স্নখ্যা অসিগা মপাবুং ঈবুংঙো ঈবুংশীজ হাওজৌমচা মেঞ্জোর নৎত্রগা স্নখ্যা য়াইস্কুল লাকপা (হাওজৌমচা) গা অমদি লানফম-লানজঙখিবা মণিপুরগী তুলিশিংগী সিফাই-লাল্লোই/লান্মীশিংগগীদি কদায়দনো মমি অমা ফাওবা তাখিদ্রে।

ঈবুংশীজ সনাহল (শেঙ্গোইস্না/শঙ্গোয়ম্না), ঈবুংশীজ হাওজৌমচা মেঞ্জোর নৎত্রগা য়াইস্কুল লাকপগী মজাঈবুংঙো অহন্নি। মপাঈবুংঙো অমসুং মমা শীজনা মহাক্কী মনাউ ঈবুংঙো অনিখকসু পোকপীদুনা মখোয় মচীন-মনাউ অহুম পলেম-পহ্নৌগী মিৎকী মনিশিং ওইদুনা চাওরকখি। মখোয়সি অঙাং ওইরিবৈদগী হৌনা মতমদুগী নহারুপ পানাগী লৈকোক-লৈকায় য়াইস্কুল, কংলৈ লৈয়াৎকী মনুংদা লোকলাউবুঙ পুঙথোঙদা লৈরকখি। ঈবুংশীজ শেঙ্গোয়স্নাসি মহাক্কী মতমদুদা চৎনবা অমসুং নিংথেমচা/ঈবুংশীজ অমা ওইবগী খঙদ-হৈতবা য়াদ্রবা মহে-মশিঙশিং, শাফা-লানফা, শাথেং-লাহ্থেংনবা, হুয়েল লানওঙ-লানচৎনচিংবগী থাঙ-তাগী শরিৎ-শরাক্কী, বম-তোপকী, নোংমৈ খুদোংগী, খুৎশূ-খুৎলাই অওক-অথোম্নচিংবদা

নীঙথিনা মহৈ তমহল্লকই। মহাক, রাজা গম্ভীর সিংহ (খৃঃ ১৮২৫-৩৪) গুম তা অমসুং নোংমৈ শীজিন্নবদা অমদি রাজা নরসিংহ (খৃঃ ১৮৪৪-৫০) গুম থাঙ শীজিন্নবদা অমসুং নোংমৈ মখল কয়া শীজিন্নবা ঙম্বগী থাক অদু ফংদ্রবসু মমান্নবা নিংথৌমচাশিংগা লাম্বা তৌনবদা নোপ্তনা মায়রোঙ য়াবা ঙম্নবগী থাক অদু ফাওবদা হৈ-শিঙলম্মী, হায়বসি, মহাক্না খৃঃ ১৮৯১ গী এপ্রিল তাং ৬ দা থৌবাল অথোকপগী লানফমদা মপাবুংবু কাপখিবা বৃটিশ সিফাইবু তান্নদুনা লমন খুমখিবদুনা খুদম চাংদম্লি।

খৃঃ ১৮৯১ গী মার্চ ২৫ দা মণিপুরনা অমসুং চহিসিগী মার্চ ৩১ দা বৃটিশ ইন্দিয়া গোভর্নমেন্টনা অমগা অমগা অমনা অমগী মথক্তা লান লাউথোক্লদুনা শোক্লখিবা মৈতৈ/মণিপুরী-মলেস/ফিরিঙ্গি-লান (Anglo-Manipuri War), ১৮৯১ সিদা ঈবুংশীজ চুঙ্গোয়ম্না/চীঙলেনসনা ফুঙ্গানাই শঙলাকপা [চৈ:কু:, ২০০৫, ৪৮৯] গা য়াম্না চয়েৎননা চম্মম্লহনবা অমা মৈতৈ খোংজোম পর্ব্বগী অশৈবশিংনচিংবনা পীরি। হায়রিবা মতমদুগী মণিপুর গোভর্নমেন্টকী অচৌবা ফম পায়রিবা/ওইরিবা স্নখ্যা চীঙলেনস্নাসি খৃঃ ১৮৯১ সিদা মজাঈবুংঙো অনি, মজাঈবেম্মা অহুম পুন্না মচা মঙা লৈরবনি। অদুবু অশৈবনা অমসুং লীলা-দ্রামাগী মীনা পাউনা ব্রজবাসিগী মফমদা মমাশীজনা শীন্নহনবগী ৱাফম হাপ্লীরি। অমবু ওইরবসু অমবু ওইরবসু অমনা অথোকপমগী লানফমদা এপ্রিল ৬ তা (সনাহল/শঙ্গোইস্না) শিবনি। অদুগা সনখ্যা চীংলেনস্না খোংজোমগী লানফমদা কেপ্তেন দ্রুরী অমসুং গুর্খা সিফাই ৫০ গী সেক্তরদা এপ্রিল ২৫দা শিবনি। অমনা, স্নখ্যা চীঙলেনস্নাসিনা কর্ত্তা বংস/শাগৈগী মৈদিংঙু লাবন্যচন্দ্র (খৃঃ ১৭৯৮-১৮০০) গী পুরুপ্তা/ফুরুপ্তা লাবন্যচন্দ্র মহারাজগী মচাঈবুংঙো ঈবুংশীজ সিংহজিৎস্নাগী মজাঈবুংঙো ঈবুংশীজা পোচাম্না পোককপনি।

মৈত্রবাক্কী থৌদাংদা ঈবুংশীজ শঙ্গোয়স্না

ঈবুংশীজ শঙ্গোয়স্নাসি মহাক্কী পোকপা মতম, চাওরকপা, মহৈ-মশীং তম্বা, য়ুম্বানবগী পুন্সিদা খোঙদাবনচিংবগী মতম অমসুং থৌদোক-থৌদৌনচিংবগী লমদাংদা থোইদোকপা ঈ-পাউ অমত্তা ফংবা ঙমজদে। মহাক্কী মমিংসি স্নখ্যা য়াইস্কুল লাকপগী মচা স্নাহল হায়না চৈথারোল কুম্বাবদা চনবীরস্লিবা অসিগা [মথক্কীসিদা, ৪৮৮] চীনবুঙ ৱারীদগী মহাকসি মপাগী মতুং ইন্দুনা খৃঃ ১৮৯১ গী এপ্রিলগী থৌবাল অথোকপমগী লান চৎপা য়াওখি অমসুং মপা-মচা অনিমক বৃটিশ লাম্মীগী মখুত্তা শিখি, হায়বসিগা অসিখক তারবা মতুংদা ঈবুংশীজসিগী মরমদা থি-হুম্বা হৌরকখিবনি, হৌজিক্তা

থিজরিবনি। অদুবু মণিপুর ইতিহাসনা শকখঙবীদ্রবা মহাক্না মমা লৈপাক মণিপুরগীদমক্তা কৎখিবা থৱাইদুগীদমক্তা মতমসিগী লৈমায়দা লৈই অমত্তং মরোন থোক্তনা থমজনীঙবদগী থবকসি পায়খৎচরুবনি।

খৃঃ ১৮৯১ গী মৈতৈ-মলেসকী লান

খৃঃ ১৮৯০ দা লৈঙাক-ৱায়েন-থৌদাদা ঈচা-মীচা খায়বা, য়োংলৈ-মেললৈ নাইনা মীচঙ-মীখায় নাইবা মহারাজ সুরচন্দ্র (খৃঃ ১৮৮৬-৯০) গী মথক্তা মনাউ ঈবুংঙো অঙৌম্না অমসুং জিলাঙম্বনা সেনাপতি টেকেন্দ্রজিৎ বীর সিংহ এলাইজ কোইরেং অমসুং যুবরাজ কুলচন্দ্রধ্বজ এলাইজ ঙক্রাচাবা য়াওদনা মখোয় অনিগী মরন্নাই মরমদগী চহিসিগী সেপ্তেম্বর তারিক ২১ নোংমাইজিং নুমিৎকী অহিং নোংয়ায়দা ফোংনা লানহৌদুনা মহারাজসিবু কোনুংদগী তাম্থোকখি। লানহৌসিদা সেনাপতি অমসুং যুবরাজসু অচুম্বগী মায়কৈদা য়াওশিনখিদুনা চীরোন তাগনবা নিংথৌদু ফম্বালদগী চিংথরবদা অমুক লৌনম লাং থাক্তুনা মণিপুরদগী নাম্থোক্লগা মপা বৃটিশতা অমুকসু হন্না মনাউশিংবু নমথাক তৌদুনা নিংথৌ ফম্বাল হঞ্জিনহনবীয়ু হায়দুনা বৃটিশকী বুট লেক্লুবগী থৌরৈতনা থৌথিবা, লোইলম শন্দোক্লুবা “খায়দোক্লৌ অদুগা ৱায়েল্লু” হায়বা খুজীনবু খুৎপায়নরিবা বৃটিশনা খৃঃ ১৮৯১ গী মার্চ ২৩ দা য়োংনা হৌদোংগী তল য়েল্লুনবা অসামগী চীফ কম্মিস্নার মি: জে: ডবলিয়ু: কুইন্টনবু গুর্খা সিফাই ৪০০ গা লোইননা মণিপুরদা থারকখি। লাম্মীগী মপাঙ্গলগী ময়াই কারবা, ঙকচাও থেকপা অমসুং হৌন-লমচৎ খঙদবা কুইন্টনসিনা মহাক্না মচাওরবা শাদুনা ঙম'নি-ঙম্মোয় খঙদনা চহিসিগী থাসিগী তারিক ২৪গী অয়ুক অঙনবদা মনীঙ-মখা তল্লিবা, মশা মতোমতা লৈঙাকচবা অমসুং মশাগী মনিংথৌনা হাইনা-হুয়্না পাল্লিবা লৈপাক অমগী মনীঙতম্ববু ঈরাৎচবা যুবরাজবু ময়ুমক্তদগী ফাগনি হায়দুনা লৌনম-খুজীন তৌদুনা লান হৌরুবদগী মহাক মশাদা নত্তনা লাম্মী লুচিং-পুরেন কর্নেল স্কেন, মণিপুরদা লৈবা বৃটিশ পোলিটিকেল এজেন্ট মি: গ্রীমউড, মি: কোসিন্স, মি: লেফটেনেন্ট সিম্পসন অমসুং বেঙ্গুন-খোংবা গুর্খা সিফাই১ গা মৈতৈগী/মণিপুরগী মিলিটরী কোর্টনা বিচার তৌরগা নুমিৎসিগী অহিং নোংয়ায়ৱাইদা মঙক কক্তুনা হাৎপা হায়বা লানহৌবশিংবু হাৎপগী পনিসমেন্টতু পীখি অমসুং মণিপুরী-মলেসকী লৈঙাক্লোনগী মরী পুন্নমক ককথৎনখি।

খৃঃ ১৮৯১ গী মার্চ ২৪, শগোলশেলগী অহিংগী থৌদোকসিদা মতমদুদা লাংথবান/কাঞ্চিপুরদা লৈবা বৃটিশ কেন্টোম্মেন্টতগী ৪৩শুবা গুর্খা লাইট ইনফেন্ট্রীগী

সিফাই ৩৫ খক মখোয়গী জমাদার বিরবল নগরকাতিগী লাঞ্জেন-খোঙথাংগী লাঞ্জিং মখাদা তুমুরোমদা ডবল মার্চতা লান চেনখিরম্মী। হায়রিবা নুমিৎসিগী থৌদোক-ৱাথোকশিংসিদগী বৃটিশশিংনা মায়কৈ খঙদনা চেন্নবা অমসুং মণিপুরী লান্মীশিংনা তান্নবা, চেনখি-চেনখিবা মায়কৈশিংদা তান্নবগী শন্দোক্লকপসিদগী মখা তারকপা ওইনা মথংগী নুমিৎ ঈরাই, মার্চ ২৫ দা মণিপুর সরকারনা ইন্দিয়ান বৃটিশ গোভর্নমেন্টকী মথক্তা লান তৌরে হায়না লাউথোকখি।

থৌবালগী লানফম

মার্চ ২৪ গী অহিংদা লংথবান বৃটিশ কেন্টোন্মেন্টতগী জমাদার বিরবল নগরকাতিগী মখাদা চেনখিবা গুর্খা লাইট ইনফেন্ট্রীগী সিফাই ৩৫ দু থাসিগী ২৭ কী অয়ুক্তা তুমুগী বৃটিশ মিলিটরী কেম্পতা থুংলম্মী অমসুং মখোয়না মণিপুরদা থোক্লিবা থৌদোক-ৱাথোকশিংদুগী ঈ-পাউশিং, মরু ওইনা, মি: কুইন্টন্নচিংবা বৃটিশ ওফিসার মঙা মণিপুরীশিংগী মখুত্তা চনখ্রে (মখোয়দি ৫ সি কক্তুনা হাৎখ্রে হায়বসি খঙখিদে), হায়দুনা কেম্প কম্মাণ্ডর লেফটেনেন্ট জি: জি: গ্রান্টতা তমখিরম্মী [E.C.G., 2000, 180]। মসিদগী গ্রান্টসিনা মহাক্কী মথক থোংবা ওফিসারদা পাউ পীরম্লগা মহাক মশাবুনা খুদক্তুমক্তদা মাগী মখাদা লৈবা গুর্খা সিফাই ৫০ অমসুং লাঞ্জেল্লকপা জমাদার নগরকাতিগা লোইনরকপা সিফাই ৩৫দুদগী ৩০দুগা পুরগা মণিপুরদা চত্তুনা মণিপুরীশিংগী লানফা ওইখ্রবা মখোয়গী ওফিসার ৫দু কনবা ঙম্বা য়েংবা চৎননবা পার্মিসন নীরগা তুমুদগী থাসিগী ২৮ দগী খোঙশাল্লকখি। মহাক্না পীরম্লিবা পাউসি বর্মাদগী ভারতকী গভর্নর-জেনরেন্দা মখোয়না হৌবা লানহৌসিবু মণিপুরনা হৌবা লানহৌ ওইনা পাউ পীশিনখি। মসিদগী বৃটিশ ইন্দিয়ান এডমিনিষ্ট্রেসনগী সুপ্রিম কাউন্সিলগী মীটিং ফমদুনা মণিপুরদা মায়কৈ অহুমদগী অৱাংগীনা কোহিমাদগী, নোংচুপকীনা সিলচরদগী অমসুং নোংপোক্লোমগীনা তুমুদগী লান্দানবগী ৱারেপ লৌখি অমসুং থাসিগী২৯ অমসুং ৩০ দা মণিপুর ফিল্ড ফোর্স শেম্নবা য়াথং পীখি [N.K.S., 1983, 43 অমসুং XXXXVIII]। অদুগা চহিসিগী থাসিগী তারিক ৩১ দা বৃটিশ গোভর্নমেন্টনা মণিপুরগী মথক্তা লান তৌরে হায়না লাউথোকখি [ডা: ল: চ:, ১৯৭০, ১৭] ৱাফমসিদা লেপ্তুনা বৃটিশকী লান্মী মপৈ অহুম্না চহিসিগী এপ্রিল থাগী অহানবা চয়োন্দগী মণিপুরদা লান্দাবগী খোঙজঙ চঙশিন্নবগী য়াথংসু পীরম্মী [N.K.S., 1983, 43]।

জি: জে: গ্রান্টনা গুর্খা সিফাই ৮০গা লোইননা তুমুদগী মার্চ ২৮ দগী মণিপুরদা চঙশিল্লকখিবদু পোখাবা লৈতনা ডবল মার্চতা লাকখিবনা মখোয় পেল্লেন্দা থাসিগী (মার্চকী) তারিক ৩০ গী অয়ুক পুং ৭ তা থুংলম্মী। খোঙচৎসিগী মরমদা বৃটিশকী ক্রুপ অসিগী কম্মাণ্ড তৌরিবা লেফ: গ্রান্ট মশামকসিনা পীরিবা ব্বারোন্দিঃ-

At 5 a.m., 28th I started with 50 of my men, one hundred and sixty rounds each, 30 Ghoorkas, Martini rifles, sixty rounds and 3 elephants marched till 5 p.m., then slept till 11 p.m., marched and fought all the way till we reached Palel, at 7 a.m. 30th, having driven 100 and 50 men out of a hill entrenchment and 200 out of Palen, at the foot of the hills without loss. Elephants could only go 1 mile or so an hour over these hills. ....Prisoners taken at Palel said that all the Sahibs killed or escaped .... [E.C.G., 2000, 181]

অসিনি। মথক্কী ব্বারোলসিদা য়াওরিবা গ্রান্টকী লাম্মীনা লাছেংনরিবা অমসুং মখোয়না লানফা ওইনা ফারিবা মণিপুরগী সিফাইশিংসি য়েনখোয়বা (রুদ্রসিং) মেঞোর/মেজরনা নোংপোকলোমদা বৃটিশশিং তান্নবা মার্চ ২৯ দা মৈতৈ কোনুংদগী চৎখিবা– ''তেংনৌপন য়ৌএ। অশাংবা সুবেদার, মাইব্যা জমাদার অসিনচিংবা মী ৫ ফাদুনা পুখ্রে, লাঙথেন্দা নুপা ৫০ ফাদুনা পুখ্রে, বেকরী ওইনখি [চৈ: কু:, ২০০৫, ৪৮৬], হায়না চৈথারোল কুম্বাবদা পীরিবা অসি ওইগনি।

লেফটেনেন্ট জি: জে: গ্রান্টনা খৃঃ ১৮৯১ গী মার্চ ৩০ সিগী নুমিদাংগী পুং ১১ তাবদগী পল্লেন্দগী অৱাংলোমদা কাখৎ-হাইগৎলক্কুনা মথংগী নুমিৎ মার্চ ৩১ গী অয়ুক পুং ৭ তা থৌবালগী লমখৈ মনুংদা থুংখিরম্মী। অদুগা মহাক্না থৌবাল তুরেল য়ৌনা কাখৎলক্লম্লগা থৌবাল অথোকপম, অরোং তুরেনগী য়েৎথংবা তোর্ব্বাল্লোমদা তেঙ্গোল শাদুনা লৈরম্মী। অমরোমদা বৃটিশশিংনা শারিবা তেঙ্গোলসিগী পাউসি মৈতৈ সনা কোনুংদা নুমিৎসিমক্তদা য়ৌখি। অদুনা নোংপোক্লোমগী লান্দা-লানজঙলক্লিবসি থিংননবা মৈতৈ সনা কোনুংদা থৌরাং শেম-শাখি।

থৌবাল অথোকপগী লানফম অমসুং লান

বৃটিশনা অথোকপমদা তেঙ্গোল শাদুনা লৈরে হায়বা পাউসি তাবগা মৈতৈ সনা কোনুংদগী মণিপুরগী সেনাপতি অঙৌম্না (ভুবনসিংহ) না লুচিংদুনা শ্রী মায়পাক (লোকেন্দ্রজিৎ বীর সিংহ), ৱাংখৈরাকপা; ঈবুংশী দোলাইরোই হঞ্জবা, ঈবুংশী হাওজৌ (মচা) য়াইস্কুল লাকপা, চোংথা অয়া পুরেন মেঙ্গোরনচিংবা য়াওনা মৈতৈ সিফাই ৩০০ পুদুনা থৌবাল য়ৌনা চৎখি [মথক্কীসিদা, ৪৮৭]। হায়রিবা থৌবাল অথোকপমগী লানফমসিগী লান অসি তাংকক অনি থোক্লা খায়দোক্তুনা মিৎয়েং থম্না য়াই।

১) থৌবাল অথোকপমগী লানগী অহানবা তাংকক

অহানবা তাংককসি অথোকপমদা বৃটিশশিংনা তেঙ্গোন শারবা অমসুং মৈতৈ লান্মীনা থৌবাল্লোমদা লান ঙাকপা লাকপা অসিসু মনুং চল্লি। হায়রিবা তাংককসিগী মরমদা চৈথারোল কুম্বাবনা পীরিঃ-

মাইব্যা সুবোনগী কুম শক ১৮১২... লমদা থা ২১নি লৈপাকপোকপা (মার্চ ৩১, ১৮৯১ ইং) দা নোংপোক্লোমগী লান্না তকশিল্লকপনা অথোকপম লৌৱাইদা তেঙ্গোল শাদুনা লৈরে হায়না পাউ থুংলৈ। শ্রীযুৎ সনা য়াথংনা শ্রীমনাউ ঈবুংঙো সেনাপতি, শ্রীম্না মায়পাক ... সিফাই ৩০০ লোইনদুনা থৌবাল য়ৌনা চৎখি। .... ২৫ নি থাংজ (এপ্রিল ৪, ১৮৯১ ইং) দা .... নোংপোক্লোমদা মনাউ-ঈবুংঙো সেনাপতি, মচা ঈবুংঙো য়াইস্কুল লাকপা ২মনচিংবা লিলোংদা তেঙ্গোল শাদুনা লৈএ। ..... ২৬নি লংমাইজীঙ (৫।৪।১৮৯১ ইং) ..... নোংঙাল্লগা (এপ্রিল ৬, ১৮৯১) অরোং থোংদা চোংথা (অয়া পুরেন অঙাংতোন/নীলমনী সিংহ) মেঙ্গোরগী তেঙ্গোলগা কাপ্পববু সাহেবকী তেঙ্গোলনা তকখায়রকএ। মী ২০ মরুম শিএ হায়বা পাউ তারে, লৈপাক পুম্নমা লাঙতক্লে। মনাউ ঈবুংঙো সেনাপতি, মচা ঈবুংঙো য়াইস্কুল লাকপনচিংনা তেঙ্গোল মীয়াম পুম্নমনা শরাং পণ্ডিততা হঙএ। তেঙ্গোল অসি চেনবা তারে, কাল অফবা য়েংঙু হায়বদা পাঞ্জিনা ....। অদুদগী নুমিৎ য়ুংবা মতুং পুং ৬ তাবদা থৌবাল কৈথেন্দা তেঙ্গোল শাই। নুপী অঙাংদি কায়দুনা চেন্নরে। মাইস্না কৈরুংবা, নারেংবা লাল্লুপচিংবা ২মনা তোমজিংদা মতোন্দা বমদ্যার পুখত্তুনা কাপ্লে। সাহেবকী মরুনা য়ৌরকএ। নারুংবগী মখোঙদা পাল্লে, শিদে। পেংগুন ১ পাল্লে, শিদে। স্না য়াইস্কুল লাকপনচিংবা পুম্নমক থৌবাল কৈথেলগী নোংচুপ্তা তেঙ্গোল শাদুনা লৈএ। নোংঙাল্লগা তুরেন ৱাংমা তোমচীঙ মখা ৱাইখোমগী ইংখোন্দা তেঙ্গোন শাদুনা

লৈএ। মনাউ ইবুংঙো সেনাপতিনচিংবা লৈপাক পুন্নমক দরবার তৌএ। – ''সরকার নখোয়বু চৎলো'' হায়না পেংগুন্না হায়ববু, সরকারগী পেংগুন মরোন্না হায়রকএ, – ''মৈতৈ নখোয়বু শোক্করবদা ঙমই, ঙমদে খঙদনা হনবা হৌনদে, নখোয়দুম হনখরো''। অদুগা অথোকপমগী য়ুম তুমনা মৈ থাই। শগোলশেমগী ইংখোন্দা তেঙ্গোল শাদুনা লৈয়ে। মৈতৈনা চঙবসু ঙমদে। সাহেবনা তকশিল্লকপসু ঙমদে, অসুম্না লৈনরে। লাঞ্জাবা মশেন্দি য়াম্না কাপ্লেএ। সিফাই মচা নাকে নাকে হায়বা মী ৫০ মরুম নোংপোক্কুম চঙদুনা কাপ্পরে। অদুদসু কায়বা ঙমদে, হল্লকএ। অদুগী তেঙ্গোল অনিমা ফি য়াম্না হাইনৈএ, অদুসু য়ানদে হায়দুনা হল্লকএ। টেলিগ্রাম বাবু চঙদুনা তেঙ্গোন্দা থুংলবদা, –''বাবু ! নঙনা লাকপদি করি ব্রা লৈবনো? - হংএ। বাবুনা হায়এ –''সাহেব লুক নখোয়বু মনাউ ঈবুংঙো সেনাপতিনচিংবা লৈপাক্না হায়রকএ, 'সাহেবসু হনখ্রো, ঐখোয়সু হল্লগে, হায়রকএ; নখোয়গা ঐখোয়গা কাপ্পবসি কান্নদে, নখোয়গী লৈপাক্তা হললো !'' হায়রবদা মখোয়না খুমএ –''নখোয়গী নথৌ করি লৈতে, ঐখোয়দি হনবা হৌনদে,'' অসুম্না খুম্মে, অদু তারবদা হল্লক্তুনা হায়রৈ – ''মখোয়দি হল্লু হায়বা য়াদরে '' তল্লবদা মনাউ ঈবুংঙো সেনাপতিনচিংবা লৈপাক পুন্নমনা খন্নৈএ- ''মখোয়না য়াদ্রবদি, ঐখোয়না ঙল্লবসু মখোয়না ঙল্লবসু লৈপাক পুন্নমক চঙলসি লেপ্পরে॥'' [চৈ:কু:, ২০০৫, ৪৮৬-৮৮]।

অসিনি। অদুগা চৈথারোল কুম্বাবনা পীরিবা ৱাফমশিংসি পাউথাং হায়বা/ পুবা অমসুং তম্বা হায়বদুনি, মীনা ৱারী লীবীরগা ৱারীদু ইবনি। অদুগা লানফমসিদা বৃটিশকী মায়কৈদা লান্মীগী কম্মাণ্ডর ওইরিবা লেফটেনেন্ট জি: জে: গ্রান্টকী মিৎনা উবা পাউদমগুম্বা মহাক্না পীবা/ইবা ৱারোল মখাদা থমজরি মদুদিঃ-

I marched at 11 p.m. 30th and neared Thoubal at 7 a.m., meeting slight resistance till within 300 years of the river, 3 ft. to 6 ft. deep, and 50 yards broad there seeing a burning bridge I galloped up on poor clinker (.......), and was greeted by a hot fire from the mud walled compound on the left of the bridge and trenches on the right in open all across the river. I saw the wooden bridge was burnt through, and made record-time back to my men, emptying my revolver into the enemy behind the walls.

My men were in fighting formation..... We opened volleys by sections (ten men) and then advanced, one section firing a volley while the other rush forward 30 paces, threw themselves down on ground and fired a volley, on which the other section did likewise. Thus we reached 100 yds. from the enemy, where we lay for about 5 minutes, firing at the only thing we could see, puffs of smoke from the enemy's loopholes, and covered with the dust of their bullets. I had seen one man clean killed at my side and had fell a sharp flick under my arm and began to think we were in for about as much as we could manage; but the men were behaving splendidly, firing carefully and well directed. I signalled the supports to come up wide on each flank; they came with a splendid rush and never stopped on joining the firing line but went clean on to the bank of the river within 60 yds. of the enemy, lying down and firing at their heads. .... and got across nearer to the bridge, the men fixing bayonets in the water.

The enemy now gave away and ran away all along, but we beyonetted 8 in the trenches on the rights, found 6 shot through the head behind the compound wall. At the 2nd line of the walls they tried to rally but our men on the right soon changed their minds and on they went and never stopped till they got behind the hills on the top of the map; our advance and their retreat was just as if you rolled one ruler after another up the page on which the map is.

When I got to (A) I halted in sheer amazement, the enemy line was over a mile long. I estimated them at 800, the Subadar at 1200, afterward heard they were 800 men besides officers. They were dressed mostly in while jackets with white turbans and dhotis armed with Towermuskets, Enfield and Snider rifles and about 200 in red jackets and white turbans armed with Martini-s a rifle that will shoot twice as far as our sniders. I simply dared not pursue beyond (A), as my baggage was behind and beyond them. I had seen 2 or 3 hundred soldiers half a mile on my right rear.

At 8 a.m. I was in the 3 lines of compounds each compound containing a good house about 30ft by 20 ft (one room)

and 3 or 5 sheds and a paddy house. We carried over our baggages on our heads leaving a strong party at (A), and set to work to prepare our position of defence. I had used 80 of our 160 rounds per man, only one man was killed....

We filled the paddy-house with paddy about a ton, ... On April 1 at 6 a.m. my petrol reported enemy advancing in full force from their new position. I went to (A) where picket was and took a single shot with a Ghoorkha's Martini into a group in 10 to 12 at 700 yds.

Then a group assembled on the hill about 1,000 or 1,100 yds off and the Ghoorkha Jamadar fired and one went rolling down the hill; I fired again but no visible effect. The enemy then retired under cover; but at 3 p.m. they advanced in full force. I lined wall (A) with 50 men, holding rest in reserve in the fort.

The enemy advanced to 600 yds when we opened volleys and after firing at us wildly for half an hour they again retired to 800 yds and suddenly from the hill a great "boom" a scream through the air, then 50ft over our heads a large white cloud of smoke, a loud report, and fragments of 9 lb or 10 lb elongated common shell from a rifle cannon fell between us and our fort; a second followed from another gun, and burst on impact to over front firing a patch of grass; they went on with shrapnel.

.... and soon I had the exact range of the guns, by the smoke and report trick 900 on 970 yds and after half an hour during which their fire got wilder and wilder, both guns disappeared and only one turned up on the further hill, 1500 yds from (A) from which they made poor practice, as the Ghoorkhas' bullets still reached them and they only ran the gun up to fire and feared to lay it carefully. At this time the enemy kept up their rifles fire from 600 to 800 yds, but I only replied to it when they tried to advance nearer.

.... At 3 p.m. a patrol reported a man flag signaling. I went out with white flag and met a Ghoorkha of 44th, a prisoner in Manipuris' hand who brought a letter signed by 6 or 8 Babu prisoners, clerks, writers, post and telegraph men saying there were 50 Ghoorkha prisoners and 58 civil prisoners and imploring me to retire. If I advanced they would killed the prisoners; if I retired the Durbar would release them and send them to Kachar and I would retired to Tammu with those who wished to come with me.

I also wrote to the Maharaja and also on 2nd, 3rd, 4th and 5th messages passed from me to Maharaja and his two brothers Jubraj and Senaputti, the Heir and Commander-in-chief.

I wrote refusing to move without the Ghoorkha prisoners at least and said I did not care for 5000 Manipuri Babus .... At last Jubraj said that the prisoners had been sent away to Assam and sent me 500 pounds ata and 50 pounds each dhal and ghee to retire with. I sent back the rations and refused to move without a member of the Durbar as a hostage to remain at Tammu till prisoners arrived at Kachar and Kohima. They offered me a Subadar.... [E.C.G., 2000, 181-87].

অসিনি। ব্রাফম অনিসিদা অহানবগীসি থৌদোক-ব্রাথোক্কী অমসুং থৌদোক থোকপগী মতম-থাবান/তারিক, থানচিংবা মথক-মখা ওন্ন-তৈনা পঙচন চনশিনবা, পঙইদা ইশিনবনি, হায়বসি চৈথারোল কুম্বাবগী ব্রারোল মশাসিনসু অদুম্মক উৎলি। মরম অসিনা হায়রিবা ব্রারোলসিগী মফম (লানবন শাফম), চৎলিবা মীশীঙ, মমিংগুম্বা খর নত্তনা অতৈগী মরমদদি মথক-মখা ওন্নে হায়না খঙ্জে। ব্রারোল অনিমকসিদগী শুপচিন্না য়ৌখৎলগা ব্রাথোক-লাম্থোক্কী পরীংদু মখাদা থমজরিঃ-

জি: জে: গ্রান্ট অমসুং মহাক্কী লাম্মী লাম্মীনা তুমুদগী মার্চ ২৮দগী লাকপনা পল্লেনদা থাসিগী ৩০ গী অয়ুক পুং ৭ তা থুংলগা মফমদুদা চাক-ঈশিং চা-থক্কুনা পোত্থারগা অমুক নুমিৎসিগী (মার্চ ৩০গী) নুমিদাংগী পুং ১১ দগী লাক্কুনা থৌবালদা তাং ৩১ গী অয়ুক পুং ৭ তা থুংখি। মহাক্না মণিপুরদা চঙলকপসিগী পাউসি ফংলদুনা সেনাপতি অঙৌসনানা লুচিংবা মৈতৈ লাম্মীনা থীবালদা মার্চ ৩১ গী নুংদাংদা থুংলগা

এপ্রিল তারিক ১ দা (লমদা ২২ নি য়ুমশকৈশদা) মহারাজগী য়াথং (বৃটিশকী লানফাশিংগী ৱাফম) সি পাউ ফাওনখি। পাউ চথোক চৎশিন তৌনদুনা এপ্রিল ২, ৩ অমসুং ৪ ((লমদাগী ২৩ নি, ২৪ নি অমসুং ২৫ নি, শগোলশেন, ঈরাই অমসুং থাংজ) ফাওবা লৈখি. অদুনা ২৫ নি থাঙজসিদা বৃটিশকী লানফাশিং থাদোকখিবগী ৱারোল চৈথারোল কুম্বাবদা পীরি [চৈ: কু:, ২০০৫, ৪৮৭] অদুগা এপ্রিলগী তারিক ৫ (লমদাগী২৬ নি) নোংমাইজীঙসিসু লেফ: গ্রান্টকা মহারাজগগী মরক্তা পাউ চৎনৈ। মরক্কী পাউ চৎনরিঙৈ মনুংসিদা এপ্রিল ১ দা মৈতৈ লানবন থৌবাল তুরেন ৱাংমা কৈথেলগীনা নোংচুপ্তা শাদুনা লৈ, মথংগী নুমিৎ এপ্রিল ২ দা থৌবাল তুরেল লাল্লগা তোমচীঙ চীঙগী মখা ৱাইখোম ঈংখোল হোংখি। অদুগা এপ্রিল ৪ (লমদা ২৪ নি থাঙজা, থাঙজনা নিনি পানবনি, ২৫নিসু ওইবনি) দা মণিপুরনা ফাবা বৃটিশকী মীশিং থাদোকপগী ৱাফম য়ানরবদা অঙৌম্না সেনাপতি, মায়পাকম্না (লোকেন্দ্রজিৎ বীর সিংহ) অনিনা লিল্লোংদা মৈতৈগী পন্নীঙ কেম্প (Rear Sector Camp) লীংখৎখিবনি। অদুগা এপ্রিল ৬ দা থৌবাল অথোকপমগী খারোমদা চেল্লিবা অরোং তুরেলগী মথক্তা শাবা থোংদা চোংথা অয়াপুরেন অঙাংতোন/নীলমনিগী লান্মীগা কাপ্নবদগী মৈতৈগী মী ২০ লোম শিখি, বৃটিশকী সিফাই ১ শিখি।

থৌবাল তোমচীঙগী তেঙ্গোলগা অথোকপমগী বৃটিশ তেঙ্গোলগা শোক্লবা লানসিদা মৈতৈশিংনা কোয়শিন্দুনা এপ্রিলগী তাং ৫ অমসুং ৬ (লমদাগী ২৬ নি অমসুং ২৭), নোংমাইজিং অমসুং নিংথৌকাবসিদা লান্দাদুনা তেঙ্গোল থুগায়নবা হোৎনববু লম্পাক্তা কোম তৌদুনা লৈবা অমসুং লৈপাক্কী পল্লি লানবন মচানা কোয়শিন্দুনা লৈখিবনা মৈতৈ লান্মীশিংনা চঙশিনবা, লানবন/তেঙ্গোল থুগায়বা ঙম্লমদে। অদুগা বৃটিশ সিফাইশিংনসু মপান্দা হাইদোরকপা ঙমদনা অসুম্না মুক্লদুনা অমগা অমগা খুদোংচাবা ঙাইনদুনা লৈনরম্মী।

২) থৌবাল অথোকপমগী লানগী ২শুবা তাংকক

থৌবাল অথোকপমগী লানসিগী অনিশুবা তাংককসি খৃঃ ১৮৯১ গী মৈতৈ-মলেস লান (Anglo-Manipuri War, 1891) গী এপ্রিল তাং ৬ (তরুক) সিগী নুমিৎসিদা স্নখ্যা মায়পাক (লোকেন্দ্রজিৎ বীর সিংহ) স্নাদা খা-নোংপোক/মৈরমগী লাল্লমসিগী ওভর ওল কম্মাণ্ডর (Overall Commander) হাপ্তুনা মহাক মশানে, স্নখ্যা য়াইস্কুল লাকপা (ঈবুংশী হাওজৌ মচা, কর্তা বংস), ঈবুংশী দোল্লাইরোই হঞ্জবা, য়েংখোইবা মেজর, চোংথা (অয়াপুরেল) মেজর, ৱাংখৈ (মৈরাবা) পোইলা

(Captain) য়াওনা মৈতৈ লান্মীনা লান্দাবগী মতাংসিদগী হৌরগা লেফটেনেন্ট জি: জে: গ্রান্ট অমসুং মহাক্কী লান্মীনা অথোকপমগী বৃটিশ কেম্প থাদোক্তুনা চৎখ্রে হায়বা খঙনরকপা অদু ফাওবনি। অদুগা হায়রিবা মতাংসিদনি সনাহল শঙ্গোইস্নানা মমা লৈপাক্কীদমক্তা অমসুং মপা ঈবুংঙোবু নোংমৈনা কাপ্পা সিফাইদু হাৎনবা হোৎনবদা মথৱাই থাদোকখিবদু। হায়বদি নোংমাইজীঙ অমসুং নিংথৌকাবা নুমিৎ (লমদাগী ২৬নি অমসুং ২৭ নি পানবা নৎত্রগা এপ্রিল ৬) সিগী মৈতৈগী লান্দা লাঞ্জঙসিগী মরমদা পীরম্লিবদিঃ-

.... মাইব্যা সুবোনগী কুম শক ১৮১২ ... লমদা থা ২৫ নি থাঙজদা দরবার তৌদুনা ২৬ নি লংমাইচীং (তাং ৫।৪।১৮৯১ ইং) দা নুমিৎ য়ুংবা মতুং পুং ৫ দা ময়াম্নুং ৱাংখৈরাকপা, মচা ঈবুংঙো য়াইস্কুল লাকপা .... অসিনচিংবা লৈপাক পুম্নমা লান চঙখিএ। অদুদা মখোয়দি ঈংখোন্দা থুপলদুনা লৈখ্রে। ইংখোন্দা কোম তৌদুনা লৈএ। নোংমৈদি য়াম্না কাপথোক্লকএ। মৈতৈগী সিফাইনা নোংমৈ য়াম্না কাপশিন্দুনা মখোয়বু কোয়রে। মখোয়দি চখোকপা ঙমদরে। [মথক্কীসিদা, ৪৮৮]

অসিনি। অসুম্না কোয়শিন্দুনা থম্লবা, কোম (Trench) তৌদুনা ফিভম চেৎলবা বৃটিশকী তেঙ্গোলসি থুগায়বা ঙম্ননবা করি তৌগদবগে হায়বদু মথংগী নুমিত্তা মৈতৈ তেঙ্গোন্দা খন্নরখিগনি। অদুবু কেম্প অসিদগী বৃটিশ সিফাইশিংনা লান হন্দোকখিবসিদা বৃটিশকীসু অমাঙ-অতা, মিপাই-থাবাইবা কয়া থোকখি,অদুবু থোক্তবদি অদুম্মক শাখি।

শঙ্গোয়ম্না লানসিদা থৌদাং য়াখিবাঃ- ঈবুংশী শঙ্গোয়ম্না/সনাহল, মশাগী চহি ৪০ গী ঙকয়া যুবরাজ কোয়রেং নৎত্রগা কত্বান/সেনাপতি টেকেন্দ্রজিৎ বীর সিংহ খোয়গী লোন্দানি। মহাক্না মণিপুরগী লৈঙাক্লোনগী থৌওঙ-থৌরমশিং, থৌদোক-ৱাথোকশিং, থৌশীল-থৌগায়, থৌরাং-থৌদাংনচিংবা পুবা, লৌবা নৎত্রগা হায়রিবশিংসিদা শরুক য়াবা, চেনবা, য়াওবনচিংবা হকথেংননা খোঙদারুদ্রগসু মপাঈবুংঙোগী থৌগল ইনগনি হায়দুনা মপা ঈবুংঙোনা লৈপাক্কী থবক, থৌদাং য়াগনি হায়দুনা য়ুমদগী থোক্লকপা নুমিৎ খৃঃ ১৮৯১ গী মার্চ তাং ৩১, লৈপাকপোকপা নুমিৎসিদা ময়ুমদগী খোঙ থাংদোক্লক্তুনা মপাবুং স্নখ্যাগী থৌগল তৌজরক্লিবনি। মপাবুং স্নখ্যা হাওজৌ মচা য়াইস্কুল লাকপদি লৈপাক্কী মশক নাইবা, তোমথিন ওইবা, লৈপাক থৌগায় পুরকপা অঙম-অথৌশিংগী মনুংদা অমনি। মপাবুংসিনা মেঞ্জোর ওইরিঙৈ

খৃঃ ১৮৫৭ তা ভারতবর্ষগী সিপোই মিয়ুটিনী ঙাকথোকপগী থৌদাং লৌবগীদমক্তা খৃঃ ১৮৫৮ দা মিয়ুটিনী এৱার্ড (Mutiny Award), কিল্লুট (Killut = Robe of Respect) লণ্ডন্দগী পীরকপা ফাওবা ফংখ্রবনি। মপাবুংসি অহল মতম ওইরবসু (মশাগী চহি ৭০ গী মথক ওইদুনসু) শাফম-লানফমগী অকি-তুজুং লৈবা ওইদবনা থৌগল ইন্দ্রবদি অহল মতম ওইরকপসিদা করি শোয়-ঙামখিগদবগে, মীনা করিদা লাকচখিগদগে, খঞ্জদুনা শেন্নজরি-তুংইঞ্জরিবনি।

ম্নখ্যামচা শঙ্গোয়ম্নাসি থৌবাল অথোকপমগী লানফম অমসুং লানসিগী অহৌবদগী মণিপুরী লাম্মীশিংগী মরক্তা য়াওরক্লবনি। অদুবু হায়বা ইনবা মচা অমা ওইনা মপাবুংগী য়াকা ইন্দুনা লিপ্লোংদা, থৌবাল ৱাংমা তাবদা অমসুং তোমচীঙ মনাক্তা মৈতৈগী লানশঙদা লৈদুনা মযুমদা শুপহন-হন্দনা থৌগল তৌজরকপনি। মহাক মপাবুংনা চঙবা লাঞ্জঙ খুদিংমক্তা থৌগল ইল্লকখি। থৌবাল অথোকপমদা বৃটিশ সিফাইশিংনা কোম তৌদুনা মশা লোৎলগা নোংমৈ চীন্দোন থিন্দোক্তুনা নোংমৈ কাপথোক্লকপসিদা থাদোক্তুনা চৎপসু য়াদা, চঙশিনবসু য়াদা তৌদুনা লৈখিবনা এপ্রিলগী তাং ৬ কী অয়ুক চুপ্পমা লান শোক্লরগা থৌবালগী ৱাইখোম ঈংখোন্দা শারিবা মৈতৈ তেঙ্গোনগী লানশঙদা করি করম তৌসিগে/তৌগদগে হায়বসিদা চেকশিন্না খন্ন-নৈনখি অমসুং মদুদা তাবা ৱারেপ্তুদিঃ-

.... ২৬ নি নোংমাইজীঙ .... অসুম্না কাপ্পবা নোংঙানবদা (এপ্রিল ৬, ১৮৯১) দা লানফম খুদোংথীরবদা তেঙ্গোল অপুন্বা খন্নরে। ঐখোয়না কাপশিনবসু মখোয়দি কোম মনুংদা লৈদুনা মরু য়ৌদরে। অসিনদি থাঙ পায়দুনা খুৎনা ফংনা য়ান্নরসে, অসুম হায়দুনা মচা ঈবুংঙো য়াইস্কুল লাকপা, মশূ ঈবুংঙো ম্নাহল ২ মনচিংদুনা "নাকে নাকে" হায়বা অথৌবা পুম্নমক চঙখ্রে। য়াইস্কুল লাকপা মপা মচা ২মকা নুমিৎ য়ুংবা পুং ৩ তাবদা সাহেবকা য়ান্নরে। সাহেপ ৩সুং য়াইস্কুল লাকপা মপা-মচাসুং ৫মা শোক্লদুনা শিমিন্নৈ। অদুদগী নুমিৎ তারদুনা তেঙ্গোল হঞ্জিন্নএ। অহিংদা সাহেবকী তেঙ্গোন্দি লোন্না চেনখিএ। ২৮ নি লৈপাকপোকপা (এপ্রিল ৭, ১৮৯১ ইং) দা নোংঙাল্লকপদা চেনখি হায়বা খঙলে। লান্দি লৈতৈ হায়দুনা মনাউ ঈবুংঙো সেনাপতিনচিংবা পুম্নমক হল্লকএ [মথক্কীসিদা, ৪৮৮]।

অসিশিংসিনি। অদুগা হায়রিবা ৱাফমসিসু নাকোঙনা তারগা তম্বা পাউদম্নি। হকথেংননা লান্দুদা য়াওরিবা লেফটেনেন্ট জি: জে: গ্রান্টনা করি হায়রিবগে হায়বদু মখাদা থমজরিঃ-

.... The next morning (6th) they attacked again at dawn, and as I had only 70 rounds per man for Snider and 30 for Martini. I closed into the fort. At first after 40 minutes shelling, they made determined efforts to cross the wall 100 to 200 yds. in front of my front and left; but nearly every man was hit as he mounted the wall and then they remained firing from behind the walls.

At 8 a.m. a good lot had collected behind the wall 200 yds. from my left. I crept out with 10 or 12 Ghoorkha-s who held my rear and right under the hedge, and drove them with loss by an attack on the right flank and we bolted back to fort without loss.

Then at 11 a.m. there was a firing from behind the hedge to our front with a weapon that rang out louder then their rifles. I crept out with a havildar and 6 Ghoorkha-s close in the ditch under the hedge, out to our front from our right up to within 10 yds. of the nearest of them. Then opened a wild fire and bolted as we attacked their left flank; but then we found ourselves in a bit of a hole, for 30 or 40 were in a corner behind a wall, 6 ft. high over which they were firing at us. I had my D.B. 16 bore shot gun and 6 buckshot and 6 ball cartridges and as they showed their heads over the wall they got buckshot in their faces at 20 yds.

When my 12 rounds were fired and the Ghoorkha-s also doing considerable damage we rushed the wall and I dropped one through the head with my revolver and hit some more as they bolted.

When we cleared them out we returned to the fort along the ditch, having had the hottest state 3 mins. on the record and only got the Ghoorkha havildar shot through the hand and some of clothes shot through;we had killed at least ten.

Well as I said we bolted back into the fort and I had 30 minutes' leisure to go all round my fort .... Thus the day passed ....

Next day I heard I had killed the "Bhudda" (Old) Senapati or the commander-in-chief of the old Maharaja, father of the present lot of scoundrels and two generals, but that is not yet confirmed [E.C.G., 2000, 187-89].

মথক্তা পীরিবা ৱারোল অনিসিদগী খণ্ডলিবদি লানফমসিগী লান অসি মৈতৈনা এটেক্ট (লান্দাবা/Offence) নি, অদুগা বৃটিশনা ডিফেন্স (ঙাকথোকপা) নি অমসুং লাল্লোঙসিদা লান্দাবা কাংবুনা খরা হেন্না শোকপা হায়বসিদি মশানা তাদুনা লৈরবনি। অদুগা বৃটিশশিংগী করিসু শোক্তবগুম উৎলিবা মশামকসি মাগী সিফাইশিং অদুনা শগাই শারগা পল্লেন তন্না পুখ্রিবনি। পীরিবশিংগী মতুং ইন্না স্নখ্যামচা শঙ্গোয়স্লানা থেংনখ্রিবা লানওঙসি মখাগীসিনি।

স্নখ্যা য়াইস্কুল লাকপা (ঈবুংশী হাওজৌমচা) না লানফম-লান্দাসিগী লাঞ্জিংপুরেন্নি। মহাক্কী তুংদা স্নখ্যামচা শঙ্গোয়স্লানা ইন্নদুনা থৌগল তৌরিবনি। লানসিগী পান্দমলিবা লাল্লোঙসি থাপ্না নোংমৈ কাপ্নবগী লান্দু নত্তে, নকশিন্নদুনা থাঙগা থাঙগা হাইনবা-য়ান্নবগী লাল্লোঙদুনি। অদুনা মৈতৈশিংনা অথোকপমগী বৃটিশকী তেঙ্গোলসিগী অকোয়বদা লৈরিবা লৈপাক্কী গজ ১০০ দগী ২০০ রোম শাংবা ফুট ৩ দগী ৬ ফাওবগী চাংদা ৱাংবা লৈপন, উশা-ৱাগী লৈপুঙ-হাপুঙগী শম্বলদুদা চঙশিল্লক্লম্মী। মখোয়না মমায় অৱাং ওন্না শারিবা তেঙ্গোলসিগী মমাঙগী লৈপনসি লানশিন্নবা কন্না মৈতৈশিংনা হোৎনখিবনি। মসিগী নোংচুপ্তসু গজ ২০০ মুক শাংবা লৈপন অমনা মখোয়গী তেঙ্গোলদু কোয়শিল্লিবনি। শোক্লরিবা লানসি এপ্রিল ৬কী নোংঙাল তু উরকপা মতমদগীনি। মৈতৈ সিফাইনা মাঙগী লৈপনসি কাখৎলকপগা বৃটিশকী সিফাইনা মনুংদা লৈবনিনা, মখোয়না মৈতৈ সিফাইশিংবু নোংমৈনা হেক্তমক কাপথরম্মী। অদুনা মৈতৈ সিফাইশিংনা লৈপনসিগী মরুমদা লৈরগা নোংমৈ কাপশিন্দুনা বৃটিশকী মথক্তা লান্দারম্মী।

অয়ুক পুং ১১ তারকপদদি মৈতৈশিংগা বৃটিশ সিফাইশিংগা য়াম্না নকশিন্ননা গজ ১০ দগী ১৫ ফাওবদা লৈনদুনা লানথেংনরম্মী অদুবু বৃটিশ ওফিসার অমসুং গুর্খা সিফাইশিংদুনা খুদোংচাবা হেল্লম্মী। অসুম্না নকশিন্নরকপসিদা রিভোলভর পায়রিবা বৃটিশ ওফিসার জি: জে: গ্রান্টনা নুংথিল পুং ১ (অমা) গী মতুংদা মশক খঙদনা স্নখ্যা য়াইস্কুল লাকপা হাওজৌমচাবু মখোয়গী তেঙ্গোলগী মমাঙগী লৈপন্দুদগী মকোক লীৎখৎলকপদা মহাক্কী রিভোলভরনা মকোক্তা কাপখিবনি। হায়রিবা থৌওঙ-

থৌদৌসিদা মপা নীঙলবা স্নখ্যামচা শঙ্গোয়স্নানা মপাবু নোংমৈনা কাপ্লিবা সাহেবতুবু ফংননবা তান্নরকখিবনি, হায়বদি মপাগী হকচাং তারিবদুগী মনাক্কী লৈপন্দু লানশিল্লক্কুনা চোংশিল্লকখিবনি, অদুগা সাহেব অদুগী মশাদা মহাক্কী থাঙশাংনা য়ানখিবনি। অদুবু হায়রিবা সাহেবসিনা অথোকপম লানফমসিগী বৃটিশ সিফাইশিংগী কমান্দর ওইরিবা লেফটেনেন্ট জি: জে: ডবলিয়ু: গ্রান্ট অসি ওইরম্বনা মহাক্কী সেক্যুরিটী গার্ডশিং চেনশিল্লক্কুনা মহাকপু কল্লখি। অদুবু মপাবুং হাৎখিবগী লমন খুম্নীঙবগী মৈনা চাক্লবা স্নখ্যামচা শঙ্গোইস্নানা গ্রান্টকী গার্ড অহুমদি মঙক্কা মশাগা তোঙান তোংঙান তাহনখি অমদি মখোয়গী মঙক কক্লবা হোৎনরকপসিদা লেফ: গ্রান্টকী রিভোলভরগী গুলিদুদগীদি মশা কঞ্জবা ঙমখিদে। অসুম্না লেফ: গ্রান্টকী নোংমৈ মরুনা স্নখ্যা য়াইস্কুল লাকপা (হাওজৌমচা) অমসুং মচা ঈবুংঙো সনাহল (স্নখ্যামচা শঙ্গোয়স্না) মৈতৈ লৈমা ঈমাগী উফুল্লক্তা মশাদগী শীঙ্করকপা ঈনা মখোয়না নহানমখৈ চারক-থক্লকপা ঈমাগী-মহৈ-মরোং অমসুং লাইজ ঈশিংগী মমল হন্দুনা লমন শীংখি। তশেংনমক মণিপুর ইতিহাসতা তাঙলবা মপা-মচা অনিমক্কা মমা-লৈপাক্কীদমক্তা মথৱাই কৎখিবা, মশাগী ঈ-তোংশানা মনীঙ-তম্বা লাইরেম্বীবু ঈরাৎখিবগী থৌদোকনি।

ৱাখোম-ৱারোয়

মনীঙ-মখা তম্বগী লাইরেম্বীদি মতম চূপ্পা ঈনা ঈরাৎনৈ, মরম অসিনা নেটাজী সুভাসচন্দ্র বসুনা ভারত মচাশিংদা হায়খি- ''নঙগী/নখোয়গী ঈ পীয়ু, ঐনা নীঙতম্বা পীগনি'' হায়না। অদুবু মণিপুরগী নীঙতম লান, ১৮৯১ সিগী মতুংগী ওইবনা মহাক্লা পীয়ু হায়রিবা ফোং-ফোং শারবা ঈদুদি স্নখ্যামচা শঙ্গোয়স্নানা মহাক্লা (সুবাস) পোক্ত্রিঙৈগী মমাঙদা মণিপুর ঈমাদা কৎখ্রে। হায়রিবা মনীঙ-মখা তম্বগীদমক্তা স্নখ্যামচা শঙ্গোয়স্না/সনাহন্না মশাগী ঈ, তোংশা, হকচাং অমসুং থৱাই কৎখিবা নুমিৎসি অমসুং মতমসি মৈতৈ কুম্বারোন্দা শকাব্দ ১৮১২ গী লমদাগী ২৭নি পানবা, গ্রীগোরিয়ান চহিরোন্দা খৃঃ ১৮৯১ গী এপ্রিল ৬, নিংথৌকাবা নুমিৎকী নুংথিল পুং ১ মখায়রোম (আই: এস: টি:) তাবা মতমদনি। মহাক্লা মহাক্কী ঈনখৎলক্লিবা পুন্সিগী মতমদু ঐখোয়না ঙসি ফংলিবা নীঙতম্বসিগীদমক্তা পীথোকপীখি, মরম অসিনা ঐখোয়না মাগীদমক্তা মহাক্কী য়াইবী থৱাই চুপখিবা মফম অথোকপমগী লমদমসিদা মৈরা অমতং মাগী মমিংদা তাইবং মপুগী খুয়াদা কৎলুসি। অদুনা ঙসি মনীঙ তম্বগী মমিংদা নীঙ-খা তম্বা ফংদ্রবা, মনীঙ তম্ফম থোকপদা নীঙতমহনবীদ্রবা ঐখোয়গী পুন্সিগী নুংঙাইতবসি লৌথোকপীখিগনি।

মরী মখোঙ উৎচবা

১) চৈ: কু:, ২০০৫ = লাই ৺ইবুংঙোহল অমসুং নিংথৌঃ খেলচন্দ্র: চৈথারোল কুম্বাবা (২০০৫),

২) ডা: ল: চ: = ডাঃ লৈশাংথেম চন্দ্রমনি সিংহ: মণিপুর ইতিহাস (১৯৭০)

1) E.C.G., 2000 = Ethel St. Clair Grim Wood: My Three Years In Manipur (New Delhi-2000)

2) N.K.S., 1983 = N. Khelchandra Singh: The Battle of Khongjom (Imphal - 1983).

চোংথা নীলমনি সিংহ্

অয়া পুরেন মেঙ্গোর

হৌদোক

খৃঃ ১৮৯১ গী মণিপুরগী নীঙতম' লান, মৈতৈ-মলেস/বৃটিশকী লাঙ্গাও, ফিল্ড ওপরেসন্স-মণিপুরগী বৃটিশ ইন্দিয়াগী মণিপুর ফিল্ড ফোর্সপু মায়য়োক্লবদা অচৌবা থৌদাং লৌখিবা, ''চোংথা অয়া পুরেন মেঙ্গোর'' হায়না খাইনা, মরু ওইনা চৈথারোল কুম্বাবা, মণিপুরগী রোয়াল ক্রোনিকলনা পীরিবা অমসুং খঙনরিবা মীশকসিগী মমিং ''চোংথাম/চোংথা অঙাং অতোন অঙাংতোন নৎত্রগা নীলমনি সিংহ [N.K.S., 1991, 220, etc.]'' কৌই। মহাক মুহোদোর (মুঁহতোড় = Pleader of Like for likes) গী ফমসি পায়রম্বদগী খৃঃ ১৮৮১ গী আগষ্ট তারিক ১ নিংথৌকাবা নুমিত্তা মৈদিংঙু চন্দ্রকীর্ত্তি সিংহ (খৃঃ ১৮৫০-৮৬), নাইট কম্যাণ্ডর ওফ ষ্টার ওফ ইন্দিয়া (Knight Commander of Star of India) না তোপ মেঙ্গোর (Major of Artillery section/troops) হাপখিবনি [চৈ: কু:, ২০০৫, ৪৫৩]। হায়রিবা ফমসি রেগুলর বেসিসকী প্রমোসন লাইন্দা হাপখিবনি, শারক-লাল্লক্কী নৎত্রগা লানগী অথু-অকায়/অনংগী পাইরক-পাইথুদা খৃঃ ১৮৯১ গী এপ্রিলদা হাপখিবা অথুবা থৌদোক-ৱাথোক/ৱাথোক-লাম্থোক্কী নংননবা খনবা মেঙ্গোর (Emergency Commissioned Major) শিং, হাওবম অঙাংহন্নচিংবা [মথক্কীসিদা ৪৮৯] অদুগুম্বা নত্তে। মহাক্না তোপ মেঙ্গোর ওইনা লৈরিবসিদগী খৃঃ ১৮৮৬ কী মে তারিক ২০ শগোলশেন নুমিত্তা নৎত্রগা মসিগী মমাঙদা অয়া পুরেন মেঙ্গোর (Major or Departmental/Official institutional Commanding Officer or Head of Foreign/External Affairs) ওইনা হাপখিবনি [মথক্কীসিদা, ৪৬৭]। অশেংবা চোংথাম শাগৈগী ঈগী অহানবা অয়া পুরেন মেঙ্গোর ওইখিবা মীশক্নি। মহাক মতমদুগী নোংথোনবম লৈকায় {খৃঃ ১৮৯১ গী ওক্তোবর তাং ২১ যুমশকৈশ নুমিত্তা ''খুরাই লৈশাংথেম ইম্ফম/য়ুম্ফম, অয়াপুরেন চোংথানা লৈবা'' অদুদা চুড়াচান্দ মহারাজগী শঙ্গাই হৌএ [মথক্কীসিদা, ৫০৫] হায়রিবা মফম, সার চুরাচান্দ সিংহ (খৃঃ ১৮৯১-১৯৪১) গী পুরানা রাজবারী (Old Palace Ground/Site) লৈরম্বা মফম, হৌজিক্কী

চেক্কোনগী ট্রাইবেল কোলোনী (Tribal Colony) লৈরিবদুদগী চীংনাং খোংনাং {(চীনগাঙ্গবম খোংনাং) লৈরম্বা/হৌরম্বা মপা ফাওবা} দা লৈরম্বা চোংথাম কলা সিংহগী মচানুপানি [N.K.S., 1991, 220]। মহাক খৃঃ ১৮৩৬ তা হায়রিবা লৈকায়সিদা পোকখি অমসুং চাওরকখি। মহাকপু মপানা মতমদুদা খ্বাইদগী হেন্না মরু ওইরিবা অমসুং চৎনরিবা শা-লানগী মহৈ-মশীঙদা নীঙথিনা তমহল্লকখি। চোংথা নীলমনি সিংহসি খৃঃ ১৮৯১ গী মে থাদা মশাগী চহী ৫৫ (য়াঙৈমঙা) শুরে।

লৈপাক-থৌদাং মায়পুনরকপা

মৈত্রবাক মণিপুরনা নিংথৌ পানবা লৈপাক ওইরিঙৈদদি (খৃঃ ৩৪-১৮৯১) মৈতৈ/মণিপুরী নুপা চহি ১৪ দগী ৬০ ফাওবগী মীওইশিংদি লৈপাক্কী থৌদাং পুদবা অমসুং থৌগায় তৌদবা য়ারমদে। অদুগা লৈপাক্কী লোইশঙ কাবা ফয়াইবা অমা ওই বা তারবদি মশাগী চহী ৩০ (কুন্থা) শুদবা য়ারমদে [ন:খ:স:, ১৯৮৭, ৭]। চোংথা অঙাংতোন/নীলমনি সিংহনা মশাগী চহী ৩০ শুবগী লোইশঙ কাদুনা মফম নাইরক্লবসু মহাক্কা মুহোদোর ফম ওইদ্রিবা ফাওবদি লৈপাক্কী মশক নাইবা মীশিংগী মরক্তা চন্দ্রি। হায়রিবা ফমসিদগী খৃঃ ১৮৮১ গী আগষ্ট তারিক ১ দা তোপ মেঞ্জোরগী ফমদা মথোন কাহনখিবনি হায়বসি মথক্তা থমজখ্রে।

চোংথামচা অঙাংতোন্না তোপ মেঞ্জোর ওইরিঙৈদাঃ- চোংথা নীলমনি সিংহ (অঙাংতোন) না তোপ মেঞ্জোর ওইরিঙৈসিদা শা-লান লৈতবা মতম খৃঃ ১৮৮২-৮৩ দা সিলচরদা বৃটিশ-চা-বাগানগী মপুশিং (British Owners of Tea Gardens or British Tea-planters) না শগোল কাঙজৈসি পোলো (Polo) হায়না খঙনদুনা/থোন্দুনা মণিপুরনা পোলোগী ময়ুম ওইরগা মখোয়না মতৌ তমদুনা শান্ননবগী ক্লব (Club) খরা লিংখত্তুনা শান্নবা হৌরবদা মণিপুরগী শগোল কাঙজৈগী কাঙরোইশিংবু শান্নমিন্ননীঙবদগী বার্ত্তন (Invitation) তৌরক্লম্মী। মখোয়গী বার্ত্তনদু মৈতৈ নিংথৌ সার চন্দ্রকীর্ত্তি সিংহনা য়াবীরদুনা চোংথা নীলমনি তোপ মেঞ্জোরনা মৈতৈ/মণিপুরী কঙজৈরোইশিংগা কাঙজৈ চারবা মৈতৈ শগোল ১৫০ (চামগা য়াঙখৈ) পুদুনা ডিসেম্বর ১৬, খৃঃ ১৮৮২, থাঙজা নুমিত্তা ইস্কালদগী সিলচরদা শগোল কাঙজৈ শান্নবা চৎখি [চৈ:কু:, ২০০৫, ৪৫৮] অমসুং মহাক্কা কাঙজৈরোইশিংদুগা মায় পাক্লা জানুৱারী ১৫, খৃঃ ১৮৮৩ দা সিলচরদগী হল্লক্তুনা মণিপুরদা থুংলখি [মথক্কীসিদা, ৪৫৮]।

চোংথা নীলমনিনা মরৈপাক্কী মানা ঙমজবা খরা তৌজগে হায়না চোংথোরক্লিবা মতমসি মৈতৈ নিংথৌ মচাশিংগী ৱাফম থমখ্রগা অরাম মচাদা সৌগাইজাম্বা বলরাম সিংহ, (ফুল)জেনরেল; কাংঙবা থাঙ্গাল/চিদানন্দ সিংহ, মেজর/ ব্রিগেদিয়র-জেনরেল; মাইস্না শামু সিংহ, কর্নেল (Colonal) নচিংবা মণিপুর ইতিহাসতা মখোয়গী থাঙফম অমমম হক্কবা মীওইশিং কয়া মরুম লৈবা, মরু ওইনা মমিং পল্লিবা মীশক অহুমসিনা পানবা মতম্লি। মখোয়সিগী মরক্তা লীখৎলকপা হায়বসি অরায়বা থবক নত্তে। অদুবু সৌগাইজাম্বা বলরাম সিংহ (খৃঃ ১৮০৬-৮৯) দি খৃঃ ১৮৮৯ দা থুপখিদুনা চহিসিদা অহাংবা মফম অমদি পীরে, তৌইগুম্বসুং তান্নগদবা মীশক্তি য়াম্লম্মী।

সনখ্যা বরাচাওবগী লানহৌদাঃ- মৈদিংঙু নাউজীঙলেন নোংদ্রেন খোম্বা [খৃঃ ১৮৩২-(১৮৩৪-৪৪)-(১৮৫০-৮৬)-১৮৮৬] নৎত্রগা সার চন্দ্রকীর্ত্তি সিংহনা খৃঃ ১৮৮৬ কী মে তারিক ২০, ঈরাই নুমিত্তা নোঙ্গাখিরম্মী। নুমিৎসিগী মমাঙ নোংমা-নিনী ৱাৎলিঙৈদগী কল্লক-খম্বন চাওবা অমসুং মিহৌ-মিকাবগী থৌওং-থৌদৌ, মীকৌ-মীওক্লচিংবা কয়ানা লানহৌহন্নীঙনবগী ৱাখল পোকহল্লবা মৈদিংঙু নর সিংহ মহারাজ (খৃঃ ১৮৪৪-৫০) গী মঙাশুবী লৈমা অপানবী লাংমাইথেম্বী (নোংমাইথেম নিংঙোন) না পোকপা সনা/ঈবুংশী এথর সিংহ নৎত্রগা সনখ্যা বরাচাওবনা ময়াম্বুং চন্দ্রকীর্ত্তিনা লৈতবা নুমিৎসিদা ফোইজীঙ নম্বোললোমদা চেনখ্রগা ময়াম্বুংগী সনা হকচাং তূম্বা মতমদা লান হৌরে হায়না লাউথোক্লকখি। লানবাউসি হেক ফংবা মৈতৈ সনা কোনুংদগী মৈতৈ সিফাই লাল্লুপ [Levy] কী তুলি য়ায়মা (2nd Regiment/Battalion) মেঞ্জোর মাইস্না শামু সিংহগী মখাদা লাম্মী থাদুনা য়াওরৌ (মালোমগী মনীঙদগীনা নম্বোলগী মমাঙথংবা শরুক ফাওবগী লমদম) দা সনখ্যা বরাচাওবগী লানহৌ কাংবুসিগা লান শোক্লখি [মথক্কীসিদা, ৪৬৭]। সনখ্যা বরাচাওবগী লানহৌ-কাংবুসিগী মরু ওইবা লাঞ্জিংলেনশিংদি সুবেদার নাউল সিংহ নৎত্রগা পাউনা ব্রজবাসি অমসুং সুবেদার চোংথা মিয়া সিংহনি। লানফমসিদা সনা কোনুংগী অনৌবা লাম্মী অমুক থোমজিল্লকখি অমসুং মসিগী ঈ-পাউদিঃ-

.....নাউরিয়া পুনশিগী কুম শক ১৮০৮ .... কালেন থা ..... ১৮ নি ঈরাই (তাং ২১।৫।১৮৮৬ ইং) দা ঈবুংশী কপ্তান (ঈবুংশী কোইরেং/টেকেন্দ্রজিৎ বীর সিংহ), মচা ঈবুংঙো ৱাংখৈরাকপা (ঈবুংশী দিনচন্দ্র), চোংথা অয়া পুরেন

মেঙোর (চোংথাম অঙাংতোন/নীলমনি সিংহ), অসিনচিংবগা য়াওরৌদা কাপনৈ। অদুদগী কায়দুনা খুরায়রাকপন (হৌজিক্কী কৈনৌ, ওয়নাম খুনগী মনীঙ নোংচুপ্তা লৈবা লমদমদা লৈএ॥ ঙমদদুনা চেনখি-এ॥ [মথক্কীসিদা, ৪৬৭]।

অসিনি। মথক্কী ৱারোলসিদা চোংথা নীলমনি সিংহসি অয়া পুরেন মেঙোরগী ফমথোন ওইরে হায়বসি ময়েক শেংনা উৎলে। ফমথোনসি মহাক্না তোপ মেঙোর ওইবদুদগী ফমথোন কাহনবা নৎত্রগা ফমথোন মান্নবদা থবক/থৌ ওহ্নোক্লবা/শিন্দোক্লবনি। অদুবু লৈঙাক-মপুশিংনা শীনবা লৈঙাকলোনগী থৌদৌসি করম্বা মতমদা/চহিদা তৌখিবগে, হায়বদুদি চৈথারোল কুম্বাবদা চনখৎপীরমদ্রে। থৌওং থৌদৌসিদা লৈরিবা চোংথা অঙাংতোনগী ফিভম-ফিরেপসিদা য়েংবদা উবা ফংলিবদি- মহাক্না অয়াপুরেন মেঙোরগী ফমথোনসি পায়বসি চহিসিদা (খৃঃ ১৮৮৬ সিদা) নত্তে, হাননা/মমাঙদা ফমসি ওইরে, হায়বসিনি।

সনখ্যা বরাচাওবা য়াইস্কুল লাকপগী য়াওরৌ অমসুং খুরায়রাকপনগী লানফম অনিসিদা সনখ্যাগী ওয় থংবা পাম্বোম ওইবা মীওই ৩- পুখ্রনবা তংকো, সুবেদার ওইরম্বা চোংথামিয়া সিংহ অমসুং ঈংঙুদুম্বা শ্যামমনিক- সনখ্যাদগী মতুংগী মতমদা মাঙজখি অমসুং মণিপুর গোভর্নমেন্টনা ফাখি [মথক্কীসিদা, ৪৮৬]। অদুবু মখোয়সি মতমদুগী কন্থান কোইরেংনা সেনাপতি ওইরবদা খৃঃ ১৮৯০ গী মৈতৈ নিংথৌ মচা মশেনগী লাহ্নোক্তগী কোনুংগী ফম্বাল-লানহৌ ওল্লকখিবদা সেপ্তেম্বর ২২ দা জেলদগী থাদোক্লগা মহাক্কী মী ওইনা থম্লরখিগনি। মথক্কী লানফম অনিসিদগী সনখ্যা য়াইস্কুল লাকপনা ময়াং লৈপাক (ডিমাসা/কছারীগী লৈপাক, কছার) তা চেনখ্রগা মফমদুদগী লাম্মী খোমলগা মণিপুরদা অমুক হন্না লান্দারকখি। হায়রিবা লান্দাসিগী লান শোক্লবসিদসু চোংথা অয়া পুরেন মেঙোরসিসু শরুক য়াখি, মদুদিঃ-

....নাউরিয়া পুনশিগী কুম শক ১৮০৮ ..... মেরা থা .... ৭ নি নিংথৌকাবা (তাং ৮।১০।১৮৮৬ ইং) দা ময়াংদগী লাল লাকএ হায়দুনা নোংমৈ ৫রক কাপএ॥ ঈরুংবা মেঙোর [নৌনা চহিসিদা প্রমোসন ফংবনি (মথক্কীসিদা, ৪৬৭, ৪৬৯)], শংখুবা পোইলা ২মনচিংনা য়ৌয়াঙতেক (লম্যাঙদোংগী নোংচুপ্তা মমাঙঙৈগী ওল কছার রোডকী অকোয়বদা লৈবা মফম) তা শোকনৈএ॥ ৮নি লৈপাকপোকপদা ঈবুংঙো কন্থানবু সেনাপতি হাপএ॥ অদুগা মানচিংনা মনাউ ঈবুংঙো শামু হঞ্জবা (কেশোরজিৎ), মচাঈবুংঙো ৱাংখৈরাকপা (দিনচন্দ্র), চোংথা মেঙোর (অঙাংতোন/

নীলমনি সিংহ), চোংথা পানা হাজারী (?) ৫মা লান চৎলে ॥ য়ৌয়াঙতেক্তা শোক্লেএ ॥ লান ৩০ ফারকএ॥ [মথক্কীসিদা, ৪৬৯]।

অসিনি। অদুবু লানফমসিদগীসু সনখ্যা বরাচাওবা য়াইস্কুল লাকপদি নাম্ছোক্তুনা চেনখি। সনখ্যা বরাচাওবা চেনখ্রবসু লান ওন্বসিগী নুংঙাইবা অমসুং অনৌবা নিংথৌ ওইবগী অঙম-অথৌশিংদা তৌবীমল উৎপা অসিনচিংবগী পান্দমদা লানগী থৌনা ফবগী মনা পীবগী থৌরম অমা পাংথোকখিরম্মী। মসিদা মনা-মথুম ফংখিবা মীওইশিং অমসুং মনা-মথুমশিং অদুগী চৈথারোল কুম্বাবদা উৎলিবা ব্বারোল্দিঃ-

....নাউরিয়া পুনশিগী কুম শক ১৮০৮ .... মেরা থা ..... ১০ নি শগোলশেন (তাং ১১।১০।১৮৮৬) দা মনাউ ঈবুংঙো যুবরাজ (কুলচন্দ্রধ্বজ) দা লাইখুন পীএ। মনাউ ঈবুংঙো সেনাপতি (কোইরেং) দা ঙারিখুন পীএ। মনাউ ঈবুংঙো শামু হঞ্জবা (কেশোরজিৎ) দা ফন্দ্রৎ পীএ। মচা ঈবুংঙো ব্বাংখৈরাকপা (দিনচন্দ্র), কাংঙবা (থাঙ্গাল) মেঞ্জোর ২মদা লৌ পরি ৪, লুপা ক্বাইশেন পীএ। মাইস্না (শামু) মেঞ্জোরদা লৌ পরি ৩, ফিরাল ৯, চোংথা (অঙাংজাও/নীলমনি সিংহ) দা নিংথৌ ফি শাইজোনবা, ফিরান ৯; ঈরুংবা (?) মেঞ্জোরদা নিংথৌ ফি শাইজোনবা, ফিরান ৭; ব্বাংখৈ (মৈরাবা) পোইলাদা নিংথৌ ফি শাইজোনবা, ফিরান ৫; কোঞ্জেংবা সাজোরদা নিংথৌফি তাজিন, থিঙ্গুজাম্বা সুবেদারদা নিংথৌফি তাজিন, মাইস্না সুবেদারদা নিংথৌফি তাজিন, ফিরান; হাওবম সুবেদারদা নিংথৌফি তাজিন, ফিরান; হৈক্রুজাম্বা সুবেদারদা নিংথৌফি তাজিন, ফিরান; হাওবম সুবেদারদা নিংথৌফি তাজিন, ফিরান; লাইতোন সুবেদারদা নিংথৌফি তাজিন, ফিরান; মাইস্না জমান্দারদা নিংথৌফি তাজিন, ফিরান; উশবা জমান্দারদা নিংথৌফি তাজিন, ফিরান; ব্বারেপ্পা কুৎতা নিংথৌফি তাজীন, ফিরান অসি পীএ। অতৈদি মতীক য়েংনা ফিরান পীবা, ম্লালৈখাম পীবা, লুপা লৈখাম পীএ॥ [মথক্কীসিদা, ৪৬৯]

অসিশিংসিনি। মথক্কী ব্বারোনসিদা চোংথা অঙাংতোনসি মেঞ্জোর অমা ওইনা থৌনা ফবা, মথৌ খঙবা, থবক ফবনচিংবগী মনা নিংথৌফি শাইজোনবা অমসুং ফিরান মথোন ৯ গী মনা ফংলি। অদুগা নীঙশিঙবীগদবা অমনা খৃঃ ১৮৮১ গী আগষ্ট ১ দগীনা খৃঃ ১৮৯১ গী এপ্রিল ১৬ ফাওবগী মনুংসিদা চোংথাম য়ুম্লাক শাগৈসিগী মনুংদা মহাক (চোংথাম অঙাংতোন/নীলমনি সিংহ) নত্তনা মেঞ্জোর (তোপ, অয়া পুরেন, তুলিহন, তুলিয়ায়মা, তুলিনহানচিংবা) ফম ওইখিবা অমত্তা লৈতে [মথক্কীসিদা, ৪৫৩-৪৮৯]।

শিপোং খুন্দা চশাৎ হাওখুনগী লান্দাঃ- শিপোং হাওখুন/চীঙমীখুন অসি মতমদুগী মণিপুরগী মৈরম পাংবদা লৈবা মণিপুর গভর্নমেন্টতা লোইপোৎ কাবা খুননি। মরম অসিনা খুন অসিদা অতোপ্পনা লান্দারকপদা ঙাকপা কনবগী থবকসি মণিপুর গবর্নমেন্টকী ওইরম্মী। হায়রিবা শিপোং খুনসি চশাৎ খুনগী কুকি/খোংজাইশিংনা নবেম্বর হৌগৎলকপা, খৃঃ ১৮৮৮ দা লান্দাদুনা থুগায়রম্মী। হায়রিবা পাউসি মৈতে-কোনুংদা য়ৌরকপদগী স্না কোনুংদগী চোংথামচা অঙাংতোন (নীলমনি সিংহ), অয়া পুরেন মেঞ্জোরবু সিফাই ২০০ পীদুনা "শিপোং" হাওখুন ঙাক্লুনবা নবেম্বর ৬, ১৮৮৮ দা থারম্মী [মথক্কীসিদা, ৪৭৬]। চোংথামচা অঙাংতোন মেঞ্জোরনা মফমদুদা থুংলুবা মতমদদি শিপোং খুন্দু মপুঙ-পুঙতাক তাক্লা থুগায়রম্লে, খুন্দুগী খুঞ্জাশিংসু লৈরমদ্রে, অদুগা লান্দারম্বা চশাৎ খুনগী চীঙমীশিং অদুসু লোয়নমক মখুন্দা হন্নখিরম্লে। মরম অসিনা লৌবা য়াবা ঈ-পাউ পুম্নমক লৌরগা কোনুংদা পাউহন্নবা হল্লকপসিনা চৎখিবা নুমিৎকী মতুং নুমিৎ ১০ লৈরগা ঈরাই নুমিৎ (তাং ১৬।১১।১৮৮৮ ইং) দা থুংলখি অমসুং চশাৎকী খোংজাইশিংনা খুন্দু থুগায়রম্লগা মখোয়না খুন্দুগী মপোৎ-মচৈ পুম্নমক খোমদুনা পুরগা মখোয়গী মখুন্দা হনখ্রে, হায়না চৎলুবগী পাউ পীদুনা ৱাফম লানখৎলম্মী।

মহাক্কী ৱাফমসিদগী মৈতে সনা কোনুংনা লম হেল্লিবা চশাৎ খোংজাইশিংসি ৱারক্লবগী ৱারেপ লৌখি। অদুনা মৈতে সনা কোনুংদগী অচৌবা লান্মী মপৈ অমা চশাৎ খুন্দা লান্দাবা চৎলম্মী, মদুগী ঈ-পাউদিঃ-

.....নাউরিয়া শাজৌগী কুম শক ১৮১০ .... পোইনু থা .... ৭ নি নিংথৌকাবা (তাং ১০।১২।১৮৮৮) দা মনাউ ঈবুংঙো সেনাপতিনচিংনা শগোল হঞ্জবা (পাকাস্না), মাইস্না মেঞ্জোর (শামু সিংহ), চোংথা (নীলমনি সিংহ) মেঞ্জোর সিফাই ১০০০ লোইনদুনা লান চৎলে। ....ৱাকচীঙ থা .... ৪নি থাঙজ (তাং ৫।১।১৮৮৯ ইং) দা মনাউ ঈবুংঙো সেনাপতিনচিংনা চশাৎ নাক্লবা থুংলৈএ। শেনবুং ১, শামু ময়া ১, তোংহু নিংথৌনচিংবা লান ২০ ফারকএ। লুপা ৮০০ পুরকই। [মথক্কীসিদা, ৪৭৬]।
অসিনি। হায়রিবসিদা চশাৎ খুনগী নিংথৌ তোংহুসি সেনাপতি টেকেন্দ্রজিৎ বীর সিংহনা লুনা তৌবীদুনা মৈদিংঙু সুরচন্দ্র সিংহ মহারাজবু খামেনচৎপা ফুরিৎনচিংবা পীহন্দুনা মহাক্কী মখুন্দা মার্চ ১৩, খৃঃ ১৮৮৯ দা চৎহনখি। মসিদগী চশাৎ নিংথৌসিনা সেনাপতি টেকেন্দ্রজিৎ বীর সিংহবু য়াম্না চেৎনা লুনা নীঙখি।

খৃঃ ১৮৯১ গী মৈতৈ-মলেস' লাঞ্জাওদা চোংথা অয়া পুরেন মেঞ্জোর

খৃঃ ১৮৯১ গী মৈতৈ-মলেস' লাঞ্জাও (Anglo-Manipuri War, 1891), মৈত্রবাক-মণিপুরগী নীঙতম-লান অসি থোকহল্লক্লনবগী মরুদি বৃটিশ ঈষ্ট ইন্দিয়া কম্পনী হায়দুনা লল্লোনবা বৃটিশ মচাশিংগী লুপনা ভারতবর্ষগী মপু ওইরকপদগী লোইলম করাম্বনা মরুপ-মপাং মশক খঙলক্কবা অমসুং সুরচন্দ্র সিংহ মহারাজনা মতীক নত্তনা শঙ্গোম চানীঙবদগী বৃটিশতা হায়জরুবা অসিনি। অকোনবগী মরমসিদগী বৃটিশ হাইলেণ্ডর লেন্সডাউননা খৃঃ ১৮২৬ কী ফেব্রুৱারী ২৪ গী য়ান্দাবূ ত্রিটী খঙজিন্নদনা মণিপুরগী নিংথৌ ওইবসি মখোয়না য়াবীবগী মখা পোনবা ওইনা খল্লকপননি। তশেংনমক ঈকাই খঙদবগী হীদাক লৈতে, মহাক্লা মোংফমদা নুংঙাইনা তুম্লবসিদা ঙসি চিংথোক্কুনা মপা চৈরিবসি মহাক্কী লৈপাক-মচা তাবগী মরমচত্তুননি।

চোংথা অঙাংতোন (নীলমনি সিংহ) সি অয়া পুরেন মেঞ্জোর ওইরকপদগীদি মহাকপু অয়াম্বা মতমদা ''চোংথা অয়া পুরেন মেঞ্জোর'' অমসুং করি করিগুম্বদা ''চোংথা মেঞ্জোর'' হায়না চৈথারোল কুম্বাবদা শীজিন্নৈ। অদুগা মহাক্লা খৃঃ ১৮৮৬ তগীদি ফম অসি পায়দুনা অদুম লৈরম্লে। খৃঃ ১৮৯০ গী সেপ্তেম্বর ২১/২২ গী মৈতৈ কোনুংগী নিংথেমচাশিংগী মনুংদা য়োংলৈ-মেল্লে নাইনবগী ৱাহৌদগী মৈরীকপীনা মৈজাওবী ওল্লক্কুনা খুথোক-লাম্থোক্লরক্কুনা নিংথৌ শেম্বা, ফম্বাল লানহৌ তাহল্লকপগী ৱাথোক-লাম্থোকসিদা চোংথা নীলমনি অয়া পুরেন মেঞ্জোরসি য়াওবা/য়াওদবগী ঈ-পাউ অমত্তা ফংদে/লৈতে। অদুবু হায়রিবা মতম (সেপ্তেম্বর ২১-২২) সিগী মতুংদা থোক্লকপা থৌদোকশিং অমসুং মহাক্লা তৌরকপা থবকশিংগী থৌওং-থৌদৌনা তাকপদি- মহাক খৃঃ ১৮৯০ গী সেপ্তেম্বর থাগী তারিক ২১ গী নুমিদাংগী মতমদা খুৎ থোক্লরিবা মায়কৈ অনীদুগী মনুংদা কনা অমত্তগী মীচঙদা য়াওরমদ্রবসু/লৈরমদ্রবসু সেপ্তেম্বর তারিক ২২ গী অয়ুক্তংগীদি মহাক, নিংথৌমচাশিং— ঈবুংশী জিলাঙম্বা, ঈবুংশী অঙৌম্না অমসুং ঈবুংশী কোইরেং সেনাপতিগী খুৎকী মীচঙদা য়াওরম্লগনি, হায়বসি চেৎনা থাজজে। অদুগা লানহৌসিগী অহিং (সেপ্তে: ২১ অমসুং ২২ গী লোন্নবা) সিদা জেলদা লৈবা মীশিং থাদোকপদুদা পাউনা ব্রজবাসি, চোংথা মিয়া, পুখ্রনবা তংকোনচিংবা মমিং লৈবা মীওইশিং খর সেনাপতি কোইরেং/টেকেন্দ্রজিৎ বীর সিংহনা মহাক্কী মীশিং ওইনা কন্দুনা থাদোক্লম্মী অমসুং লৌশিল্লম্মী। হায়রিবসিদা চোংথা মিয়া সিংহ, পুখ্রনবা তংকোনচিংবদি টেকেন্দ্রজিৎ মনাক্তা অদুম্মক লেক-চাদুনা লৈরম্মী। অদুবু পাউনা ব্রজবাসিদি ময়ুমদা

কুমখিদুনা অদুম্মক ময়ুমদা ময়ামগী ঈরাং পালাংসি য়াওদনা লৈখিরম্মী। মীওইবগী পুন্সিগী অকা-অকুম হায়বদুনি অদুগা সেনাপতি কোইরেংনা যুবরাজ ওইদুনা অমুক্তা হেন্না লৈঙাক্লোনগী মতীক লৈরবা, শক্তি পায়বনিনা চোংথা মিয়া সিংহ অমসুং পাউনা বজ্রবাসিবু লানহৌবা য়াওরুবদগী মখোয়বু সুবেদার ফমদগী পোথাহল্লম্বদু অমুক হন্না হঞ্জিনহন্দুনা সুবেদার ফমদুদা লৈহনখিরম্মী।

খৃঃ ১৮৯১ গী মার্চ থাগী বৃটিশ' লানহৌদাঃ- মমিত্তা খুদোম্বীনা থিন্দুনা তাক্লবদসু খঙনা খঙনা খঙজিন্নখিদ্রবা হাইলেগুর বৃটিশ লল্লোনবা কাংবুগী এমপ্লোয়ীদগী ওল্লকপা য়ুনাইটেড কিংদমগী ভারত-লৈঙাক-লুপ (গোভর্নমেন্ট) কী ভাইসরোয়দা মচীন্দনা অমা ঙাংবা মখুত্তনা অমা তৌবা য়োংলৈ-মেল্লে নাইবগী মপু সুরচন্দ্র সিংহনা কলকটা য়ৌখ্রগা মাগী নুপী লৈহাউখোয়গী কলকটাদা লৈবা য়ুম ঈংখোন্দা লৈরগা মণিপুরগী নিংথৌ ফমদগী তাহ্বোকপীরক্লে, ফম অমুক হঞ্জিনহনবীয়ু হায়না দরখাস্ত থাখিরম্মী। মহাক্লুম্বা, কৈনৌ ৱায়েন হৈরবা, লোইলম করাম চাওরবা পেবেৎ মচাগী মরক্তা লৈবা হৌদোং লম্বোইবা ভারতকী ভাইসরোয়দুনা দরখাস্তুদা খুদোংচাবদি লৌরগা দরখাস্তকারীদুবুনা হুন্দোক্লগা মণিপুরবু মখোয়গী লোইলম ওইহনবদা খুমাঙ চাওশিন্নবা অমসুং মদুদা মখোয়গী মায়োক্তা লেপ্লকদবা মীওইশিংবু লৌথোক্লবা খুজীল-থৌরাং লৌখৎলম্মী। হায়রিবা থৌরাংসিগী মখাদা শরৌ শীন্নদুনা মীনাই মচা মি: জে: ডবলিয়ু: কুইন্টন, চিফ কম্মিস্নার ওফ অসামবু কর্নেল স্কেন, ৪২শুবা গুর্খা রেজিমেন্টপু, কেপ্তেন বুটচর, লেফ: গোর্ডোন, লেফ: লুগার্ড, লেফ: চার্লেটোনগী অসিনচিংবা ওফিসারশিংগা লোইনবা গুর্খা সিফাই ৪০০ পুহন্দুনা মখোয়, নীঙবা, পান্বা অমসুং লৌবা ৱাফমশিংদু মখোয়গী য়াথং ওইনা হায়দোক্লবা অমসুং মদুগী থবক লৌখৎনবগী মতীক-মঙম পীদুনা থারক্লম্মী।

ঙকচাও থেকপা মি: কুইন্টন লাম্নীগা লোইননা লাকপনা মণিপুরগী মাওদা থাঙ্গাল জেনরেলনা, সেকমাইদা অঙৌম্না সেনাপতিনা অমসুং কোইরেঙ্গৈদা যুবরাজ টেকেন্দ্রজিৎনা ওক্লগা কংলাগী নোংচুপ থোঙদা মহারাজ থোক্লুনা অমুক ওক্লগা মার্চ ২২, খৃঃ ১৮৯১ দা মরুপ-মপাং ওইবগী ফজরবা মওংদা বৃটিশকী মীথুংলেন (Chief Guest) অমা ওইনা থুংলখিবনি। অদুবু নমথাক, লৌনম্নচিংবদি হেক থুংলবসিদগী অদুম হৌখ্রে। মথৌ নত্তনা মথৌ থিবা মীনাই, বৃটেন্দা চন্নদ্রবা লেন্সডাউনগী য়াথং ইন্নবা হোৎনবদা মাগী থবক্কী পান্দম অমসুং পাদম ফংবা ঙমদ্রবা মীনাই মচা কুইন্টন্দুনা নমথাক্কী খুজীন খর কাপ্পুনা, ''তুম্মু চৎকে লাকপনি, চৎলরোয়; কোহিমাদা

হয়েং (মার্চ ২৪ দা) হনখ্রগে পোৎথাং-মী (কুলি/পোটর) ৪০০ পীয়ু; চৎলমদায়সিদা মৈতৈ জগোয় রাস য়েংখিগে, রেসিডেন্সিদা শান্নহল্লো'' হায়না মীনম্বা হায়বদু পুম্নমক মনীঙ থুংহল্লগা মখোয় বৃটিশশিংনা মৈতৈবু খঙহন্দনা মতমদুগী মণিপুর গভর্নমেন্টতুগী মথক্তা/মায়য়োক্তা মখোয়না কোহিমারোমদা চৎলগনি হায়বা নুমিৎ মার্চ ২৪, খৃঃ ১৮৯১ সিগী নোং ঙানফুং-ঙানফুং তৌরকপা, তু উরকপা মতম, অয়ুক্কী পুং ৪ (I.S.T.) রোম তারকপা মতমদা লানহৌদুনা মৈতৈগী কোনুংলেন কংলাদা, মরু ওইনা অহানবদা নোংচুপথোঙ, ম্নথোঙদা, অৱাংথোঙ অমসুং যুবরাজকোন/ৱাংগোন তম্পাকয়ুমদা নোংচুপ অমসুং অৱাংগী চেকপনশিং লানশিল্লক্তুনা লান্দারকখি। মখোয়না যুবরাজ টেকেন্দ্রজিৎকী য়ুম-ঈংখোন্দা যুবরাজসিবু ফাননবা অকনবা লাল্লোংদা লান্দাশিল্লকখি।

থাজদনা অমসুং খঙহৌদনা লানহৌদুনা নোংমৈ কাপশিল্লকপা অমসুং লান্দাশিল্লক্তুনা য়ুম-ঈংখোন্দা তকশিল্লকপসিদা হান্ননা করিসু ঙাকথোক্লবা অমসুং মায়োক্লনবা শেম-শাহৌদ্রবা মৈতৈশিংনা হান্নদগী নীঙথীনা পোরম য়াত্তুনা পোথাংফম, পোমিৎনচিংবা য়েংদুনা শেম-শারগা লান্দারক্লিবা বৃটিশকী হুরান-লান্নাদা থৌনা ফরবা ওফিসারশিং, চাকখাওগীদমক্তা সিফাই খল্লক্লিবা গুর্খা লানহৈবশিংদু মায়য়োক য়াননবা হোৎনবদা মৈতৈগী খুৎলাই পায়দবা মীওইশিং অমসুং মীচম-প্রজাশিং য়াওনা মী ১০০ (চামা) রোম শিখি [মথক্কীসিদা, ৪৮৫]। যুবরাজ টেকেন্দ্রজিৎতি হান্ননা যুবরাজকোন্দুদা লৈরমদ্রে অদুবু মহাক্কী অচানবা মনাই পুখ্রনবা তাংকোনা চঙলক্লিবা বৃটিশকী মনাইশিংগা মায়রোঙ য়াবদা মমাঙদা লেপ্লবদুগা খুৎনা ফংনা (হকথেংননা) য়ান্নদুনা শিমিন্নখি [মথক্কীসিদা, ৪৮৪]। মৈতৈশিংসু বৃটিশকী লানহৌদুনা লান্দারক্লিবা গুর্খা সিফাইশিংদু থেংননবা নুমিত্তুগী অয়ুক্কী পুং ৮ লোম তারকপদদি চপ চানা শেম-শাবা লোয়রে। মতমসিদা যুবরাজ অমসুং সেনাপতিনা লাম্বোঙ শীন্দুনা নোংচুপথোঙদা, অৱাংথোঙদা, কোনুং মনুংগী মফম অতৈশিংদা লান ঙাক্লবা শীল্লম্মী। মসিদা চোংথা অয়া পুরেন মেঞ্জোরসি হান্নদগী মগুণ খঙবনিনা মৈতৈগী কোনুংলেন কংলাগী লৈম-নিংথৌ [নিংথেমকোন (Maharaja's Office, waiting chamber, etc.), লৈমকোন (Queens' residential yard), নিংথৌকোন (Maharaja's residental ground) অমসুং লাইফমশিং] অমসুং নিংথেমকোন লানবন [CITADEL] বু কনবা, ঙাক-শেনবা অমসুং শঙবগী মথৌ-মঙম, লাম্বোঙ শীনবা, অসিনচিংবগী থবকশিং শীন্নরম্মী। মরম অসিনা মহাক্লা মণিপুরগী মহারাজ, শ্রীযুৎসিগী ঈমুং-মনুংগী মীওইশিং, পোৎলম-চৈরমশিং অমসুং

নিংথেমকোন লানবন ঙাকশেনবগী খ্বাইদগী মকোক থোংবা ফম্নাইবা ওইবনিনা নিংথেমকোন লানবন মনুংসিদা মহাক মহাক্কী অপীবা মথৌ তৌদুনা লৈরম্মী [N.K.S., 1991, 220]।

মার্চ তারিক ২৪ গী নুমিত্তুগী বৃটিশকী হুরান-লান্না লানহৌসিগী মরুওইবা পান্দমদি যুবরাজ টেকেন্দ্রজিৎ বীর সিংহবু ময়ুমদগী নমদুনা ফাবনি, অদুবু যুবরাজদি ময়ুমদদি লৈরমদ্রে, শঙাই নঙগী নরৌবু শজি ঐনা খঙঙিনে, হায়বদুনি। অঙকপা মি: কুইন্টনগী ফান্টাসী অমসুং থৌশা-ৱাশাখিদ্রবা বৃটিশকী খুজীল থৌরাংনি!! মনীঙ মখা তম্বা লৈপাক অমগী হাইনা-হুম্না, মনীঙ তম্না পাল্লিবা; কৈদগী হেন্না শাথীরবা যুবরাজবু মাগী মরৈপাকমক্তদা, ময়ুম্মক্তদগী ফাগনি হায়না খল্লিবা ৱাখল, নুপীগী মনুং মানশু ফিজেৎ (Petticoat) গী মনুংদা লৈবা লৈঙাক, ভিক্তোরিয়াগী নাইগী নাইথাং মি: কুইন্টনগী লানহৌ অমসুং অপঙবা নমজা-নমথেক্লবগী থৌরাংসিনা মহাক অরোয়বদা মখোয়গী মপাগী লাইয়িংথৌদু উন্নবা ফংখি। মখোয় লানহৌ' নাইশিংদুনা মার্চ ২৪ সিগী অয়ুক য়েন্দামাঙ পুং ৪ মি: ১৫ রোম তাবদগী ৱাংগোন তম্পাকয়ুম (যুবরাজকোন) দা লৈরিবা যুবরাজগী য়ুম-ঈংখোন্দা নোংমৈ লেপ্তুনা কাপশিন্দুনা পুখ্রনবা তংকোনচিংবা মী খর হাৎলগা যুবরাজকোনসি লৌশিনখি। অদুবু যুবরাজদি পাইথোকখ্রে; মতমদুদা, মফমদুদা মখোয়না যুবরাজবু উবা ফংলমদে। হায়রিবা থৌওং-থৌদৌশিংসিনা পুরক্লিবা ৱাফমদি- মখোয়না লান্দারক্ত্রিঙৈ, তম্পাকয়ুমসি য়ৌরক্ত্রিঙৈগী মমাঙদা যুবরাজদি মফম অসি থাদোক্তুনা চৎখ্রে, তশেংনমক হায়রবদি মখোয়না যুবরাজকোনসিদা শোয়দনা লান্দারক্কনি হায়বগী ঈ-পাউসি ফংখ্রে, হায়বসিনি; মরমসিননি মখোয়না দসু সর্দারবু ময়ুমদা মাগী লৈজবা পুম্নমক মৈ থাদুনা (মচানুপী ১ নোংমৈনা কাপথুবা, মচা নুপী ২বুনা ফারগা মশম-মশম কিশিন্নরগা মৈনুংদা লংশিন্দুনা হাৎপা, মাগী নুপীবুসু নোংমৈ কাপ্পদা মখোঙদা পানবা) মাঙহল্লগা মাবুসু ফাদুনা পুরক্লগা মালেমসিগী ইতিহাসতা অদুপ শাথিবা মীহাৎ লৈখিদ্রিবা মীহাৎ (মখোঙ ২ হান্না কক্লগা ঙাইহাক লৈরগা মখুৎ ২ ককপা, অদুগী ঙাইহাক লৈরগা মঙক ককপা) তা হাৎখ্রিবদু! মসিনি, থৌনা ফবা অমসুং চাওখৎপা জাতি মানবগী লৌৱাই মচা তাজবা হায়বদু।

বৃটিশকী থাজজরবা হিন্দু ধর্ম্ম চৎপা গুর্খা সিফাইশিংদুনা যুবরাজকোন লৌশিল্লবা মতুংদা মদুদা লৈবা মণিপুরগী যুবরাজ ওইবদনা লাৎনবা হিন্দু লাই বৃন্দামচন্দ্র/বৃন্দাবনচন্দ্র (শ্রীকৃষ্ণগী মূর্ত্তি) গী লাইশঙদা চঙদুনা লাইদু মাঙথোক্লগা

লুট-পাৎ তৌখি, ফিজেৎ লৈতেংনচিংবা লৌখি। অসুম্না জাতি অমগী ধর্ম্ম/লাইনীঙ, কৃষ্টী/চৎনবীনচিংববু ঈকাই খুম্নদবা, মীনা পোকপা যিশুগী মিংদা পাউলিম ধর্ম্ম চৎপা বৃটিশশিং অমসুং মখোয়গী মখোঙ লেকপা হুইরোই সিফাইশিংদুনা বৃনামচন্দ্রগী লাইশঙসি খুদুম চল্লবা মতুংসিদা লাইশঙসিগী য়ুমথক ওইরিবা পেরাপেট (Parapet) খারিবা মথক্তুদগী নিংথেমকোন-লানবন (Citadel) তম্না নোংমৈ কাপশিন্দুনা লান্দাশিনবা হৌরকখি। হায়রিবা লানদা মওংসিদসু পুং অমদগী তাদনা নোংমৈ কাপ্ন খিবনি। অদুগা যুবরাজকোনগা নিংথেমকোনগা অনিসি গজ ৪০০ (মিতর ৩৬৫ রোম) খক্তা লাপ্নরবসু মখোয়না নিংথেমকোনলোমদা নকশিল্লকপদি ঙম্লমদে। অসুম্না মখোয় বৃটিশশিংনা মনাক নকশিনবা ঙমদ্রিবা নিংথেমকোন লানবনসিগী ঙাক-শেল্লিবা অমসুং শঙদুনা অঙাক-অকন তৌরিবশিংদুগী লাঞ্জিংলিবসি চোংথা অঙাংতোন/নীলমনি সিংহ, অয়া পুরেন মেঞ্জোরসিনি [Ibid, 220], হায়বসি মথক্তা থমজগ্রে।

মার্চ ২৪, খৃঃ ১৮৯১ গী নুমিৎ চুপ্প (অয়ুক অমা নুংথিল অমা) দুমা মৈতৈ অমসুং মলেস/বৃটিশ অনিনা লেপ্তনা নোংমৈ কাপ্নদুনা লান শোক্লরিঙৈগী মতমসিদা চোংথা নীলমনি/অঙাংতোন, অয়া পুরেন মেঞ্জোরসি মৈতৈ কোনুংগী নিংথেমকোন ঙাক-শেনবগী লুচিংলেন/লাঞ্জিংলেন ওইবনিনা নিংথেমকোন লানবন (সিটাডেল/ Citadel) গী মনুংদা শস্ত্রী পোষ্টশিংনচিংবা য়েংশিন-চেকশিনহন্দুনা ঙাক-শেন থৌরম কনখৎহন্দুনা অমসুং সিফাইশিং পুক্লীঙ থৌগৎপীদুনা লৈ। মসি খৃঃ ১৮৯১ গী লান মতুংদা বৃটিশ মহাক্কী ৱায়েল/বিচার চত্থবা মতমদা মহাক্না পীবা মহাক্কী ৱারোন্দুদা য়াওরি, মদুদিঃ-

.... On the night of 23rd March I slept in citadel and in early morning of 24th I heard firing in the direction of the Senapati's enclosure. All day fighting continued between the British troops and Manipuri's but I remained quiet in the citadel. [Ibid, 221].

অসিনি। নুমিত্তুদা মহাক নিংথেমকোন্দুদগী অতৈ মফমদা হাইদোক্তুনা খক চৎখিদে/ থোক্লকখিদে। অয়ুক্তা নিংথেমকোন লানবন্দুদা বৃটিশনা যুবরাজকোনগী বৃন্দামচন্দ্রগী লাইশঙ মথক্তগী নোংমৈ কাপশিল্লকপদু হেঞ্জিল্লক্লবা অমসুং থিংহৌদ্রবদি তকশিল্লকপা য়াবগী ফিভম লাক্লবদা চঙশিল্লকপা ঙমদনবা থৌরাং-থৌশিন কনখৎহন্নবা থবকশিং পায়খত্তুনা লৈ। মরম অসিনা বৃটিশশিংনা নিংথেমকোন লানবন্দা নকশিল্লকপা/ চঙশিল্লকপা ঙম্মখিদে।

মণিপুর-মিলিটরী কোর্ট তোপ-গারোৎঃ- মণিপুরগী মিলিটরী কোর্ট তোপ গারোৎ, সিফাইশিংগী ৱায়েন তৌনবা খৃঃ ১৮৭১ দা যুবরাজ (মতুংদা সেনাপতিসু য়াই) না ৱায়েন মকোক ওইবা সিভিল ওফিসার অহুম, জুদিসিয়েল ওফিসার অমা অমসুং মিলিটরী ওফিসার মরি (মেঙ্গোর ৪) না শাদুনা লীংখৎখিবনি [চৈ:কু:, ২০০৫, ৩৯২]। হায়রিবা কোর্ট অসিদা প্রসিদেন্ট ওইরিবা যুবরাজ/সেনাপতি নত্তনা খ্বাইদগী মরু ওইরিবা মেম্বরসি অয়া পুরেন মেঙ্গোরনি। অদুগা মার্চ ২৪ খৃঃ ১৮৯১ গী নুমিৎসিদা হায়রিবা কোর্ট অসি ফমখি অমসুং ফমখ্রিবা কোর্ট অসি নুমিৎসিগী থৌদোক-ৱাথোকশিংগা মরী লৈনৈ। কোর্টসি ফমখিবগী মরী লৈনবা মৈতৈ অমসুং বৃটিশ অনি অসিগী শাথোক-লাম্বোক্কী মখা চত্থরকপা থৌদোকশিংদুদিঃ-

মার্চ ২৪ সিগী নুমিৎসিগী নুমিৎ তারক্লবা মতম, বৃটিশকী সিফাই খরদুনা মপাঙ্গল থেকপা মখৈ হোৎনবদা মখোয়গী পান্দম ফংবা ঙমদ্রবা অমসুং মখোয়না মায়থীরগনি খঙলক্লবা অমদি মখোয়গী নোংমৈ মরু লোয়শিল্লক্লবা মতমদুদা মখোয় পুম্নমক মণিপুরদা লৈবা পোলিটিকেল এজেন্টকী বৃটিশ রেসিডেন্সীদা চেনশিনখ্রে অমসুং মখা তারকপা অসামগী চীফ কম্মিস্নার মি: কুইন্টনগী য়াথং ঙাইদুনা লৈখ্রে। হায়রিবা মতমসিদসু চোংথা অঙাংতোন/নীলমনি সিংহ, অয়া পুরেন মেঙ্গোরসি নিংথেমকোন লানবন মনুংদা লানবনসি ঙাক-শেনবগী থৌরাংদা লানবন মনুংসিদা অদুম্মক লৈরম্মী। নুমিদাংগী পুং ৭/৮ তারক্লবা, মৈতৈ লাম্মীশিংনা লান্দা-লানজঙ হেঞ্জিল্লক্লবা, মি: কুইন্টন্না মখোয়না শোয়দনা মায়থীরগনি খঙলক্লবা মতমদুদা- ‘‘লান লেপ্পসি/লেপখিসি’’ হায়না বেঙ্গুল মরোন্না মৈতৈগী মথক থোংলিবশিংদা খঙহল্লকখি। হায়রিবসিগা লোইননা বৃটিশশিং উন্নদুনা থোকখ্রিবা লাম্বোক অদুগী মরমদা ৱারী শান্নসি, য়ানবা পুরক্কুনা তাইশিন্নসি, হায়বগী ৱাফমসু থম্লকখি। মখোয়না মৈতৈ কংলা কোনুংলেনগী লমখৈ মনুংদা চঙলক্কুনা ৱারী শানবগী ৱাফম পুখৎলকখিবদুদা মৈতৈগী মায়কৈদগী য়ারদুনা মখোয়না মৈতৈ কোনুং মনুংদা চঙলক্লবা মতমদুদা মতমদুগী দরবারশঙ (এসেমব্লি/মীটিং হোল) গী মমাঙদা চৌকি খর থাদুনা ফম্লক্লগা উন্নদুনা ৱারী শাবগী থবক্কু পাংথোকখি, মদুগী মরমদা চৈথারোল কুম্বাবদা তারিবা মমিদিঃ-

.....মাইব্যা সুবোনগী কুম শক ১৮১২ .... লমদা থা .... ১৩ নি নিংথৌকাবা (তাং ২৪।৩।১৮৯১ ইং) .... থেংলকলবদা কমেশোন সাহেবনা পেংগুন্না তোকখিসি হায়রকএ। লৈপাক্কী হায়রকএ। কমেশোন সাহেবনা দরবার তৌসি

হায়রবদি লুক্রাম্বা লাল্লুপ-চিংবা নহাক্লা কমেশোন সাহেবপু ওকলু হায়না বাঙ্গলোদা চঙহনখি। কোনুং মনুংদদি মনাউ ইবুংঙো কোইরেং যুবরাজ, মনাউ ঈবুংঙো অঙৌ সেনাপতি, মনাউ ঈবুংঙো জিলাঙম্বা, নোংমাইথেম্বা অঙোম নিংথৌ (গীরিধরি), মাইস্না লুরাং নিংথৌ (শামু), কাংঙবা থাঙ্গাল মেঙ্গোর, নিংথৌজাম্বা নহারুপ লাকপা অসিনচিংবা ....শ্রীমনাউ ঈবুংঙো যুবরাজনচিংবা পুম্নমনা হায়এ। পেংগুন মরোল্লা চঙলকউ হায়বদা পেংগুন্না লাক্কে খুমমে। কমেশোন সাহেবনচিংবা সাহেব ৫ নে, পেংগুন ১নে ৬মা অসি চঙলকএ। ....লান তোক্লগে হায়রবদি সাহেবলুক্কী নোংমৈনচিংবা থাঙ-তা পুম্নমা ঐখোয়গী সিফাই চত্তুনা ঙম্না লৌহল্লুগে কোনুংদা থমসে, ১তা মাঙহল্লোয়, বিচার লোয়রগা ঙম্না লৌজখো। সাহেবকা লোইনরকপা পেংগুনসু হুনহুনখো। সাহেবতি কোনুংদা লৈখো। নখোয় ৩মা ঐখোয়গা ফমমিন্নসে, ঐখোয়গী মীদি ১০০ রোম শিরে'' হায়বদা কমেশোন সাহেবনা হায়। ''ঐখোয়গী খুৎশু-খুৎলাই পীথোক্তুনা কোনুংদা থম্বদি হৌনদে, নখোয়না থোকপা তৌ-ও, খুমএ। ... [মথক্কীসিদা, ৪৮৫]

অসিনি। মসিদা য়াওরিবা সাহেব মঙাসি— মি: কুইন্টন, অসাম চিফ কম্মিস্নার; কোলোনেল স্কেন, ৪২শুবা গুর্খা রাইফল, মি: এস:সি: গ্রীম-উড, মণিপুরগী পোলিটিকেল এজেন্ট, মি: কোশিন্স, নাগা হিলসকী এসিষ্টেন্ট পোলিটিকেল এজেন্ট অমসুং মি: সিম্পসন, ৪২শুবা গুর্খা রাইফলসকী লেফটেনেন্ট— মখোয়সিনি।

হায়রিবা মতমসিদা চোংথা অঙাংতোন,অয়া পুরেন মেঙ্গোরসি নিংথেমকোল'-লানবন (সিটাডেল) মনুংদা লৈরি। মহাক মৈতৈগী অঙম-অথৌশিংগা বৃটিশকী অঙম-অথৌ/ওফিসারশিংগা ৱারী শান্নবদুদা য়াওদে, মঙোন্দা পীবা মথৌদু পুদুনা লৈরি, মরমদি ঙসাই/নুমিত্তুগী অয়ুক অঙনবদগী শোক্লরকপা লান্দু লোয়দ্রি, মহাক্কী মথৌ ৱাংলি,— ৱারী শান্নদুনা য়ানবা/তাইশিন্নবা পুরক্লবা ঙাইহাক (মতম খরা) লান লেপ্পনি। অদুনা মহাক মথৌ থাদোকপা য়াদ্রি অমসুং মথৌ তৌফমদুদা অদুম লৈরি। অদুগা অমুক হায়রিবা মতমসিদগী পুং ২/৩ লোম থেংথরক্লবা মতমদা মৈতৈ অমসুং বৃটিশ মচাশিংগী তাইশিন-য়াশিন্ননরা ৱা ঙাংনবদু য়ানবা পুরকপা ঙমদদুনা মহৈ-মহৈ কায়নখিবা, কংলা মনুংদুদা তীল্লল্লিবা লৈপাক মীয়াম অদুনা লাউন-খোংনদুন ঈরাং হৌরকপা, মীয়াম মরক্তুদগী খঙহৌদনা অমনা মি: সিম্পসনগী মকোক্তা থাঙনা য়ান্দুনা শোকপা অমসুং পুখ্রনবা ফিঙাং নৎত্রগা কাজাওনা মি: গ্রীম-উডপু তানা থিনবা, অসুম্না কোয়লাং লাংদুনা, মথোঙ-মরম/মায়কৈ-শল্লাই খঙনদনা

মীয়ামদুনা মানা মানা থোকপা তৌনরকপা মতমসিদা নিংথেমকোন-লানবনসিদা মথৌ তাদবা, মরম লৈতবা মীচোই চঙলক্তনবা অমসুং চঙহন্দনবা য়াম্না চেকশিন্না ঙাক-শেনবগী থবক লৌখত্তুনা লৈরি। মরম অসিনা মহাক লানবনসিগী মপান্দা দরবার য়াওবসু থোক্লকখিদে অমসুং ময়াম্না লাংনবদুদসু য়াওখিদে। হায়রিবা ৱাফমসি বৃটিশনা মণিপুর লৌরবা মতুংদা তৌবা ৱায়েল/বিচারগী মীফা ওইবা মীওইশিং অমসুং ৱাপাংবা মীওইশিং (Witnesses) গী ৱারোলদা য়াওনরি [N.K.S., 1991, 212, 214, etc.]।

লাংনরিবা ঈরাংদু নেমথহন্নবা যুবরাজ লেঙলক্লম্বা, বৃটিশমচা অশোকপা অমসুং শোক্তবা অহুম অদুগা বেঙ্গুল খোংবা গুর্খা সিফাইদুগা যুবরাজগী য়াথংনা দরবার শঙগী থোঙ নমখায়দুনা শঙ মনুংদা পুশিন্দুনা থমখিবগী তাঞ্জাশিংদসু চোংথা নীলমনি সিংহ, অয়া পুরেন মেঞ্জোরসি নিংথেমকোন লানবন মনুংসিদা লৈরি।

মথক্তা থমজরিবা চোংথা নীলমনি (অঙাংতোন) সিংহ, অয়া পুরেন মেঞ্জোরনা খৃঃ ১৮৯১ গী মার্চ ২৪ গী অয়ুক (চাওরাক্লা পুং ৭/৮ দগী) তগীনা নুমিৎসিগী অহিংগী পুং ২/৩ ফাওবদা মৈতৈগী কোনুংলেন কংলাগী নিংথেমকোন-লানবন ঙাক-শেনবসিগী মশানা পীবা ৱারোল [Ibid, 221] সিগী মথক্তা মহাক্লা মসিদা লৈ, হায়বসিগী খ্বাইদগী মরু ওইরিবা ঈ-পাউ নৎত্রগা শাক্ষী-প্রমান অমদি মথক্তা পঞ্জখিবা লানহৌবা বৃটিশমচা ৫ (মঙা) অমসুং মখোয়গী বেঙ্গুল খোংবা গুর্খা সিফাই অমা, মখোয় ৬ (তরুক) অসিবু মণিপুরগী সিফাই লাম্মীগী ৱায়েনশঙ (Manipuri Army/Military Court) তোপ গারোৎ হায়বসিগী দরকার লৈবা কোর্টকী মেম্বরশিং (Jurors) অমসুং ৰীচারপতি (Justice/President) খুদক্তা কৌদুনা কোর্ট ফমদুনা মখোয় লানহৌবা ৫ অমসুং মখোয়গী তেংবাংবা গুর্খা সিফাই বেঙ্গুল খোংবা অদুবু লানহৌ অমসুং লানহৌবদা তেংবাংবা/শৌগৎপগী মরাল পীদুনা ৱায়েল চথরগা/তৌরগা মঙক কক্তুনা হাৎননবগী চৈরাক পীদুনা মখোয়বু তেন্দোং থাঙনা মঙক কক্তুনা শঙলীংবনা হাৎখ্রিবা [ন:শ:ম:, ১৯৬০, ২৭ঠ] অদুনি। মরমদি হায়রিবা ৱায়েনশঙসি ৱায়েনবা (Justice/President) থানা মেম্বর ৯ না শাবা ওইনা নোর্মেল/জেনরেল ফঙ্কসন্দা চৎনরবসু অথু-অকায়/পাইরক-পাইথুগী মতমদা অকক্লবা মেম্বর অমা হায়বদি অয়া পুরেন মেঞ্জোর, কোর্টকী প্রসিডেন্ট, যুবরাজ/সেনাপতি অমসুং অতোপ্পা মেম্বর অমা য়াওনা হেক্তা কোর্টতা ফম্লবদি ৱায়েন চথবা, চৈরাক পীবা, অসিনচিংবা য়ারম্মী [মথক্কীসিদা, ২৭ ঠ]।

অদুগা হায়রিবা মার্চ ২৪ গী অহিং, প্রজাগী ঈহৌগী শাফুদগী হায়রিবা তোপ গারোৎসি ফম্লনবা শীন্নখি। মতমসিদা কোর্টকী ৱায়েনবা/বিচারপতি ওইবা য়াবা যুবরাজ অমসুং সেনাপতি অনিমক কোর্ট ফমগদবা মফমদা ফংখি/লৈরম্মী অদুবু যুবরাজ (কোইরেং এলাইজ টেকেন্দ্রজিৎ বীর সিংহ)না প্রসিডেন্ট ওইখি। জুরীগী মেম্বর অমা হেক্তা য়াবদুনা কাংঙবা থাঙ্গাল/চিদানন্দ সিংহ, জেনরেল অমসুং অয়া পুরেন মেঞ্জোরনা চোংথা নীলমনি সিংহ লৈরবনিনা হায়রিবা কোর্ট, তোপ গারোৎসি খুদক্তা ফমদুনা ৱায়েনখ্রিবনি অমসুং মঙক কক্তুনা হাৎপগী চৈরাক অসি পীখ্রিবনি [মথক্কীসিদা, ২৭ ঠ]। মরম অসিনা হায়রিবা তোপ গারোৎ নৎত্রগা মণিপুরগী মিলিটরী/আর্মী ৱায়েনশঙ/কোর্ট অসি ফম্বদা মহাকসি য়াম্না মরু ওই, হায়বদি মহাক য়াওদ্রবদি কোর্ট অসি ফম্বা নৎত্রগা ৱায়েল থৌরম পরেং লৌখৎপা য়াদে। অদুগা লনহৌবা বৃটিশ মচা মঙাদুগা গুর্খা বেঙ্গুল খোংবা সিফাইদুগা মার্চ ২৪, খৃঃ ১৮৯১ গী অহিং নোংয়ায়গী অদুৱাইদা মঙক কক্তুনা হাৎখিবসিগী ৱায়েন য়াথং পীখিবা মিলিটরী কোর্ট, তোপ গারোৎসি ফমখিবসি নুমিৎসিগী নুমিদাং অথেংবা পুং ১১/১০-৩০ গী মতম অদুৱাইদনি। হায়রিবা তোপ গারোৎকী ৱায়েনসিগী মতুং ইন্না চৈরাক পীবগী পরমদা চৈথারোল কুম্বাবদা চনখৎলিবা ৱারোন্দিঃ-

..... মাইব্যা সুবোনগী কুম শক ১৮১২ .... লমদা থা ১৩নি (তাং ২৪।৩।১৮৯১ ইং) .... সাহেব ৫ পেংগুন ১গদি ৬মা উত্রা মাঙদা হাৎলে। অদুদা মাইবগী ৱাংখৈ পণ্ডিত ১, য়েনকোকপা অশৈবা হনবা ১ অসিনচিংনা হঞ্জবা হিদং কৌদুনা শ্রীমনাউ ঈবুংঙো যুবরাজনচিংবা অঙম্বা পুন্নমনা হায়এ। পণ্ডিত নখোয়না হৌনবা তৌ-ও, হায়এ। লাল্লুদি নুঙগোইবীদা চললে, মশাদি খাইরম্বন্দা ফুমএ। [চৈ:কু:, ২০০৫, ৪৮৫-৮৬]

অসিনি। মথক্কী ৱারোলসিদগী হৌজিক্কী মিৎয়েংদা পুরক্লিবদি বৃটিশ-মচা মঙা, গুর্খা মচা অমা হাৎলিবসি বিচার তৌদনা নমফু-হাফুদা হাৎখিবা নৎত্রগা লন্নাই নুংশিনদবা, য়েংথীনবা, অসিনচিংবগী তুমিন্না হুরান-লাননাদা পাংথোকখিবা নত্তে, ফোংনা, ঈচঙ থৌনা তৌরিবনি মরমদি মসি পাংথোকফম থোকপা ৱায়েন থৌরম তৌবগী য়ুম্ফমদনি। অদুবু মতমদুগী অয়াম্বা মীওইশিংনা কোর্টসিগী মরমদা খঙদে, পন্নদে। মরম অসিনা খৃঃ ১৮৯১ গী মার্চ তাং ২৪ দা খুত্তুম শীঙদুনা মণিপুরদগী কৈজাও অমা ফাগনি হায়দুনা লাকখিবা, মরুপ শাবা বৃটিশ মচাশিংনা ঙকচাও থেক্তুনা

লানহৌরুবদগী মঙক কেন্দুনা মরৈপাক্তা হনবা ঙমদনা তুখিবা নুমিত্তুদা মৈতৈ কোনুংদা লান্দাশিল্লকপগী মৈতৈ/মণিপুরীশিংগী লানকন-লানঙাক্কী মতমসিদা চোংথা নীলমনি সিংহ, অয়া পুরেন মেঞ্জোরসি মৈতৈ কোনুং কংলাগী নিংথেমকোন-লানবন (Citadel) বু ঙাকশেনবা লাম্মীশিংগী লাঞ্জিংলেন ওইদুনা হায়রিবা নিংথেমকোন লানবন মনুংসিদা লেঙদনা লৈরম্মী।

খৃঃ ১৮৯১ গী মণিপুরগী নীঙতম লান্দা

মণিপুর খৃঃ ১৮২৬ কী ফেব্রুৱারী ২৪ গী য়ান্দাবূ ত্রিটীগী অনিশুবা আর্টিকলগী অরোয়বা তংখায়গী মতুংইন্নদি মণিপুরসি মনীঙ-মখা তম্বা নিংথৌ পানবা লৈপাক ওইনা মালেমসিগী লৈপাক অয়াম্বনা শকখঙ-মায়খঙখিবনি [M.L.B., 1979, 23-24, 62 & C.B.A., 1987, 325-375] অদুবু বৃটিশ মচাশিংনদি মখোয়গী মখা পোনবা লৈপাক্কুম্না খল্লি। অদুগা বৃটিশকী মচাক-মরল চাবা অমসুং চাহৌবশিংনদি অকোনবগী ৱাফমসি শৌগৎলি। অদুবু পুম্নমকসিগী মরুদি নিংথৌ ফম্বাল কন্নীঙবা অমসুং হেন্না পামশিন্নবা মৈতৈ নিংথৌ খরগী ৱাখল খলহৌদবা খুজীল থৌরাংনি।

চোংথা অঙাংতোন ওর্ফে নীলমনি সিংহ, অয়া পুরেন মেঞ্জোরসি খৃঃ ১৮৯১ গী মণিপুরগী নীঙতম লান্দা মহাক্না ঙমজবা থাক্তা মীয়াম খরদগীদি মাঙজীন থানা শরুক য়াখিবা মীশক্লি। হায়জরিবা ৱাফমসিগী খুদম-চাংদমদি হায়রিবা লান্দুদা মণিপুরনা মায়থীরদুনা বৃটিশশিংনা লান্দুদা শরুক য়াখিবা মীওইশিংবু ফাদুনা ৱায়েন চথবা মতমদা বৃটিশকী ৱায়েন অমসুং ৱায়েল-লুপ্পা মঙোন্দা (চোংথা নীলমনি/ অঙাংতোন্দা) শীখিবা মরাল অমসুং পীরিবা মরান্দুগী চৈরক্তগী উবা ফংঙি [N.K.S., 1991, 227-35]।

বৃটিশ ইন্দিয়া গোভর্নমেন্টকী অসামগী চিফ কম্মিস্নার মি: জে: ডবলিয়ু: কুইন্টন্না মহাক্না লোইননা লাকপা ৪২শুবা গুর্খা রাইফলসকী কর্নেল স্কেননা লুচিংবা গুর্খা সিফাই ৪০০, মখোয়গী ওফিসারশিং অমসুং পোলিটিকেল এজেন্টকী সেক্যুরিটী গার্ডকী সিফাই ৫০, অসি (৪৫০) খকসিনা লানহৌদুনা মৈতৈ কোনুং কংলাদা লান তাশিল্লক্তুনা মী ১০০ রোম হাৎখ্রবা, তাইশিন-তেশিন্নবগী থৌরাং লৌখৎপদা য়ানবা ঙমদ্রবা অমসুং লানহৌ' লুচিংবশিংদু মখোয়গী ফংফম থোকপা পীখ্রবা/ফংহনখ্রবগী মতুং নোংমা কোনবা চহিসিগী থাসিগী (মার্চকী) তারিক ২৫ দা মণিপুরগী নিংথৌনা

বৃটিশ ভারত সরকারগী মথক্তা লান তৌরে, হায়না লাউথোকখিরম্মী। লান লাউথোকপসিগী মতুং ইন্না নুমিৎসিদগী মণিপুরগী মায়কৈ অহুম- অৱাং, মৈরম/খা-নোংপোক অমসুং খা-নোংচুপ্তা মণিপুরগী সিফাই থাদুনা বৃটিশ মচাশিং অমসুং মখোয়গী মতুং ইনবশিংবু মণিপুরগী লমখৈ মনুংদগী তাম্থোকখি অমদি মখোয় খরদি ফাখি (অদুবু কোন্নদি থাদোকপীখি)।

ৱাথোক-লাম্থোক্লবা নৎত্রগা বৃটিশ মচাশিংনা লানহৌবা নুমিৎসিদা মণিপুরীশিংনা বৃটিশপু লাকশল্লক্লবা অমসুং লানহৌবগী লুচিংবা সাহেব মঙাবু ফাজিনখ্রে, হায়বগী পাউ ফংবদা খৃঃ ১৮৯১ সিগী মার্চ ২৪ সিগী অহিং নোংয়ায়ৱাইদা মতমদুগী লাংথবানগী বৃটিশ কেন্টোমেন্ট (Langthabal British Cantonment) কী পোষ্ট শঙবা সিফাই ৩৫, নখোয়গী জমাদার নগরকাতিনা লুচিংদুনা কেন্টোনমেন্ট থাদোক্লগা মৈরমদা তুম্মুরোমদা চেনখিরম্মী। মখোয়না থাসিগী ২৭ দা তুম্মুদা থুংদুনা তুম্মু বৃটিশ পোষ্টকী কম্মাণ্ডিং ওফিসার লেফটেনেন্ট গ্রান্টতা তাক্লুবদগী লেফ: গ্রান্টনা মহাক্কী বর্মা রেজিমেন্টতা পাউ পীরম্লগা মহাক্কী মখাদা লৈবা গুর্খা সিফাই ৫০ গা হান্নগী মখোয় ৩০দুগা ডবল মার্চ (Double march) তা লাক্তুনা ফাখ্রিবা বৃটিশ ওফিসার ৫ দু কনবা ঙম্ব্রা য়েংগে (মখোয়দি হাৎখ্রে, হায়বা খঙদ্রি) হায়দুনা থৌবাল য়ৌনা চঙশিল্লক্তুনা থাসিগী ৩১ দা থৌবাল (প্রোপর) দা তেঙ্গোল শাদুনা লৈররম্মী। অমরোমদা ভারতকী ভাইসরোয় নৎত্রগা গভর্নর জেনরেলনসু হায়রিবা মার্চকী তারিক ৩১সিদা বৃটিশ ইন্দিয়া গভর্নমেন্টনা মণিপুরগী মথক্তা লান তৌরে হায়নসু লাউথোকখি। অদুগা ফিল্ড ওরেসন মণিপুর, ১৮৯১ কৌবা থৌরাংসিগী মখাদা মণিপুর ফিল্ড ফোর্স শেম্লগা মণিপুরদা লান্দানবগী থৌশীল শীনখি।

থৌবাল অথোকপমগী লানফমদাঃ- মায়কৈ অমরোমদা বৃটিশশিংনা মণিপুর ফিল্ড ফোর্স শেম্লিঙৈসিদা ঙন্না হাইজিল্লক্লিবা লেফ: গ্রান্টকী লানজঙলকপসি থিংননবা মৈতৈ সনা কোনুংদগী মনাউ ঈবুংঙো সেনাপতি (ঈবুংশী অঙৌম্না নৎত্রগা ভুবন সিংহ) অমসুং মচা ঈবুংঙো য়াইস্কুল লাকপা (ঈবুংশীজ হাওজৌ মচা মেঙ্গোর - [চৈ:কু:, ২০০৫, ৩৩৫]) অনিনা লাঞ্জিংলেন ওইবা লান্মী মপৈ অমা থাদুনা থৌবান্দা তেঙ্গোন শাদুনা এপ্রিলগী তাং ৭ ফাওবা লৈরম্মী। মতমসিদা মৈতৈ/ মণিপুরগী লান্মী লুপ অচৌবা অমা অয়া পুরেন মেঙ্গোর চোংথা নীলমনিনা পুদুনা ময়ায় লম্বীদা চৎখ্রগা উচীৱা ফাওগত্তুনা বৃটিশকী নীঙলোমদা খোমগৎকে হায়দুনা

লাক্লম্মী। হায়রিবা মৈতৈ-লান্মীলুপসিগা বৃটিশকী লান্মীগা থৌবালগী মখা অরোং তুরেনগী থোং মনাক্তা খুৎ থোক্লখিরম্মী, মসিগী ব্বারোন্দিঃ-

মাইব্যা সুবোনগী কুম শক ১৮১২ .... লমদা থা .... ২৫ নি থাঙজ ....। নোংঙাল্লগা (তাং ৫।৪।১৮৯১ ইং) অরোং থোংদা চোংথা মেঙ্গোরগী তেঙ্গোনগা কাপ্পববু সাহেবকী তেঙ্গোন্না তকখায়রকএ। মী ২০ মরুম শিএ হায়বা পাউ তারে। লৈপাক পুন্নমা লাঙতক্লে.... [মথক্কীসিদা, ৪৮৭]

অসিনি। নীঙশিঙগদবদি চোংথা অঙাংতোল নৎত্রগা নীলমনি সিংহ, অয়া পুরেন মেঙ্গোরসি নত্তনা অতৈ চোংথামচা মেঙ্গোর অমতা লৈত্রি। চোংথা মিয়া সিংহবু ঈমর্জেন্সী কম্মিসন্দা মেঙ্গোর ওইনা খনবা নৎত্রগা মেঙ্গোর ফম পীবা/থিন্দোকপসিদি হায়রিবা এপ্রিল তাং ৬সিগী মতুং এপ্রিল তারিক ১৭ (তরাতরেৎ) তনি [মথক্কীসিদা, ৪৮৯]। মরম অসিনা থৌবালগী অরোং তুরেনগী থোংদা বৃটিশকা নোংমৈ কাপ্পরিবসি চোংথা অঙাংতোন/নীলমনি (অয়া পুরেন) মেঙ্গোরসি নত্তনা অতৈ কনাসু ওইফম থোক্তে। অদুগা হায়রিবা লিলোংদা তেঙ্গোল শারিবা মৈতৈ লান্মী, সেনাপতিনা লাঞ্জিংলেন ওইবা অসিগী মমাঙ, মার্চ থাগী তাং ৩১ দা নোংপোকলোমগী লাল্লমসিদা লান ঙাকপা চৎপসিদা চোংথা নীলমনি সিংহ অয়াপুরেন মেঙ্গোরসিদি হান্ননা য়াওখ্রবনি। মসি খুদম-চাংদম ওইবা ব্বারোন্দিঃ-

....মাইব্যা সুবোনগী কুম শক ১৮১২ .....লমদা থা ... ২১ নি লৈপাকপোকপা (তাং ৩১।১৮৯১ ইং) দা নোংপোকলমগী লাননা (বৃটিশকী লেফ: গ্রান্টনা পুবা লান্মী ৮০ গী তেঙ্গোন্দুনা) তকশিল্লকপদা অথোকপম্ লৌব্বাইদা তেঙ্গোন শাদুনা লৈরে হায়না পাউ থুংলৈ। শ্রীযুৎ সনা য়াথংনা শ্রীমনাউ ঈবুংঙো সেনাপতি, শ্রীস্না মায়পাক (লোকেন্দ্রজিৎ বীর সিংহ) ব্বাংখৈরাকপা; ঈবুংশী দোলাইরোই হঞ্জবা, ঈবুংশী হাওজৌ (মচা মেঙ্গোর) য়াইস্কুল লাকপা, চোংথামচা অয়া পুরেন মেঙ্গোর (অঙাংতোন/নীলমনি সিংহ), অসিনচিংবা সিফাই ৩০০ লোইনদুনা থৌবাল য়ৌনা চৎখি।

অদুগা হায়রিবা ২১নি লৈপাকপোকপা অসিগী মতুংগী থৌদোকশিং নোংপোকলোমগী লাল্লমসিগী চৈ-থারোল কুম্বাবদা চনখৎপা মতমদা নুমিৎকী মথং-মনাউ নাইদনা থশ্বীরস্বনা থৌদোকশিংদু লমদাগী ২৮ নি পানবা (তাং ৭।৪।১৮৯১)

গী মতুংদা অমুকসু ওইবা মমাঙদা অমুকসু ওইবগী মওং-মতৌদা থম্বীরমলে অদুবু অচুম্বা থৌদোকশিংদুদিঃ-

মাইব্যা সুবোনগী কুম শক ১৮১২ .... লমদা থা .... ২৫নি থাংজ (তাং ৪।৪।১৮৯১ ইং) দা দরবার তৌদুনা ২৬ নি লংমাইচীঙ (তাং ৫।৪।১৮৯১ ইং) দা নুমিৎ য়ুংবা মতুং পুং ৫দা মচাইবুংঙো ৱাংখৈরাকপা, মচা ইবুংঙো য়াইস্কুল লাকপা, ময়াম্বুং দোলাইরোই হঞ্জবা, য়েনখোইবা (রুদ্রসিংহ) মেঙ্গোর, চোংথা (নীলমনি সিংহ) (অয়াপুরেন) মেঙ্গোর, ৱাংখৈ পোইলা (মৈরাবা) [মথক্কীসিদা, ৪৯২]), অসিনচিংবা লৈপাক পুন্নমা লান চঙখিএ। অদুদা মখোয় (বৃটিশ লান্মী) দি ঈংখোলদা থুপ্লদুনা লৈখ্রে। ঈংখোলদা কোম তৌদুনা লৈএ। নোংমৈদি য়াম্না কাপথোপলকএ। মৈতৈগী সিফাইনা নোংমৈ য়াম্না কপশিন্দুনা মখোয়বু কোয়রে। মখোয়দি চৎথোকপা ঙমদরে। অসুন্না কাপ্পবা নোংঙানবা (তাং ৬।৪।১৮৯১ ইং) দা লানফম খুদোংথীরবদা তেঙ্গোন পুম্বা খন্নরে। ঐখোয়না কাপশিনবসু মখোয়দি কোম মনুংদা লৈদনা মরূ য়ৌদরে। অসিনদি থাঙ পায়দুনা খুৎনা ফংনা য়ান্নরসে অসুম হায়দুনা মচা ইবুংঙো য়াইস্কুল লাকপা, মশূ ইবুং সনাহল ২মনচিংদুনা নাকে নাকে হায়বা অথৌবা পুন্নমক চঙখ্রে। য়াইস্কুল লাকপা মপা মচা ২মকা নুমিৎ য়ুংবা পুং ৩ তাবদা সাহেবকা য়ান্নরে। সাহেব ৩সুং য়াইস্কুল লাকপা মপা মচাসুং ৫মা শোক্লদুনা শিম্মিন্নৈ। অদুদগী নুমিৎ তারদুনা তেঙ্গোন হঞ্জিন্নএ। অহিংদা সাহেবকী তেঙ্গোন্দি লোন্না চেনখিএ। ২৮নি লৈপাকপোকপা (তাং ৭।৪।১৮৯১ ইং) দা নোংঙাল্লক্লবদা চেনখি হায়বা খঙলে। লান্দি লৈতে হায়দুনা মনাউঈবুংঙো সেনাপতিনচিংবা পুন্নমক হল্লকএ [মথক্কীসিদা, ৪৮৮]

অসিনি। মসিগী মতুংসিদা তাং ৭কী থৌদোক অতে চত্থরগা শজিবুগী হূমনি থাঙজ (তাং ১১।৪।১৮৯১ ইং) নুমিত্তা লাঞ্জাদুনা নোংপোক মায়কৈদা লৈহৌবা ঈবুংশীজ মায়পাক ৱাংখৈরাকপা অমসুং মহাক্কী লান্মী লুপ শানৌজাম্বা পোইলা (Captain) অমসুং য়োঙ্গৈরেনবা পোইলানা লাঞ্জিংবদুসু লান লৈত্রে হায়দুনা হল্লকখি [মথক্কীসিদা, ৪৮৯]।

বৃটিশকী এডভান্স ট্রুপকী লানঃ- থৌবাল অথোকপমদা বৃটিশকী তেঙ্গোল শাদ্রিঙৈদা থৌবালদা শারম্বনি। অদুবু মৈতৈ লান্মী লাক্কুনা লাম্ছেংনবদগীদি থৌবালদগী অথোকপমদা হোংদোকখি। অদুগা মৈতৈনা থৌবাল ৱাংমা তাবা (থৌবাল তুরেনগী

য়েৎথংবা তোর্ব্বাঙ্লোমদা হৌজিক্কী থৌবাল হোস্পিতাল লৈরিবদুগী মমাঙ/ অৱাংলোমদা) দা তেঙ্গোল শাদুনা লৈরম্মী, মফমসি থৌবান কৈথেলদনি। অদুগা ম্নখ্যা য়াইস্কুল লাকপনচিংবনা অমুক থৌবাল কৈথেলগী নোংচুপ (হৌজিক্কী থৌবাল হোস্পিতাল লৈরিবা মফম) তা তেঙ্গোন শাদুনা লৈ। মদুদগী নোং ঙাল্লগা (তাং ১।৪।১৮৯১ ইং) থৌবাল তুরেন লানথোক্লগা থৌবাল তোমচীঙগী মখা থংবদা লৈবা ৱাইখোম ঈংখোন্দা তেঙ্গোন শাদুনা লৈরম্মী। অমরোমদা বৃটিশশিংনা অথোকপমগী খুনফম অমসুং মদুগী লমখৈগী মফমশিং পুন্নমক্কু অমসুং ফিভমশিংদু খুদুম চনশিন্দুনা শগোলশেমগী ঈংখোন্দা কোম তৌদুনা লানবন শেম-শারগা তেঙ্গোল শাদুনা এপ্রিল ৪/৫ দগী ৭ (বৃটিশনা হায়বদি এপ্রিল ৯ ফাওবা হায়) ফাওবা লৈরম্মী। মখোয়না মফমসি থাদোক্তুনা চৎখিবদগীদি মৈতৈসু মায়কৈ অসোমদা লান লৈত্রে হায়না সনা কোনুংদা হল্লকখ্রে।

লেফটেনেন্ট গ্রান্টনা মণিপুরদা তুম্মুদগী চৎলমদায়দা তৌরম্বা রিপোর্ট অদু বৃটিশ ভারত গোভর্নমেন্টতা য়ৌদুনা মার্চ ৩১ দা বৃটিশ ইন্দিয়া গোভর্নমেন্টনা মণিপুরগী মথক্তা লান লাউথোকখ্রবা মতুংদা গ্রান্টপু মতেং পাংনবা বর্মাদা লৈবা বৃটিশকী লান্মী লুপশিং খর খোমগত্তুনা অমসুং মথং মথং পুনশিন্নরক্তুনা গুর্খা খোঙমী সিফাই ৪০০ (চামরি) অমসুং লেফটেনেন্ট কোক্সকী মখাদা লৈবা শগোল লান্মী ৪০ (নিফু)না শারবা বৃটিশ লান্মী মপৈ অমা মেজর লেস্লীনা লুচিংদুনা এডভান্স পার্টী ওইনা থোমজিল্লক্লম্মী। মখোয়না পল্লেনদা লৈরিঙৈদা বৃটিশকী অনৌবা লান্মী থাজিল্লকপা থুংলদ্রিবা ফাওবা ঙাইদুনা লৈখো হায়বা ইন্দিয়া গভর্নমেন্টকী য়াথংগী পাউ ফংবদগী হায়রিবা মেজর লেস্লীগী লান্মী মপৈসি পল্লেন (ইম্ফালদগী মাইল ২৬ = কি:মি: ৪০.১৬) দা তেঙ্গোন শাদুনা চহিসিগী এপ্রিল ১৩ দগী লৈখিরম্মী।

বৃটিশকী এডভান্স ক্রুপনা পল্লেন্দা তেঙ্গোল শাদুনা লৈবগী পাউসি মৈতৈ সনা কোনুংদা ফংলদুনা মণিপুরগীসু মচা ঈবুংঙো ঈবুংশী/সনখ্যা মাইপাকম্না (লেকে--ন্দ্রজিৎ বীর সিংহ) ৱাংখৈরাকপবু খা-নোংপোক/মৈরম মায়কৈগী লাল্লম (Column) গী লাঞ্জিংলেন পুরেন হাপ্তুনা মহাক্কী মখাদা য়েনখোইবা রুদ্রসিংহ, মেঞ্জোর/মেজর; চোংথা নীলমনি (অঙাংতোন) সিংহ, অয়া পুরেন মেঞ্জোর; খুম্নোংময়ুমচা মেঞ্জোর, পোইলাশিং, শাজোরশিংনচিংবা লাঞ্জিংলেনশিং, লাঞ্জিংবশিং কয়াগা লোইননা মৈতৈ/মণিপুরী সিফাই ৭০০ (চাতরেৎ) পুহন্দুনা থৌবান্দা লান ঙাক্লনবা থারকখি [মথক্কীসিদা, ৪৮৯]। হায়রিবা তেঙ্গোলসি এপ্রিল

১৭ তা থুংলগা হান্নন মৈতৈগী তেঙ্গোন শারন্বা থৌবাল তোমচীঙগী মখা থংবদা লৈবা ৱাইখোম ঈংখোন্দুদা অমুক হন্না লানশঙ খনগত্তুনা মৈতৈ তেঙ্গোল লীংখীরম্মী। লাল্লমসিগী লাম্থোঙ শীনবগী লমদাংদা খন্নবদা লাল্লমসি পন্নীঙ অমসুং পনমাঙগী লাম্থেংননবা অমসুং লানঙাক্লবা তেঙ্গোল অমদি লানকন অমসুং লানথুপ-লাম্থেননবা তেঙ্গোল খায়দোকপা অমদি অনিমকসিগী ময়ায়দা/মরক্তা লাঞ্চাক লানশঙ তেঙ্গোল হায়না অহুম থোক্লা খায়দোকপগী ৱাফমদা লেপ্লখি। ৱাফমসিগী মতুংইন্না তেঙ্গোল অসিগী লুচিংবশিং য়েম্থোক্লবদা পন্নীঙ তেঙ্গোলনা থৌবালগী ৱাইখোম ঈংখোন্দা ওইরগা ঈবুংশী লোকেন্দ্রজিৎ বীর সিংহ, ৱাংখৈরাকপা, মৈরম লাল্লমগী লাঞ্জিংলেন পুরেন্না থৌবাল তেঙ্গোনগী লাঞ্জিংলেন অমসুং মথং খনবনা খুম্বোংময়ুমচা মেঞ্জোর ওইরগা মৈতৈ সিফাই ৩০০ গা লোইননা থৌবালদা লৈবা, পনমাঙ তেঙ্গোলনা ৱাংজীঙ তুরেন মমাঙগী লৌবুক (হৌজিক্কী ইন্দো-বর্মা/ম্যান্মার/ইম্ফাল-শুগ্নু রোডকী হৈরোক লমখায় মনাক্কী য়েৎলোমদা লৈরিবা প্লেগ্রাউণ্ড (Playground) দুগী মমাঙ/নোংপোক্লোমদা লৈরিবা ঈংখোল অমসুং মদুগী অকোয়বগী লমশিং) ওইরগা য়েনখোয়বা রুদ্রসিংহ মেঞ্জোরনা ৱাংজীঙ তেঙ্গোনগী লাঞ্জিংলেন অমসুং চোংথা নীলমনি সিংহ অয়া পুরেন মেঞ্জোরনা ঙমথং-লাঞ্জিংলেন ওইরগা ৱাংজীঙ লানঙাকপা অমসুং অথোকপমগী শগোলশেমগী ঈংখোল, বৃটিশশিংনা কোম তৌদুনা তেঙ্গোল শারন্বা মফমদুদা লৈপাক্কী লাঞ্চাক্কী চীঞ্চাক-লানশঙ ওইরগা মৈরমগী লাল্লম ঙাক্লনবা শেম-শারম্মী।

হৌজিক এপ্রিলগী তারিক ১৭ তদি বৃটিশনা মণিপুরগী মায়কৈ অহুমদগী লাল্লম অহুম- অৱাংগী কোহিমাদগী ব্রিগেডিয়র-জেনরেল ঐচঃ কোল্লেট, সি:বি:, মণিপুর ফিল্ড ফোর্সকী ওভর ওল নৎত্রগা জেনরেল কম্যাণ্ডিং ওফিসার ওইনা অমসুং বৃটিশকী কোহিমা কোলমগী লাঞ্জিংলেন পুরেন ওইদুনা, নোংচুপলোমগী সিলচরদগী লেফটেনেন্ট-কর্নেল আর:এফ: রেন্নিক্না লাঞ্জিং পুরেন ওইদুনা অমসুং নোংপোক/মৈরমলোমগী তুম্মুদগী ব্রিগেডিয়র জেনরেল টি: গ্রাহম সি:বি:না লাঞ্জিং পুরেন ওইদুনা অচৌবা লাম্নী মপৈ অমমম পুদুনা নোংমৈ অচৌবা (তোপ/মাউ-ন্টেন গন) শিং য়াওনা মণিপুরগী কোনুং তম্না ফুজিন্নরক্লে। হায়রিবা পাউসি মৈতৈ সনা কোনুংদা এপ্রিল তাং ১৭ সিমক্তা ফংলম্মী। নুমিৎসিদা লৈপাক্কী অঙম-অথৌ পুম্নমক তীন্নদুনা খন্নবদা মথক্কী হায়রিবা অচৌবা লাম্নী মপৈ অহুমসিনা মণিপুর তম্পাক্তা লাক্লিভৈগী মতমদা পল্লেন্দা এপ্রিল ১৩ দগী তেঙ্গোন শাদুনা লৈরিবা

বৃটিশকী লানবন/তেঙ্গোলসি থুগায়দবা য়াদে, হায়বসি লেপ্পরম্মী অমসুং হায়রিবা থবকসিদা কনা কনা থাসিগে হায়না খন্নরকখি। লান চঙনীঙবা, মরৈবাক্কীদমক্তা মথৱাই কৎপা ঙমগদবা মীওইশিং চোঙথোক্লক্লবা শ্রীযুৎ সনা য়াথংসু লাউথোক্লম্মী [মথক্কীসিদা, ৪৮৯]। মী কনাসু চোঙথোক্লক্কবসিদা যুবরাজ টেকেন্দ্রজিৎ বীর সিংহগী অখন্নবা মী ওইরিবা চোংথা মিয়া সিংহ, সুবেদার অমসুং খ্বাই ময়ামদগী তোপ্পা থবক্তগী পোথারবা মীওইগুম লৈখ্রবা পাউনা নাউলসিং ব্রজবাসি সুবেদার পুথোক্তুনা খন্নরকখি। মতীক চাবনি খন্নদুনা মতম অয়াম্বদা যুবরাজগী তম্পাকয়ূমদা ফংবা চোংথা মিয়া সিংহ কৌদুনা অমসুং ময়ুমদা চীক্লা লৈখ্রবা পাউনা ব্রজবাসিবু বৃটিশনা লান্দারক্লে, লান ঙাকপগী মথৌ তারে হায়না ময়ুমদগী কৌখৎলুদুনা মেঞ্জোর ফম এপ্রিল ১৭ সিমক্তা থিন্দোকখি [মথক্কীসিদা, ৪৮৯]। হাপ্লিবা ফমসি সুবেদার ফমসিগী মথক্তা লৈবা সাজোর (Lieutenant) অমসুং মসিগী মথক্তা লৈবা পোইলা (Captain) গী ফমথোনশিং কাল্লগা শা-লানগী পাইরক-পাইথু/অথু-অকায়গী হাপ্পা ফমহাপ্পুগী মচত্তা উই।

অনৌবা হাপ্লিবা মেঞ্জোর অনিসিদা নত্তনা হাওবম অঙাংহনবুসু নুমিৎসিদা মেঞ্জোর হাপখি। অদুগা চোংথা মিয়া অমসুং পাউনা ব্রজবাসি মেঞ্জোর অনিসিদনা মণিপুরী সিফাই ৪০০ (চামরি) পীরগা চোংথা মিয়া সিংহ মেঞ্জোরবু লাল্লুপ/তেঙ্গোন্দুগী লাঞ্জিংলেন (Commanding Officer) ওইনা হাপ্লগা বৃটিশকী পল্লেন্দা শারিবা তেঙ্গোলবু মতমদুগী ইম্ফাল-তুম্মু/মণিপুর বর্মা রোডতা অফোংবা লম্বীদা চত্তুনা তেঙ্গোলগী মাঙলম-লাম্থোঙ (Frontal sector) দা লান্দারুনবা য়াথং পীদুনা এপ্রিল ১৯, খৃঃ ১৮৯১ গী অয়ুক্কী নুমিৎ য়ুংবা মতমদগী থারকখি [N.K.S., 1983, 47]। অদুগা মায়কৈ অমরোমদা হায়রিবা নুমিৎ (তাং ১৯।৪।১৮৯১ ইং) সিগী অহিং নোংয়ায় মতম্মক্তা ৱাংখৈ মৈরাবা পোইলা/মেঞ্জোর লান্মী ৭০০ (চাতরেৎ) পীদুনা অরোনবা লম্বী, ইম্ফালদগী ককচীঙ চোম্লাংপাৎ য়ৌনা থৌবাল, খাঙঙবোক, মোইরাংপল্লী লম্বীদা থম্বালচীঙ, মান্তকচীঙ অমসুং ককচীঙ-মচীন-মনাওচীঙ ফাওদুনা লোন্না চৎখ্রগা পল্লেন্দা শারিবা বৃটিশ লানবন/তেঙ্গোনগী নীঙলম-লাম্থোঙ (Rear sector) দা লান্দারুনবা থারকখি [Ibid, 47]। মাঙলম অমসুং নীঙলম লাম্থোঙ অনিমকসিনা অৱাই-অখুম মান্নবা খুৎথা-চৈথা মান্ননা মৈতৈ তেঙ্গোন অনিনা নীঙ-মাঙ চপ্পুনা লান্দাশিল্লগা বৃটিশকী পল্লেন তেঙ্গোনসি থুগায়রুনবগী পাউতাকসু লাম্থোঙ-লাঞ্জঙ তাকপগা লোইননা পীরম্মী হায়বসি থবক্কী থৌদৌশিংদুনা শাক্ষী প্রমান ওইদুনা লৈজরবনি।

সনা কোনুংদগী পীরকপা য়াথংগী মতুংইন্না পুং ১২ (তরানীথোই) কোম্বনা খোঙশানখিবা ৱাংখৈ পোইলা (মৈরাবা মেঞ্জোর) অমসুং মহাক্কী লান্মী তেঙ্গোন্দি মখোয়গী পম্বুংফম ককচীঙ চোম্লাংপাৎ য়ৌনা চঙশিনখিদুনা পল্লেন মনীঙ/নোংচুপ্তা মখোয়গী পান্দমফমদুদগী কি:মি: ৩/৪ খক্তা লাপ্পা মফম, হেক য়েংবদা উবা মফমদা লৈখি। অদুবু লাইবক থীবদি হানগৎনা পুং ১২গী মতম মাঙ থানা খোঙশানখিবা চোংথা মিয়া সিংহগা পাউনা ব্রজবাসিগনা পুবা লান্মী তেঙ্গোন অমসুং মখোয় মশা-মশাদি মণিপুরগী মৈরম লাল্লমগী পন্নীঙ তেঙ্গোল (থৌবাল)দগী খোঙশানখিদুনা পনমাঙগী ৱাংজীঙগী তেঙ্গোন্দা চঙলম্লগা মাঙলোমদা চঙশিল্লকপদা খোংজোম খুন য়ৌরকপদা মফমদুগী খুঞ্জাশিং অমসুং অচৎ-অওক মীওইশিংদগী বৃটিশ লান্মীশিং অমসুং তেঙ্গোলগী খোঙথাং, খোঙফম্নচিংবগী ঈ-পাউ লৌবদা বৃটিশ লান্মীশিংনা ককচীঙগী খুনফমশিংদা চঙখ্রে, হায়বা পাউসি ফংবদগী মাঙলোমদা চঙশিনবা কিরদুনা মণিপুরগী থৌনা ফরবশিংদু লৈখিরম্মী। মসিনা মরম ওইদুনা ৱাংখৈ মৈরাবা পোইলা অমসুং মহাক্কী অথৌবা খোঙলোই লাললোই ১৯ না হকথেংননা বৃটিশকা নোংমৈ কাপ্পদুনা মমা লৈপাক মণিপুরগীদমক্তা মথৱাই কৎচবা ঙম্বগী লাইবক ফবদু ফংজখি। মহাক্তি লানফমদগী অমসুং মায়য়োক্নবা লান্দগী চেনবদা অমসুং নাম্থোক-লীখোকখিনবা হোৎনবদা বৃটিশকী লেফটেনেন্ট কোক্স (Lieutenant Cox) কী মতুং ইল্লকপা মহাক্কী শগোল তোংবা লান্মী/সিফাইনা তান্নদুনা চীঙখোঙ অমদা চেনশিনবদা কাপখায়দুনা শিখিবা অয়ম্বা মীওইদুগী মীশি [Ibid, XXXV, XXXXVII-VIII] অদুমক্তি থোকখিদ্রে। অদুবু মোন্দ্রং শানবা কবি অশাবশিংনদি মহাকপু শীঙথাবীদে, অদুদা ''মনম ফাও, মখোল থিয়ু'' হায়বমদি মরৈরি।

ৱাংখৈ মৈরাবা পোইলা/মেঞ্জোর, এপ্রিল ২৩, খৃঃ ১৮৯১ গী অয়ুক্কী পুং ১১/১১.৩০ দা বৃটিশকা কাপ্নবদা লাইরৈকায়গী অথৌবলক্তা তীনখ্রগা মহাক্কী মালেম-লৈমগী পোৎচাকশিংনা ওইবা হকচাংদু নুমিৎসিগী নোংথিলগী পুং ২ রোম তাবদা ককচীঙগী খুঞ্জাশিংনা পুরক্তুনা য়েনখোইবা রুদ্রসিংহ, মেঞ্জোর অমসুং চোংথা নীলমনি সিংহ, অয়া পুরেন মেঞ্জোর অনিনা লান ঙাক্লিবা মৈতৈগী পনয়ায় তেঙ্গোল ওইরবা ৱাংজীঙগী তেঙ্গোনসিদা থল্লখি। অদুগা মৈতৈগী খা-নোংপোক লাল্লমসিগী ওইরক্লিবা লানগী ফিভমশিংসিদা মখা চত্থগদবা লাল্লোং অমসুং লৌখৎকদবা থৌরম, থৌরাং, থৌদাংনচিংবগী মরমদা খন্ননবগীদমক্তা মৈতৈগী মৈরম-লাল্লমগী পনয়ায় তেঙ্গোন ৱাংজীঙগী লানশঙসিদা পন্নীঙ তেঙ্গোন্দগী

মণিপুরগী মৈরম-লাল্লমসিগী লাঞ্জিংলেন পুরেন ঈবুংশী মায়পাকম্না, ৱাংখৈরাকপা, খুনবোং মেঞ্জোর, হৈরাংখোংজা মেঞ্জোর, হাওবম অঙাংহল মেঞ্জোর অমসুং পনমাঙ তেঙ্গোনগী খোংজোম লানবন্দগী লাঞ্জিং পুরেন চোংথা মিয়া সিংহ অমসুং ঙমথং লাঞ্জিং পুরেন পাউনা ব্রজবাসি থুংলদুনা মখোয় লাঞ্জিংলেনশিং ময়াম পুং ২/৩ ৱারী-ৱাতাই শানখি অমসুং অচেৎপা ৱা তানখি [ব:ক:স:, ১৯৯৬, ৪৮]। হায়রিবা মীফমসি লোয়রগা থোক্লকপদা ব্রজবাসি পাউনানা ৱাংখৈ মৈরাবগী থৱাই য়াওদ্রবা হকচাংদা নামাবলী (তেংবান মপুগী মিংলেন পরেং ইবা) ফি কুপ্লম্বগী ৱাফম পল্লি অমসুং মৈতৈ লাশ্মীগী মকোক থোংবা অচৌ-অশাংশিংদু মাগী মাগী তেঙ্গোন্দা/লানবন্দা এপ্রিল ২৩ গী নুমিদাংৱাইরমসি হন্নখি।

মৈতৈগী লাল্লোইশিংনা লানগারকপাঃ- বৃটিশকী পল্লেনদা শারিবা তেঙ্গোনগী লাঞ্জিংলেন মেজর লেস্লী, মৈতৈগী অচৌবা ওফিসার অমা (ৱাংখৈ পোইলা/মৈরাবা মেঞ্জোর) অমসুং চাওরবা মণিপুরী লাশ্মী মপৈ অমা থুগায়দুনা হাৎখিবসি মহাক মশা, মহাক্কী হায়বা ইল্লবা গুর্খা সিফাই ১৫০ অমসুং লেফ: কোক্স মশা য়াওবা শগোল লাশ্মী ১৫ অদুগী মিংচৎনি খল্লুবদা মহাক মশাদা নাপন অমা কাপ্রে। মহাক্না ঙমফম থোক্তবদা ঙাল্লিবদু খুবাক নামতা খুবননি, হায়বসি মহাক্না ৱাখল লাম্বা ফংলম্লবদি অদুক মঙক হাইগৎলমগনি, হায়বা থাজদে। অয়ম্বগা মরুপ ওইগদবগী শরুক/মহুত্তা অশিঙবগা য়েক্লবা ওইবনা শাফবা হেল্লি, হায়বসিমসু মহাক্না খঙখিদে। অদুনা মহাক্না মহাক্কী লৈজরিবা লাশ্মী খর (সিফাই ৪৫০) সিনা খোংজোম তুরেনগী মপান্দা শারিবা মণিপুরীশিংগী লানবন্দুদা লান্দারগে, হায়না মায়কৈ অদোমগী তুম্মু কোলমগী বৃটিশ লাল্লমগী লাঞ্জিংলেন ব্রিগেডিয়ার জেনরেল টিঃ গ্রাহম, সি:বি:গী মফমদগী অয়াবা ৱাফম (পার্মিসন) নীখি অদুবু লাঞ্জিংলেনসিনা মহাক্না পল্লেন্দা থুংলদ্রি'- ফাওবদি ঙাইরমখো হায়রকখি, মদুদিঃ-

Having learnt the nature of the position, on 24th April Sir Charles Leslie, Officer Commanding of the Advance Body of British troops at Pallen applied to the General Officer Commanding for permission to attack the Manipuri position at once; but he was instructed to pospond the attack till the arrival of the 69th Kings' Royal Rifles who were expected in Pallen on the morning of the 25th April with the General. [N.K.S., 1983, 49-50].

অসিনি। মরম অসিনা এপ্রিল ২৩ গী নুমিদাংদা থুংখিবা মণিপুরগী পনমাঙ তেঙ্গোলগী লুচিংবশিংনা চেকশিন থৌরাং ফন-য়াম্না লৌখত্তুনা লানবন ঙাক্লবা শেম-শারবসু এপ্রিল ২৪গী নুমিৎসিগী লান শোক্লখিবগী থৌদোক-লাম্থোক লৈরমদে।

জেনরেল কম্মাণ্ডিং ওফিসারনা পীরকখিবা পাউতাক্কী মতুং ইল্লবসু ঙাইঙমদ্রবা মেজর লেস্লীনা এপ্রিল তারিক ২৫ গী অয়ুকসিদা মণিপুরগী লানবনদা লান্দানবগী লাম্থোঙ শীল্লম্মী। খোংজোম লানবন্দা লান্দানবগী শীজিন্নগদৌরিবা বৃটিশ লাম্মীশিংগী লাঞ্জিংলেনসি কেপ্তেন রন্দেলবু হাপ্লম্মী অমসুং মঙোন্দা গুর্খা সিফাই ৫০, কেপ্তেন এফ:এম: দ্রুরীদসু গুর্খা সিফাই ৫০, কেপ্তেন পি:এম: কার্নেজীদসু সিফাই ৫০, অমসুং লেফটেনেন্ট পর্শে (Persse), রোয়াল আর্টিলেরীদসু তোপ কাপ্পা সিফাই ৫০ নোংমৈ-তোপ ২ অমদি লেফটেনেন্ট এফ: দবলীয়ু: এ: কোক্সকী শগোলতোংবা সিফাই ৩০ অয়ুক পুং ৬ কী অদুৱাইদগী মৈতৈগী খোংজোম তুরেনগী মপান্দা শারিবা লানবনসিগী মায়কৈ মরিমক্তা কোয়শিন্দুনা মখোয় বৃটিশ লাম্মীশিংনা মৈতৈগী লানবন্দগী গজ ১,০০০ রোমগী অথাপ্পদা লৈদুনা কোয়শঙ শঙবগুম তৌরম্মী। মখোয়না ব্রিগেডিয়র জেনরেল টি: গ্রাহম সি:বি:না পল্লেন্দা থুংলবা ঙাইরম্মী, মরমদি মহাক্কী য়াথং য়াওদ্রবদি লান্দাবা, লাঞ্জঙবনচিংবা য়ারমদে। বৃটিশকী তুম্মু কোলমগী জেনরেল কম্মাণ্ডিং ওফিসার ব্রি:-জেন: গ্রাহম এপ্রিল ২৫, খৃ: ১৮৯১ গী অয়ুক্কী পুং ৮ তাবগী অদুৱাইদা পল্লেন্দা থুংলখি। মহাক হেক থুংলবগা মৈতৈগী মথক্তা লান্দানবগী য়াথং ফংলদুনা হান্ননা মৈতৈ লানবন্দগী গজ ৮০০ অমসুং গজ ১০০০ রোমগী অরাপ্পদা লৈরম্লবা বৃটিশ সিফাইশিংনা মণিপুর তম্পাক্কী অকোকপা মফম, খোংজোম তুরেনগী তোর্বান্দা শারিবা মৈতৈগী লানবন্দুদা অৱাং, নোংচূপ অমসুং মখারোমদগী খোঙমীশিংনা অমসুং নোংপোকলোমদগী নোংমৈ তোপ কাপশিন্দুনা মায়কৈ পুম্নমক থত্তুনা লান্দাশিল্লক্লম্মী। অসুম্না পুমকোয় ওইনা কোয়শিল্লিবসিগী মনুংদগী চেম্থোক্লকপা মৈতৈ লাম্মীশিংদু লেফটেনেন্ট কোক্সকী শগোল তোংবা লাম্মীশিংসিনা তান-না তান-নদুনা কাপথুরম্মী।

এপ্রিল ২৫ গী খোংজোম-লানফমগী পাউসি ৱাংজীঙ অমসুং থৌবালগী লানবন/তেঙ্গোন অনিদসু শগোল-পাউনা ঙাইহাক লৈতনা ঈ-পাউ পীরম্মী অমসুং লৌরম্মী। অমরোমদা মৈরমগী লাল্লমসিগী মপুঙ ওইরিবা বৃটিশকী তেঙ্গোল নুমিৎসিগী অয়ুক পূং ৮ গী অদুৱাইদা পল্লেন্দা থুংখ্রে, হায়বসিমসু তারম্মী। অসিগুম্বা লানগী

ফিভম ফিরেপসিদা মলেস লাম্মীগা লাম্থেংনবা ঙমগনি হায়বগী থাজবা ৱাৎলক্লম্মী। মরম অসিনা পনয়ায়দা লৈরিবা মেঙ্গোর অনিনা মৈতৈ লাম্মীশিংগী মথৱাই করম্না কনগদবগে, হায়না খন্নরকখি। মখোয়না মসিমসু খঙলম্মী মদুদি বৃটিশকী লাম্মীশিংসিদি পেরেনি; কক্লে শৌর, কক্লে শৌর, তৌবা রাবন মকোক ককপগুম্বনি। ১০০০ হাৎখ্রবসু ১০০০ অমুক অদুম থাজীল্লক্কনি। অদুনা মৈতৈগীদি সিফাই লাম্মী ৫০০০ রোম অমসুং লাল্লুপ লাম্মী ১২০০০ [ল:চ:স:, ১৯৭০, ২০৩] অসিদগী অমত্তং মাঙখ্রবদা অমুক থোক্লক্লরোয়দবনি। মরম অসিনদি মলেসকা লাম্বা তৌবদা নোপ্পগদবনিনা মায় পাক্লোয়দবা লৈরবসিদা লোয়নমক শিদোকহনখিবদি ফত্তে, হায়বা ৱাখনসি খন্নদুনা মেঙ্গোর অনিদুনা মখোয়গী লাম্মী ৪০০ রোমদু পুরগা পন্নীঙ লানবন/ তেঙ্গোন্দা লাকলম্মী। অদুগা মখা চত্থগদবা য়াথংসু মায়কৈসিগী মৈতৈগী লাঞ্জিংলেন সনখ্যা মায়পাক্তগী পাউতাক লৌননবা লাকখিরম্মী। ওইরক্লিবা ফিবমদুদা খোংজোম লানবনগী লানশঙশিং মৈ চাকপা অমদি লানবন্দু কায়নীঙ-কায়নীঙ তৌবগী ফিবমদা লাক্লিবা অমসুং পন্নীঙগী লাম্মীনা তকখত্তুনা লান্দাশিল্লুরবসু বৃটিশকী মপুঙ ফারবা লাম্মীনা লাঞ্জাদুনা, মতম চুপ্পদা শেম-শাদুনা লৈখিবগী ঈ-পাউশিং ফংবনিনা স্না কোনুংদা হাইগৎলগা মখা তাবা ৱা খন্নরুবনা ফৱগনি, হায়না লাঞ্জিংলেনশিং অমসুং লাঞ্জিংপুরেন্না লেপ্পরবদুনা খা-নোংপোক লাল্লমগী পন্নীঙ অমসুং পনয়ায়গী লাম্মী-তেঙ্গোনশিংদু স্না কোনুংদা লানগারক্লম্মী। মখোয়না থৌবালদগী লানবন থাদোক্তুনা স্নাকোনুংলোমদা লানগারকখিবসি নুমিৎ তাগদবা পুং অমা ৱাৎলিঙৈগী মতম অদুৱাইদনি।

চাইনাদা চৎননবগী থৌরাংদা চশাৎ খুন্দাঃ- মৈরম লাল্লমগী সনখ্যা মায়পাক্লা লাঞ্জিংপুরেন ওইবা চোংথা অঙাংতোন (নীলমনি) সিংহ অয়া পুরেন মেঙ্গোরসু লাঞ্জিংলেন অমা ওইনা য়াওবা লাম্মী খুৎপুদু স্নাকোনুংদা নুমিদাংগী পুং ৮ তাদ্রিঙৈদা থুংলম্মী। লাম্মী অয়াম্বা ময়ুম ময়ুমদা হন্নদনা সনা কোনুং ঙাক্লনবগী থৌরাংদা কংলাদা পৈদুনা লৈরম্মী। অয়া পুরেন চোংথা নীলমনি সিংহনা হন্দক্কী মৈরম-লাল্লমগী লান চৎপসিদা এপ্রিল তাং ৫দা থৌবাল অথোকপমগী অরোং থোং মনাক্তা বৃটিশকা হকথেংননা লাম্থেংনখিবসি নত্তনা লাম্থেংনবা ফংখিদে। **লাঞ্জিংলেন অমা** ওইনা লাঞ্জিং পুরেনগী য়াথং ঙাক্তুনা লানবন অমসুং তেঙ্গোন **ঙাক-শেনবগী ম**থৌদি নীঙথিনা পাংথোকখি. অসুম্না লান চৎলগা ঙরাংদা মেঙ্গোর **খল্লকপা, অদুসু** অথু-অকায়গী ওইনা পাইরক্কী খনবদা য়াওরকপনা মিলিটরী ডিসিপ্লিন (Military Discipline) গী ৱাংমদা লাজিং-পুরেন্দা পাউতাক পীবা

অমসুং মখোয়গী সেনিয়র ওইবা লাঞ্জিংলেনশিংদা অখঙ-অহৈ শাদুনা লাম্ছোঙ শীনবা [চৈ:কু:, ২০০৫, ৪৮৯-৯২] অমসুং মশাদা পীবা য়াথংগী মতুং ইন্না মথৌ পাংথোক্কদবা মফমদু ফাওবা চঙশিনবা, য়ৌবা ঙমদনা লমখাঙদা লাম্থৈদুনা লৈবা, অসিগুম্বদুদি চোংথা নীলমনি সিংহ, অয়া পুরেন মেঞ্জোরগী মফমদদি থোকখিদে। অপীবা য়াথংগী মতুংইন্না থবক থবক্কী মতম মতমদুদা মপা চানা, শিবা-নাবা কিদনা মথৌ পাংথোক্লরম্লবদি ৱাংখৈ মৈরাবগী তেঙ্গোন্না নংখিবা অমসুং খোংজোম লানগী লাইবক থীবা ফিবমসি থোক্লমলোয়, অতোপ্পা লাল্লোংগী পরীং/ পরম অমা ওইরম্বা য়াই। মৈরম লাল্লমগী পনমাঙ (খোংজোম)গী লাল্লোইশিং নত্তনা অতৈগীদি অমসুং অতোপ্পা লাল্লম অনি- খা-নোংচুপ অমসুং অৱাংলোমগী লাম্মী তেঙ্গোনসু লানগারক্কুনা স্নাকোনুংদা পুন্না থুংলরে [মথক্কীসিদা, ৪৯৩-৯৪]। অদুগা মৈরম লাল্লমগী খোংজোমগী লানবনসু কায়দুনা খুৎলাইনা শোক্লবা লাঞ্জিংলেন চোংথা মিয়া মেঞ্জোর শগাই শাদুনা পুরক্লগা মাগা লোইননা লাম্মী ১০০ রোম এপ্রিল ২৫ সিগী নুমিদাং অথেংবদা লানগারক্কুনা স্নাকোনুংদা থুংলখি [মথক্কীসিদা, ৪৯২-৯৩]।

এপ্রিল ২৬, নোংমাইজিঙ নুমিৎসিদা চোংথা নীলমনি সিংহ, অয়া পুরেন মেঞ্জোরনা যুবরাজ টেকেন্দ্রজিৎ বীর সিংহগী মফমদগী মীয়ামগী মফমদা অরোনবা থৌশীল-থৌরাং ওইনা থল্লিবা খাগী (চাইনা) লৈপাক্তা চত্তুনা মখোয়গী মতেং লৌরগা বৃটিশশিংগা লান্না তৌনবা নৎত্রগা মখোয়গী মখুত্তগী মণিপুর হন্দোক্লবগী থৌরাং লৌখৎনবা খাগী লৈপাক চৎননবগী ৱাফমসি তাখি অমসুং থৌশীলসি খঙখিরম্মী। হায়রিবা ৱাফমসিগী মরমদা চৈথারোল কুম্বাবদা পীরল্লিবা ঈ-পাউদিঃ-

.... অহোংশাংবা দুহোবকী কুম শক ১৮১৩ .... শজিবু থা .... ১৭ নি লংমাইজীঙ (তাং ২৬।৪।১৮৯১ ইং) .... নুমিৎ তাবা মতুং পুং ১ (নুমিদাং পুং ৬-৭, আই: এস: টি:) গী মনুংদা নিংথেমসুং, যুবরাজসুং, সেনাপতিসুং, শামুহঞ্জবা জিলাঙম্বা, চীঙঙাখম্বা নোংথোনবা, মাইস্না লুৱাংনিংথৌ, চোংথা অয়া পুরেন মেঞ্জোর, অসিনচিংবা নুপা ২০০ মরুম নোংপোক চশাৎলম পোরোম্পাৎ-লম থোক্কুনা চেনখিএ। মোইরাং তোঞ্জাও সুবিদারনা খাগী য়ৌবা লম চিংগনি হায়দুনা কবো ১গা খুলং লুপা ৩০০০ পুদুনা হুম্লি লৈরিঙৈ চৎখিববু লৈরমদে [মথক্কীসিদা, ৪৯৪-৯৫]।

অসিনি। অদুগা মসিগা মরী লৈননা বৃটিশনা এপ্রিল ২৭ তা মণিপুর খুদুম চন্দুনা লৌরবদা লোৎখিবা মৈতৈ নিংথৌনচিংবসি ফাননবা থিবদা এপ্রিল তারিক ৩০ দা বৃটিশ ভারত সরকারগী ফোরেন সেক্রেতরি, সিমলাদা থাবা ৱারোন্দিঃ-

Telegram from the General Officer Commanding
Assam, Manipur.
To
The Foreign Secretary, Simla
Kerong, April 30, 1891

874. It has been ascertained that the Regent and his three brothers, with a following of about 50 armed men, left Manipur at 6 p.m. on 26th in a north-east direction, it is believed, for Chassad in Tonkul Naga Country. In consultation with Chief Political Officer I have ordered the mounted infantry of General Grahm's Column, numbering about 80 rifles, to follow them up. It is not probable that they will catch them but they will be able to find out the exact line of retreat which will be of great value. The mounted infantry march this morning. Trustworthy guides could not be procured before ..... [No. 4. Correspondance Relating to Manipur (London), 1891]

অসিনি। শগোল লাম্মী চশাৎতা থারিবসি এপ্রিল ৩০ দনি, অদুগা সিলচর কোলমনা এপ্রিল তাং ২৭ তা অমসুং কোহিমা কোলমনা তাং ২৮ দা কংলাদা লৈপ্তবসু তুম্মু কোলমদি এপ্রিল ২৯ গী অয়ুক পুং ১০ দা থুংলবনি ["1891 Assam Secretariat Foreign– A, September No. 274" - চৈ:কু:, ২০০৫, ৪৯৫ ফুট নোট]। অদুনা মমাঙদা "Trustworth guide" ফংদবনি। তুম্মু কোলম লাকপদগীদি ফংগ্রে অমসুং কোলমদুদা Trustworth guide তু য়াওরক্লে।

সুবেদার মোইরাং তোঞ্জাওদা এপ্রিল ২২ [এপ্রিল ২৬-৩---(মথক্কীসিদা, ৪৯৪-৯৫)] দা মহারাজ অমসুং যুবরাজনা লুপা ৩০০০ (লীশীঙ অহুম) থক খুলং/ খুৎলং (থবক তৌবীবগী লমন শিঙবা নৎত্রবা থবক তৌরকপগী মমল ওইনবা) পুহন্দুনা কবো (শান = SHAN) মচা ১ গা লোইনদুনা মখোয়না খাগী/চাইনা য়ৌনবা লম্বী লমজিংনবা চশাৎতা ঙাইদুনা লৈরম্মু হায়দুনা থাখিরম্মী। অদুবু এপ্রিল ২৭ তা

মণিপুরগী মহারাজনচিংবা মী ২০০ রোম অদুগী মনুং নোংমৈ পায়বা সিফাই ৫০ রোম য়াওনা থুংলবা মতমদদি মোইরাং তোঞ্জাও সুবেদার চশাৎতা লৈরমদ্রে, খোঙ্গুল তারমদ্রে। মহাক্তি লুপা ৩০০০ সি লৌবা/ফংবা নুমিৎ (এপ্রিল ২২)সিদগী কবো মচাদুগা লোইননা ময়ায় লম্বীদা চৎলগা ককচীঙগী মনীঙ/নোংচুপ্তা খরুংপাৎ পাৎপান্দা ফাওদুনা চৎস্লগা ব্রাইখোং তারগা চীঙলম্বীদা চান্দেল তারগা অমুক তেংনৌপল তানা চৎখিদুনা এপ্রিল ২৪ দা তেংনৌপলগী বৃটিশ তেঙ্গোন্দা চঙদুনা ব্রিগেডিয়র জেনরেল টি: গ্রাহম উনখি। মতমসিদা মহাক্লা মহারাজ সুরচন্দ্র সিংহ (খৃঃ ১৮৮৬-৯০) গী মী ওইনা ব্রিগেঃ জেনরেলদা ইন্ত্রডিয়ুস (Introduce) তৌরগা মহারাজ কুলচন্দ্র (খৃঃ ১৮৯০-৯১) অমসুং যুবরাজ টেকেন্দ্রজিৎ বীর সিংহগী অরোনবা থৌশীল-থৌরাং, চাইনাদা চেন্নবা থৌরাং অমসুং মহাকপু চশাৎতা ঙাইরম্ল বা হায়বা ব্রাফম পুন্নমক অমত্তা চিংখদনা তঙ্গম্মী অমসুং তাকথোক্লম্মী। মহাক খোংজোম লান (এপ্রিল ২৫) গী নুমিৎসিদসু পল্লেনগী বৃটিশ তেঙ্গোন্দা লৈ অমসুং তুম্মু কোলমসিগা লোইননা মৈতৈ কোনুং কংলাদা থুংলখি। যুবরাজ টেকেন্দ্রজিৎ সিংহখোয়না চশাৎতা চৎখি হায়বসি মতমদুদা মৈতৈ প্রজা কনাসু খঙবা নত্তে, য়াম্না লোনবা অরোনবা (Top Secret) নি। মহাক নত্তনা অতৈ অতোপ্পা (যুবরাজগী য়াওরিবা মীওইশিংদু নত্তবা) কনানসু খঙবা ঙমদ্রবা/ঙম্লরোয়দবা অরোনবা ব্রাসি বৃটিশ ওফিসারশিং টি: গ্রাহম, ঐচ: কোল্লেট (ওভর অল কম্মাণ্ডর, মণিপুর ফিল্ড ফোর্স), মেজর মেক্সৱেল (চিফ পোলিটিকেল ওফিসার, ম:ফ:ফ:) নচিংবনা করম্না এপ্রিল তাং ৩০ দা খঙলিবনো? তোঞ্জাও অফবা মীনি, মহাক মতমদুদা, টেকেন্দ্রজিৎ, পাকাম্নানচিংবগী মখাগী লোন্দা শগোল শীজিন্নবা হৈবদা মমিং লৈবা/চৎলিবা নুপানি [এম:কে:ব: X, ১৬৫-৬৬]; মহারাজ, যুবরাজ, সেনাপতিনচিংবা ফানবা নৎত্রগা থিবা, মতুং ইন্নবনচিংবগীদমক্তা থাবা শগোল তোংবগী রাইফল পায়বা শগোল লাম্মী ৮০ থাবদুবু চশাৎতা লুচিংদুনা পুরিবদুসু মহাক্লি, মহাকপুনি বৃগে:- জেনরেল ঐচ: কোল্লেট, জেনরেল ওফিসার কম্মাণ্ডিংনা "TRUSTWORTHY GUIDE" হায়রিবদু। ব্রাফমসি বৃটিশনা মণিপুরদা পাল্লবদা মহাক্তা তৌরকপা থবকশিংদা [চৈ:কু:, ২০০৫, ৫০৯, ৫১২, ৫১৪, ৫১৯, ৫৩০ etc.] করিগীনো, করম্ননো, করিদগীনো, অসিনচিংবা ব্রাহংশিং থম্বীরগা পাউখুম থিবিরদি মোইরাং তোঞ্জাও সুবেদারগী মশক শেংনা উবীবা ফংবীগনি।

সরেন্দ্র তৌবাঃ- মোইরাং তোঞ্জাওনা বৃটিশকী শগোল তোংবা, রাইফল পায়বা সিফাই ৮০ পুদুনা চশাৎ (হৌজিক্তি ম্যান্মারগী মনাক্তা লৈখ্রে) কুকি/খোংজাই

খুন্দা মণিপুরগী নিংথৌ, যুবরাজ, সেনাপতিনচিংববু নমথাক তৌদুনা লুপা ৩০০০/- (হৌজিক্তদি মিলিয়ন ৩গা মান্ননা পাবা য়াই) লৌথোক্লগা অমুকসু মখোয়দসু নত্তনা মণিপুর মীয়াম পুম্নমকপু নমথাক তৌরগা মহারাজ, যুবরাজনচিংবা ফাননবা লাকখিবা মতম খৃঃ ১৮৯১ গী এপ্রিল ৩০ গী নুমিৎসিদা হায়রিবা মীওইশিংসি চশাৎতা লৈ অমসুং লাক্লম্মী হায়বগী খুদম অমত্তা ফংবা ঙমখিদে। মখোয়না ফনা য়াম্না থি-হুমদুনসু ফংদ্রবদুদা মোইরাং তোঞ্জাও অমসুং বৃটিশকী শগোল লাম্নীশিংদু হল্লকখি। মতমদুদা মোইরাং তোঞ্জাওনা যুবরাজ টেকেন্দ্রজিৎতগা ফাজরল্লবদি মহাক্না খৃঃ ১৮৯৮ গী জুন ১৭ ঈরাই নুমিত্তা সুরচন্দ্র মহারাজগী মচানুপী ওন্বীম্না লৌবা [মথক্কীসিদা, ৫৩০] সিদা টেকেন্দ্রজিৎ ফাবগী মনা লুপা ৫,০০০ (লুপা লীশীঙ মঙা) অদুগা ফংদুনা মকোক্তু সনাগী কোকয়েৎ য়েৎলমগদবনি। অদুবু মহাক্না চশাৎ খুন্দা মহারাজ, যুবরাজনচিংবগী শোয়দনা লাক্লমগনি হায়বসি খঙনা খঙনা ঈ-পাউ/খুদম অমত্তা ফংহনখিদবসি চশাৎ খোংজাই খুনগী নিংথৌ তোংহু [মথক্কীসিদা, ৪৭৬, ৪৭৮, ৫১৪] হায়বসিগী মপান্দগীনি। হায়রিবা খোংজাই নিংথৌ তোংহুসি মথৌনা লৈবা অমসুং মপাঙ্গল (মশাগী/হকচাংগী) কনবা (শামুগঙা ফাবদুনা মউন কৎলবা [মথক্কীসিদা, ৪৭৮]) নিংথৌনি। মহাকপু টেকেন্দ্রজিৎনা সেনাপতি ওইরিঙৈ খৃঃ ১৮৮৮-৮৯ (ডিসেম্বর অমসুং জনুৱারী তাং ২) দা টেকেন্দ্রজিৎনা লাঞ্জিং পুরেন ওইবা চোংথা নীলমনি, অয়া পুরেন মেঞ্জোর থানা লাঞ্জিংলেন ৩ (শামু হঞ্জবা - কিশোরজিৎ অমসুং মাইস্না শামু সিংহ, তুলিয়ায়মা মেঞ্জোর) য়াওবা সিফাই ১০০০ গী তেঙ্গোন্না লান্দাবদা মায়থীবা পীদুনা ফাখি [মথক্কীসিদা, ৪৭৬] অদুবু সেনাপতিসিনা থৌজাল লোইননা হোৎনদুনা খামেন চপ্পা ফৈজোম ফাওবা পীহন্দুনা থাদোকহনখি [মথক্কীসিদা, ৪৭৭]। মরম অসিনা চশাৎ নিংথৌ তোংহুসি যুবরাজ টেকেন্দ্রজিৎপু য়াম্না লুনা নীঙজবা অমসুং চোংথা অঙাংতোন, অয়া পুরেন মেঞ্জোরগসু হান্না খৃঃ ১৮৮৮ দগী খঙনরক্লবা মীশক্নি।

মোইরাং তোঞ্জাওনা চশাৎ খুন্দা বৃটিশ সিফাইশিংগা লাক্লম্বসি মশক লোৎলগা মমিৎ মমায় খুমজিন্দুনা লাক্লবনি, মরম অদুনা মহাক্নি হায়বসি কনানসু, তোংহু খোংজাই নিংথৌ মশাক্লসু খঙদে। অদুবু মহাক্কী লৌনম, নমথাক, মীনম্বা, অসিনচিংবা পুম্নমকসি মহাক মশা অমা খঙই, অদুগা মখোয়দুবু খঙবা য়াবা উপায়/ পাম্বৈ লৈ, মদুদি মহাক্না তৌরিবা লৌনম/নমথাক/মীনম্বনচিংবগী মমাঙদা তৌখিবা অমসুং মতুংদা তৌরকপা থবকশিংদু মুন্না য়েংলগা অমসুং নৈনরগনি। বৃটিশকী শগোল তোংবা লাম্নীশিং লাক্লম্বসিগী মতুং ঈকুই কুইদনা, কুলচন্দ্র, টেকেন্দ্রজিৎ যুবরাজ, অঙৌম্না সেনাপতি, জিলাঙম্বা, কাংঙবা থাঙ্গাল/চিদানন্দ, ব্রিগেডিয়র/মেজর–

জেনরেল অমসুং নিরঞ্জন সুবেদারনচিংবা ফাবগী মনাশিং (অহানবগী অনিসি লীশীঙ ৫/৫ অমসুং মরক্কী অহুমসি লুপা লীশীঙ ২/২ অমসুং অরোয়বগীসি লুপা লীশীঙ ১) লাউথোকখি [রা:কু:স:, ১৯৭৩, ৭০-৭১, ৭৪-৭৫]। মরম অসিনা চশাৎতা লৈরিবা মৈতৈগী লুচিংবা ৪দি অচৌবা মনা লুপা ৫০০০/- অমসুং লুপা ২০০০/- পুবা মী ২/২ য়াওবিবনিনা চশাৎকী খুঞ্জাশিংগী মরক্তসু শেন পাম্বগী ঈরাং লাক্লখি। অমরোমদা হিপফম-চাফম, চাবা-থকপনচিংবা লৈরক্তবগী অৱাবা মায়োক্লবগী মথক্তা মখোয়বু লমজিংনবা হায়ন-শীঙনখিবা মোইরাং তোঞ্জাও সুবেদারগী লৈফম-লাকফম, থৌদৌ-থৌওংগী পাউ ফংদবা অমসুং থিরুনবা মী থারবসু ঈ-পাউ ফংবা ঙমদবা অমদি পুম্নমকসিগী মথক্তা বৃগে-- জেনরেল ঐচ: কোল্লেটনা বৃটিশকী অৱাং-নোংপোক থংবা ভারতকী ফোন্টিয়ারদা লৈরিবা মিলিটরি অমসুং পুলিস পোষ্টশিং, বীটশিং (Beats) দা, মরুওইনা কোহিমা, পাৎকাই চীঙশাংনচিংবদা পাউ পীদুনা চখোক-চৎশিন চেক (Check) তৌদুনা লৈখিবসিদগী মণিপুরগীদমক্তা মরৈপাক থাদোক্তুনা খাগী লৈপাক্তা চৎকনি হায়না অচেৎপা ৱাখল থম্লম্বা মৈতৈগী অঙম-অথৌ, অকন-অথৌশিংদুগী ৱাখলদা হঞ্জানবা ফাওরকখি।

মথক্কী হায়রিবা খুদোংচাদবা অমসুং খুদোংথীবগী ৱাফমশিংসি লৈদুনা মণিপুরগী লোৎলিবা মীশিংদুদগী অয়াম্বা শরুক খজীক-খজীক ওইনা লুচিংবশিংদুবু থাদোক্তুনা চৎনখ্রবসু লুচিংবশিং অমসুং শাগোন্নবা অচেৎপা মনাইশিং খর পুন্না মী ৫০ মুক্তি চহিসিগী মেগী তাং ৩/৪ ফাওবদি চশাৎ খুন্দা লোক্তুনা লৈরম্মী। মোইরাং তোঞ্জাওনা মখোয়বু বিশ্বাসঘাট তৌরে, হায়বসি মখোয়না মে তাং ৪ সিদা লেপ্লরবা মতুংদদি মানা মানা থোকপা চৎন-তৌনখিবগী ৱাফমসি লেপ্লখিরম্মী। মখোয়না মে তাং ৪ গী ৱারেপ্লবসিগী মতুংসিদদি হান্ননা অসিগুম্বা মরৈপাক নীঙবগী থবকসি কয়া হৈনজদবা, খুদোংচাবা লৈরবদি মাঙহনগন্দবা সনখ্যা ঙাক্রা চাবদি মানা থোকপা তৌজখ্রগে হায়না লেপ্লখ্রে। অসুম্না পম্থদুনা লৈরবদি মখোয় মশা-মশাদসু ৱাবা অমসুং প্রজাদসু বৃটিশনা ওৎ-নৈবসি হেনগৎনবনি, বৃটিশতা সরেন্দর তৌরগা মখোয়না পীনীঙবা চৈরাক্তু পীজরসনু হায়না খন্দুনা লোৎলুবা মৈতৈ নিংথৌনচিংবা অঙম-অথৌশিং অয়াম্বা মশা-মশাগী লোৎফমদগী থোক্লক্তুনা সরেন্দর তৌরখি। অসুম্না তৌরবশিংদুগী ঈ-পাউদিঃ-

....অহোংশাংবা দুহোবকী কুম শক ১৮১৩ .... শজিবু থা .... ২৮ নি য়ুমশকৈশা (তাং ৬।৫।১৮৯১) দা কাংঙবা মেঞ্জোরনা মথন্না সরকারদা চঙলকএ।

থাশি নোং ঈরাই (তাং ৮।৫।১৮৯১ ইং) দা শ্রীকুলচন্দ্র মহরাজদি নোংপোকলমদা খাগী য়ৌগনি হায়দুনা চৎখিববু য়ৌবা ঙমদদুনা হল্লকএ। সরকারনা থিনবদা ঈয়া মপান্দা লৈরমদুনা পুরকএ। রাস মণ্ডলদা থমএ। কালেন থাদি থাঙজ [তাং ৯।৫।১৮৯১ ইং] না হল্লে। অদু নুমিৎতা লংমাইথেম্বা অঙোম নিংথৌ (গীরিধারী), চোংথা অঙাংতোন (নীলমনি সিংহ) অয়া পুরেন মেঙ্গোর, চীঙঙাখম নোংথোনবা ৩মা চেল্লুববু ঙমদদুনা মথন্না হল্লকএ। ২নি লংমাইজীঙ (তাং ১০।৫।১৮৯১ ইং) মাইস্না শামু মেঙ্গোর মথন্না হল্লকএ। .... ১২নি য়ুমশকৈশা (তাং ২০।৫।১৮৯১ ইং) দা .... মনাউ ঈবুংঙো জিলাঙম্বা মথন্না চঙলকএ। ....[চৈ:কু:, ২০০৫, ৪৯৬]

অসিনি। অসুম্না চোংথা অঙাংতোন (নীলমনি সিংহ), অয়াপুরেন মেঙ্গোরসি মথন্তা সরেন্দর তৌরে, হায়দুনা চৈথারোল কুম্বাবদা লৈ, অদুবু বৃটিশকী রেকোর্ডতদি মহাক ফাবগীসিদা পাউ পীবা মীদা শেলগী মনা পীখিবগী ব্রাফম পল্লি। অসুম্না তৌখিবসি মহাক মতোমতগী নত্তে, অতৈ মীওই খরগীসুনি, মখোয়দুগী পীরল্লিবা ঈ-পাউদুদিঃ-

১) মহারাজ কুলচন্দ্রবু ফাবদা
   i) হকথেংনবনা – xxxx তা লুপা ৪,৯০০/-
   ii) তেংবাংবনা – ++++ তা লুপা ১০০/-

২) যুবরাজ টেকেন্দ্রজিৎপু ফাবদা
   i) হকথেংনবনা - থাংজম খেলেন্দ্র সিংহ
   সুবেদার, সুরমা ভেলী
   পুলিস বেটালিয়ন-দা লুপা ৪০০০/-
   ii) তেংবাংবা - অনু সিং
   সিফাই, গারো হিলস
   পুলিস বেটালিয়ন-দা লুপা ১০০০/-

৩) সেনাপতি অঙৌম্বাবু ফাবদা
   i) হকথেংনবনা – xxxx দা লুপা ১,৭০০/-
   ii) তেংবাংবা – ++++ দা লুপা ২০০/-
   iii) নাকোইননা – 0000 দা লুপা ১০০/-

৪) জিলাঙম্ববু ফাবদা
   i) হকথেংনবনা – xxxx দা লুপা ১০০০/-
   ii) তেংবাংবা – **** দা লুপা ৬০০/-

iii) নাকোইননা তেংবাংবা – 0000 দা লুপা ৪০০/-

৫) নিরঞ্জন সুবেদারবু ফাবদা

i) হকথেংনবনা – xxxx দা লুপা ৮০০/-

ii) তেংবাংবা – ++++ দা লুপা ২০০/-

৬) যুবরাজ টেকেন্দ্রজিৎপু থিবা, লোইননা লৈফম য়েংবা অমসুং ফানবা অরোনবা পাউ পীখিবা অমসুং অরোনবা মতেং পীখিবদা

i) পাউ পীবা – xxxx দা লুপা ৩০০/-

ii) মতেং পীবা – xxxx দা লুপা ৫০০/-

৭) অয়াপুরেন মেঞ্জোর (চোংথা নীলমনি সিংহ)বু ফানবা অরোনবা পাউ পীবা মী – xxxx দা লুপা ২০০/-

৮) জেনরেল থাঙ্গালবু ফাবদা – xxxx দা লুপা ২০০০/-

৯) কর্নেল মাইস্নাম শামু সিংহ লুৱাংনিংথৌ ফাবদা

i) পাউ পীবা – xxxx দা লুপা ১০০/-

ii) মতেং পীবা – ++++ দা লুপা ১০০/-

[রা:কু:স:, ১৯৭৩, ৭৪-৭৫]

অসিশিংসিনি। পুন্না লাউথোকখিবা শেনফম লুপা ১৭,০০০ (লীশীঙ তরাগা তরেৎ) নি। অদুবু কোন্নদদুনা মেজর মেক্সৱেল, চিফ পোলিটিকেল ওফিসারনা লুপা ১০০০/ (লুপা লীশীঙ অমা) হাপকৎলগা মে থাগী তাং ২৭ তা য়েঙ্হোকখি [মথক্কীসিদা, ৭৪, ৭৫]। অতৈ মীওইশিং ফাবদদি মরালদু থোইনা হক্তবনিনা বৃটিশনা শেল থাদখিদে। মথক্কী অসুম্না চোংথা নীলমনি (অঙাংতোন) সিংহ, অয়া পুরেন মেঞ্জোরসি মতোমতা চঙজরকপা ওইরবসু মহাক বৃটিশনা ফংনবা/ফানবা হোৎনবদা লুপা ২০০/- (হৌজিক্তা লুপা ২,০০,০০০/- রোম তিংনা হোৎনখি অমসুং ফাখি।

জেলদা অন্দর ট্রায়েলদাঃ- চোংথা অঙাংতোন/নীলমনি সিংহ, অয়া পুরেন মেঞ্জোরসি খৃঃ ১৮৯১ গী মে তাং ৯, থাঙজ নুমিত্তা বৃটিশকী ওথোরিটীদা সরেন্দর তৌখি। মখোয়না মহাকপু হান্নগী (নিংথৌ পাল্লিগৈগী) রাস মণ্ডল লৈরম্বা/ওইরম্বা মফমদুদা ফাদোক/জেল শেমগত্তুনা মহারাজ কুলচন্দ্র, অঙোম নিংথৌ, চীঙঙাখম্বা নোংথোনবগা লোইননা থম্লম্মী [মথক্কীসিদা, ৪৯৬]। মহাক্না হায়রিবা জেলসিদা লৈরিগৈদা মহাক্কী ৱায়েল চখখি। মহাক্কী ৱায়েনসি মণিপুর ফিল্ড ফোর্স, ১৮৯১ গী

চিফ পোলিটিকেল ওফিসার, মেজর ঐচ: সেন্ট পি: মেক্সৱেলনা খৃঃ ১৮৯১ গী মে ১৫ দগী ২৬ ফাওবা তৌখি অমসুং মহাকপু - (১) খৃঃ ১৮৯১ গী মার্চকী তারিখ ২৪ দা য়ুনাইতেদ কিংদমগী মহারানীগী মায়োক্তা/মথক্তা লানহৌবা অমসুং (২) বৃটিশ ওফিসার মরি- কুইন্টন, স্কেন, সিম্পসন অমসুং কোশিন্স হাৎপদা ইনশিনবগী মরাল লৈরে হায়দুনা মেজর অমত্তনা ব্রায়েনবা মেজর মেক্সৱেলগী কোর্টনা চার্জ তৌখি। মসিদা বৃটিশ (সরকার) গী মীচঙদা শাক্ষী পীখিবা মীওইশিংদিঃ-

১) যাত্রা সিংহ, মশাগী চহি ৪০, মণিপুরী জাতি, কামু সিংহ কৈশামথোংদা লৈবগী মচানুপা - তাং ১৫।৫।১৮৯১ ইং

২) নোংমাইথেম গীরীধারী সিংহ, অঙোম নিংথৌ, মশাগী চহি ৫৫, মণিপুরী জাতি, মাধব সিংহ, অঙোম লৈকায়দা লৈবগী মচা নুপা - তাং ১৫।৫।১৮৯১ ইং

৩) উশম উরূ সিংহ, মশাগী চহি ৩৫, মণিপুরী জাতি, চুরামনি সিংহ, কবো লৈকায়দা লৈবগী মচানুপা - তাং ১৫।৫।১৮৯১ ইং

৪) নেপ্রম নাম/নোনি সিংহ, মচাহন, মশাগী চহি ৩০, মণিপুরী জাতি, কুম্বা/খম্বা সিং, য়াম্বেম লৈকায়দা লৈবগী মচানুপা - তাং ১৬।৫।১৮৯১ ইং

৫) শগোলশেম ধোনো সিং, মশাগী চহি ৫০, মণিপুরী জাতি, আনিন্দ্রাম সিং ৱাইখোম বাজি লৈকায় নৎত্রগা খোংনাং ফৈদেকপী মখাদা লৈবগী মচানুপা - তাং ১৬।৫।১৮৯১ ইং [N.K.S., 1991, 202-24]

অসিশিংসিনি। মখোয়গী শাক্ষীগী ৱাফমশিংদুদগী ব্রায়েনবা মেজর মেক্সৱেলনা মথক্তা পীখ্রিবা মরালশিংসি মে ১৬ খৃঃ ১৮৯১ দা শীখ্রিবনি। মতাংসিদা হংনীঙলিবা ৱাফমদি খৃঃ ১৮৯১ গী এপ্রিল ২৭ কী মমাঙসিদা মণিপুরসি য়ুনাইটেদ কিংদমগী মহারানীনা পানব্রা, হায়বসি মেজর মেক্সৱেলসিগী মপা পোকপা মবুধৌদুনা অমসুং মপাদুনা পাল্লি হায়রম্বা, হায়বসি বিচারপতি মেক্সৱেলসিদা হংনীঙবা ৱাহংনি। মপানসু, মধৌনসু য়ারোয় অদুবু মানদি মখোয়গী মহারানীগী মায়োক্তা/মথক্তা লালহৌবা হায়না মরাল শীরি। অদুগা চোংথা নীলমনিসিগী ষ্টেটমেন্তনি হায়দুনা মখোয়না শেমজিন-শাজিল্লগা মেক্সৱেলনা সহি তৌরগা পীরি, মসিনা অচুম্বা ওইগদ্রা? অদুগা অমুক য়েনখোম অবুংজাও, লাল্লুপচিংবা, মশাগী চহি ৪৫, মণিপুরী জাতি, বীর সিংহ, ওয়নাম থিংঙেন্দা লৈবগী মচাবু ৬শুবা বৃটিশকী শাক্ষী ওইনা মে ১৮, ১৮৯১ দা পুথোক্লগা, থাংজবা খেলেন্দ্র সিংহ সুবেদার, সুর্মা ভেলী পুলিস বেটালিয়ন মশাগী চহি ৪১, মণিপুরী জাতি, ললিত সিং সীলেটতা লৈববু ৭শুবা বৃটিশকী শাক্ষী

ওইনা মে ২০ দা পুথোক্লগা মেক্সবেলনা মখল-মখা অয়াম্বা পাম্বে শীজিন্নদুনা মথক্কী মরাল অনিসি মে ২৬ তা শীখি [Ibid, 224-31]। অদুবু লানহৌবদি মৈতৈ নত্তে মখোয়গী বৃটিশ মচা কুইন্টননা লুচিংবশিংদুনি। ৱাফমশিংসি হৌজিক World Court তা পুখৎনরবদি কনানা অচুম্বনো হায়বদু খঙগনি। অকনবনা অচুম্বা শকপসি শাগী ৱায়েন্নি, মতুং তারকপা মতম, পৃথিবীগী অহানবা লাঞ্জাও (খৃঃ ১৯১৪-১৭) দা মমান্নবা জর্মনীশিংনা লণ্ডন থুগায়গে তৌবদদি মকপলাক নীক্তুনা লৈপাক খুদিংদা মতেং নীবা কোয়চেন চেল্লি, মণিপুরনা ফাওবা মতেং পাংবীখি [চৈ:কু:, ২০০৫, ৫৮২-৮৩, ৫৮৪]।

মথক্কী নমফু-হাফুগী মরালশিংসিগীনি হায়দুনা অমুক মেজর মেক্সবেলসিনা চোংথা নীলমনি সিংহ্ অয়া পুরেন মেঙোরবু মঙক্তা থৌরী থুদুনা শিদ্রিবা ফাওবা য়ান্দুনা হাৎপগী চৈরাক পীরগা, মদু মণিপুর ফিল্ড ফোর্সকী জেনরেল ওফিসার কম্মাণ্ডিংদা এপ্রুভ তৌবীনবা মে ২৬, খৃঃ ১৮৯১ দা থাগৎখি অমসুং জেনরেল ওফিসার কম্মাণ্ডিংনা তাং ২৭-৫-১৮৯১ দা এপ্রুভ তৌখি [N.K.S., 1991, 233] অমসুং মসিগী রিপোর্টসি টেলিগ্রাফ তৌদুনা তাং ২৮।৫।১৮৯১ ইংদনা বৃটিশ ইন্দিয়াগী ফোরেন সেক্রেটরি, সিমলাদা থাখি। হায়রিবা ফোরেন সেক্রেটরিসিনা মণিপুরগী কেস- প্রোসিডিংগী রেকোর্ডশিং পুম্নমক কৌদুনা য়েংলগা চোংথা নীলমনি অয়া পুরেন মেঙোরবু থৌরী য়ান্দুনা হাৎপগী পীরিবা চৈরাক্তু খর কোমথোকহন্দুনা মীরৈপাক (মণিপুরগী ৱাংমা/মপান) তা মপুন্সি চুপ্পা লোই থাখিবা অমসুং মহাক্কী মরল মথুম পুম্নমক্তু গোভর্নমেন্টনা মত্তুনা লৌবা হায়বা চৈরাকসিদা ওম্বোক্লকখি [Ibid, 235]। হায়রিবা চোংথা নীলমনি অয়াপুরেন মেঙোরগী চৈরাক ওম্বোক্লকপগী ৱায়েন-য়াথংসি জুন ১৯, খৃঃ ১৮৯১, ঈরাই নুমিত্তা সিমলাদগী থারকখি [মথক্কীসিদা, ২৩৫]।

চোংথা অঙাংতোন (নীলমনি) সিংহগী কেস চথবা লোয়দুনা ৱায়েল ৱারেপকী য়াথং (চৈরাক্কী মরম) হায়দোক্লকপা ঙাইরিঙৈসিদা যুবরাজ টেকেন্দ্রজিৎ বীর সিংহগী ৱায়েনসু জর্জ অনি— I) A.W. Davis, O.D.C. অমসুং II) St. John Michell, Lt. Colonel, President of the court না শাবা কোর্টনা চথরি। বৃটিশ সরকারগী মীচঙদা যুবরাজ কোয়রেং/টেকেন্দ্রজিৎকী মায়োক্তা- ১) রসিকলাল কুন্দু, ২) বামোন চরোন মুখর্জী, ৩) ধূপচান্দ ঠাকুর, ৪) Lt. J. Chatterton, ৫) Haobam Dewan ৬) গীরীধারী সিংহ নৎত্রগা অঙোম নিংথৌ,

৭) যাত্রা সিংহ ৮) উশম উরু সিংহ ৯) থাঙজম য়াঈমা, ১০) শগোলশেম ধন সিংহ, ১১) হরি চৌধ্রি মচাহল, ১২) ত্রিগোক সিংহ নোংথোনবা, ১৩) থাঙজম খেলেন্দ্র সিংহ, সুবেদার (সুর্মা ভেলী পুলিস বেটালিয়ন), ১৪) অবুংজাও য়েনখোয়বা, ১৫) Capt. G.H. Butcher, 42nd G. Rifles না শাক্ষী পীদুনা চার্জ সিট ফ্রেম তৌরবা মতুংদা যুবরাজ টেকেন্দ্রজিৎ সিংহগীদমক্তা মহাক্কী মীচঙদা চান সিংহ, অতোম্বা সিংহ, তোনু সিং, মাইচৌ, (অতোপ্পা) অতোম্বা সিং, বলরাম সিং, অসিনচিংবনা শাক্ষী পীনখ্রবা মতুংদা চোংথা নীলমনি সিং, অয়াপুরেন মেঙ্গোরসু যুবরাজগী কেস অমদা বৃটিশ গোভর্নমেন্টনা যুবরাজগী মায়য়োক্তা জুন ১৫, খৃঃ ১৮৯১ দা শাক্ষী ওইহনখিরম্মী [Ibid, 102-05]।

জুন ১৯, খৃঃ ১৮৯১ দা ফোরেন সেক্রেটরী, সিমলাগী ওফিসতগী চোংথা অঙাংতোন (নীলমনি সিংহ, অয়াপুরেন মেঙ্গোর) অমসুং মাইস্নাম শামু সিংহ কর্নেল, লুৱাং নিংথৌ অনীমক্কী ৱায়েনগী অরোয়বা য়াথং চৈরাক কোমথোকপগী ৱায়েল য়াথংসি লাক্লবা মতুংদগীদি মখোয় অনিসি অমুক কুইথদনা মণিপুরদা থমখিদ্রে। হায়রিবসিগী লমদাংদা চৈথারোল কুম্বাবদা তারিবা মখিদিঃ-

অহোংশাংবা দুহোবকী কুম শক ১৮১৩ ... ইংঙেন তা ... ১০নি য়ূমশকৈশা (তাং ১৫-৭-১৮৯১ ইং) দা চোংথামচা অয়াপুরেন মেঙ্গোর, মাইস্নাম লুৱাং নিংথৌ ২মকসু থিবোম্মেলম পুশিনখিএ [চৈ:কু:, ২০০৫, ৪৯৯]।

অসিনি। মসিদা 'থিবোম্মে' হায়রিবসি হৌজিক্কী নাগালেণ্ডগী কোনুং কোহিমাবুনি অমসুং কোহিমাসি খৃঃ ১৮৭৪ দা মতমদুগী ভারতকী গভর্নর জেনরেল লোর্ড নোর্থব্রুক (খৃঃ ১৮৭২-৭৬) না চন্দ্রকৃর্ত্তি মহারাজদগী নীজদুনা লৌনবা জিলা দরবার তৌরগা [মথক্কীসিদা, ৪২০-২৩, ১সুং য়:ভ:, ১৯৮২, ১১৩, রা:কু:স:গ:,১৯৭০, ...] লৌখিদুনা বৃটিশকী লল্লোনবগী ডিপোট অমা লৈরম্বগী মখোয়গী কেন্টোনমেন্ট লৈখিবনি। অদুবু মফমসিদা জেল লৈতে, অদুনা মফমসিদগী তেজপুর জেলদা অমুক পুখিবনি [ল:চ:স:, ১৯৭০, ১৮০] অমসুং জেলসিদা চহিসিদগী আগষ্ট ১২ দা থুংলখি।

কালাপানিদা থাখিবাঃ- চোংথা নীলমনি সিংহ, অয়া পুরেন মেঙ্গোরসি তশেংনমক বৃটিশশিংনা মশক উনীঙদবা মণিপুরগী মীশিং অদুগী মনুংদগী অমনি। মহাকপু তেজপুরগী জেলসিদগী অথাপ্পা সমুদ্রগী ঈশিংনা কোয়শিনবা খ্বাইনা

কলাপানি হায়না খঙনবা বে ওফ বেঙ্গলগী অন্দমান ঈথৎকী কোনুং পোর্টব্লেয়রদা লৈবা জেলদুদা থাখি। মহাক তেজপুরদগী পোর্ট ব্লেয়র জেলদা নবেম্বর ২৩ খৃঃ ১৮৯১ দা থুংখি। মহাক্তা নত্তে মফমসিদা থাখিবসি, মখোয় মী ১৫ নি। মখোয়দুদিঃ-

মশীঙ	মমিং	তেজপুর জেলদা	পোর্টব্লেয়র জেলদা	
		থুংলবা	থাখিবা	থুংলুবা
(১)	(২)	(৩)	(৪)	(৫)
১।	কুলচন্দ্রধ্বজ সিংহ, মহারাজ	সেপ্তেম্বর ৪, খৃঃ ১৮৯১	নবেম্বর ৫, খৃঃ ১৮৯১	নবেম্বর ২৩, খৃঃ ১৮৯১
২।	অঙৌসনা সিংহ, সেনাপতি	”	”	”
৩।	লোকেন্দ্রজিৎ ব্রাংখৈরাকপা	”	”	”
৪।	নীলমনি সিংহ অয়াপুরেন	আগষ্ট ১২, খৃঃ ১৮৯১	”	”
৫।	শামু সিংহ, মেজর	”	”	”
৬।	মীয়া সিংহ, মেজর	”	”	”
৭।	অবুংজাও য়েংখোইবা	সেপ্তেম্বর ৪, খৃঃ ১৮৯১	”	”
৮।	উরু সিংহ উর্সবা	”	”	”
৯।	খন্না সিংহ লাইশ্রবা	”	”	”
১০।	ঘন সিংহ খোংদ্রা	”	”	”
১১।	চাউবা হায়দর, মচাহল	”	”	”
১২।	ধোজো সিংহ ময়েংবা	”	”	”
১৩।	নোনি সিংহ, নেপ্রা, মচাহল	”	”	”
১৪।	ত্রিলোক সিংহ নোংথোনবা	”	”	”
১৫।	ধোনো সিংহ শগোলশেম্বা	”	”	”

অসিশিংসিনি। হায়রিবা কালাপানীগী নৎত্রগা পোর্টব্লেয়র (অন্দমান ঈথৎ) গী জেল অসিদা খ্বাইদগী ঈহান হাননা থাখিবা/লৈখিবা মৈতৈ/মণিপুরী মচাদি মৈদিংঙু/মহারাজতোন চৌরজিৎ (খৃঃ ১৮০৩-১৩) কী মচা ঈবুংঙো ঈবুঙশীজ (রাজকুমার) সনা-চহি অহুম (পোপুলার নেম) নৎত্রগা রনজিৎ সিংহ (জন্মকোটিগী মিংলেন) নৎত্রগা নুরেন্দ্র/নরেন্দ্রজিৎ সিংহ (বৃটিশনা খঙনবা মিং), ভারতকী অহানবা নীঙতম লানহৌ সিপোয় মিয়ুটিনী (Sepoy Munity, 1857) গী অৱাং-নোংপোক ভারতবর্ষগী চীঙলৈপাক লমদমসিগী লাঞ্জিংলেন-পুরেন ওইখিবা নিংথৌমচাসিনি। অদুগা মথক্তা পীজরিবা মীওই ১৫ (তরামঙা), খন্ন-নৈনবগী পনখৈনুংদা লৈরিবা চোংথা অঙাংতোন/নীলমনি সিংহ য়াওবসিনা হায়রিবা পোর্টব্লেয়ার জেলসিদা থুংখিবসিগী মরমদা পীরিবদিঃ-

The following 15 Prisoners had arrived from Calcutta on the ship, S.S. Shahajahan to Port Blair on the 23rd November, 1891.

[Foreign External-B, No. 215-216, December, 1891].

অসিনি [ল:চ:স:, ১৯৭০, ১৮০]। অসুম্না পাক-চাওরবা সমুদ্রনা মায়কৈ পুম্নমক কোয়শিল্লবা জেল অসিদা নবেম্বর ২৩, খৃঃ ১৮৯১ দগী পুন্সি লেন্ননবা খোঙদাখিরম্মী।

মণিপুর ইতিহাসকী লীখুন্দগী মিতম মুৎখিবাঃ- চোংথা অঙাংতোন/নীলমনি সিংহ, অয়া পুরেন মেঙ্গোরনা মণিপুর ইতিহাসতা মমিং নাইরকপসি মহাক্লা মহাক্কী মতমদুগী মণিপুর গোভর্নমেন্টতুগী 'মুহোদোর' ফম ওইরম্বা মতম খৃঃ ১৮৮১ সিদগীনি অমসুং হায়রিবা চহিদা 'তোপ-মেঙ্গোর' গী ফমথোন্দুদা ফম হাইগৎহনখি। ফমথোনসি পায়বদা মথৌ মঙম নীঙথিনা তৌবদগী মহাকপু অয়া পুরেন মেঙ্গোরগী ফমসি পায়হনখি। মহাক খৃঃ ১৮৮৬ কী মে থাদদি অয়া পুরেন মেঙ্গোরগী ফমথোনসি পায়দুনা/ওইদুনা লৈরে অদুবু হায়রিবা ফমসি ওইরকপগী তাংদাংবা মতমদি থিজিন হুমজিনবগী পল্লোন্নুংদা লৈরি। চোংথা অয়া পুরেন নীলমনি সিংহদা পীরিবা চৈরাকসি মহাক মশা মীরৈবাক্কী জেলদা থম্বা অসিখক্তা নত্তে, মহাক্কী লৌ-ঈংখোন্নচিংবা মরল-মথুম পুম্নমকসু সরকারনা মত্তুনা লৌবা, হায়বসিসুনি। মহাক্কী মরৌ-মশীং, য়ুম-ঈংখোন্নচিংবা মত্তুনা লৌবসিগী লমদাংদা ফংলিবদিঃ-

....অহোংশাংবা দুহোবকী কুম শক ১৮১৩ .... মেরা থা.... ১৯ নি য়ূমশকৈশা (তাং ২১।১০।১৮৯১ ইং) দা খুরাই লৈশাংথেম য়ুম্ফম অয়াপুরেন চোংথানা লৈবা অদুদা চুড়াচান্দ মহারাজগী শঙ্গাই হৌএ। কোনুং শেমএ [চৈ:কু:, ২০০৫, ৫০৫]। ... ৱাকচীং থা ... ২১ নি য়ূমশকৈশা (তাং ২০।১।১৮৯২) দা নম্বুন মপাল কৈশামথোংদা লৈবা চুড়াচান্দ মহারাজবু নুমিদাংৱাই য়ুথক মতুং পুং ১ (অমা) তাবদা খুরাই খুন্দোন্দা পুখৎলে। শ্রীগোবিন্দসুং খোংমন মপান্দগী পুখৎলে [মথক্কীসিদা, ৪০৬-৪০৭]।

অসিশিংসিনি। মথক্কী ৱারোলসিদগী ফংবদি চোংথা অঙাংতোন/নীলমনি সিংহ অয়া পুরেন মেঙ্গোরগীময়ুম-ঈংখোন্দু সরকার (বৃটিশ ইন্দিয়া গোভর্নমেন্ট) না নৌনা সেপ্তেম্বর ১৮, খৃঃ ১৮৯১ শগোলশেল নুমিত্তা মণিপুরগী নিংথৌ হাপলীবা

রাজা চুড়াচান্দ সিংহ [C.U.A., 1891, XII]গী কোনুংগী শঙ্গায় শাখি অমসুং মফমদুদা মণিপুরগী কোনুং শেমখি/ওইহনখি, হায়বনি। মফম অসি, খৃঃ ১৯০৮ দা ৱাংখৈ পন্দোন কোনুং (হৌজিক্কী পেলেস কম্পাউণ্ড, ইম্ফাল-৭৯৫০০১, মণিপুর) শেমদুনা কোনুং হোংদোকখ্রবদা "পুরানা রাজবারি (কোনুং অমনবা)" হায়দুনা খঙনরকখি, হৌজিকসু খঙনরি।

কালাপানীদগী মৱা-মপাউ অমত্তা লৈতবাঃ- চোংথা নীলমনি সিংহ, অয়া পুরেন মেঙ্গোর ওইরম্ববু খৃঃ ১৮৯১ গী জুলাই তারিক ১৫ দা মণিপুরগী মপান্দা পুথোকখিবসিদগী মহাক্কী ৱারোল/ৱারম অমত্তা চৈথারোল কুম্বাবদা মখা তানা চনখিদ্রে। মহাকপু অমসুং অতৈ মণিপুরী লানগী বন্দিশিংবু তেজপুর (অসাম) জেলদা পুরগা মদুদগী অমুক কলকটাদা পুরগা এস:এস: শহজাহান কৌবা মৈগী হি (জহাজ) দা হাপ্তুনা পুখ্রগা পোর্ট ব্লেয়ার জেলদা চহিসিগী নবেম্বর তাং ২৩ দা থুংখিবনি। মহাক্কা লোইননা পুখিবশিংদি চৈরাক কোমথোকপীবা, থাদোকপীবা, মফম অমদা (মণিপুরগী মপান লমশিংগী মনুংদগী অমদা) লৈহনখিবা/লৈখিবা, অসিনচিংবগী ৱারম তারি। খ্বাইদগী হেন্না মরু ওইরিবা মৈদিংঙু কুলচন্দ্র ফাওবা পোর্ট ব্লেয়ার জেলদগী থাদোক্লগা বৃন্দাবনগী রাধাকুণ্ডদা লৈহল্লি অমসুং মফমদুদা নোঙ্গাখি, মদুদিঃ-

.... অন্দ্রো কুন্দগী কুম শক ১৮৫৫..... ফাইরেন থা .... ১২ থাঙজ (মার্চকী অরোয়বা চয়োন, ১৯৩৪ ইং) দা রাধা কুণ্ডদা নিংথেম য়াঈমা কুলচন্দ্র নোঙ্গারে হায়না টেলিগ্রাম'লাকএ [চৈ:কু:, ২০০৫, ৬১৯]॥

অসিনি। পোর্ট ব্লেয়ার জেলদগী মৱা-মপাউ অমত্তা তাখিদবসিনদি মহাক মফমদুদা লৈখিদ্রবরা, নৎত্রগা কদায়দা মখা তানা পুখ্রবগে হায়বসিগী মরমদা মখা তাবা ঈ-পাউ অমত্তা ফংবা ঙমদ্রে। হুৎ-ফেৎ তৌবা হৈবা মীওইশিংগুম [মথক্কীসিদা, ৫১৪] নত্রগা বৃটিশ গোভর্নমেন্টনা থৌজালবীরবা মীশকশিংগুম মণিপুরগী মপান্দা মফম অমদা নোঙ্গাখ্রবরা, হায়বনচিংবা মরী মখোঙ অমত্তা ফংবা ঙমদ্রে। তশেংনমক মণিপুর ইতিহাসতগী খোঙ্গুল মৃৎখ্রে।

মহাক্কী মরল-মথুম পুম্নমক বৃটিশ গোভর্নমেন্টনা লৌখ্রে, ময়ুম-ঈংখোল মৎখ্রে।ফিভমসিদা মহাক্কী ঈমুং-মনুং ওইবা নুপী-নহা, মচা-মশূনচিংবনা করি-করম তৌখ্রবগে হায়বসিসু খঙবা ঙমদ্রে। অহকপা মরাল লৈরে হায়না মরাল শীরিবা

মীওইশিংগীদি মখোয় মখোয়গী ইমুং মনুংগী মীওইশিং মণিপুরগী মপান্দা পুথোকখিবগী ৱারোল পীরি, মদুদিঃ-

.... অহোংশাংবা দুহোবকী কুম শক ১৮১৩ .... লমদা থা .... ১০নি লৈপাকপোকপা (তাং ৮।৩।১৮৯২ ইং) দা শ্রীকুলচন্দ্র মহারাজগী থৌরানী হিদামচনু ১, মচা ইবুংঙো সনাহল হাজুর কৌবা ১, মচন স্নাতোম্বী ১, মনাই নিপা ৫, নুপী ৩মকপু, সনাতোম্বা ১, মনাই নিপা ৪ নুপী ৩; শ্রীকোইরেং যুবরাজগী থৌরানী শেনজবী ১, মচা স্না চাওবাহন ১, থৌরানী কোনসবীনা পোক্লম্বা স্নায়য়মা, থৌরানী লাইশুনা পোকপা স্না চাওবতোন ১, থৌরানী ঙাংবীনা পোকপা ১ অসি মনাইগা লোইনদুনা ময়াংলোমদা পুশিনখিএ। শিলোৎতা লৈহনগনি হায়এ। [মথক্কীসিদা, ৫০৮]

অসিনি। অসুম্না লৈঙাক্লোনগী মিংদা মরাল লৈবা মীগীদমক্তা মহাক্কী ঈমুং-মনুংগী মীওইশিং ফাওবদা চৈরাক্কী শরুক য়াহনবা অসিগুম্বসিদসু চোংথা অঙাংতোন/নীলমনি সিংহগী ঈমুং-মনুংগী মরমদসু মণিপুর ইতিহাসতা মমি অমত্তা তাদ্রে।

ৱারোয়শিন

চোংথা অঙাংতোন/নীলমনি সিংহ, মণিপুরগী অয়া পুরেন মেঙ্গোর ওইরম্বা মীশকসিগী পুন্সি ৱারোল ৱারম মতেক অমত্তং মথক্তা থমজখিবসিনা হৌজিক্কী মিৎয়েংদা পুরক্লিবদি খৃষ্ট কুমশীঙ চামা-চামগী ১৯ অমসুং ২০শুবগী মতমশিংসিদা খুৎকন পাঙ্গল্লবা বৃটিশশিংগী মায়োক্তা মরৈবাক নীঙবা য়াদে, মদু মখোয়গী মহারানী ভিক্তোরিয়াগী মায়োক্তা লানহৌবনি, অদুনা মরৈবাক নীঙবশিংদু ফাদুনা মথৱাই হাৎপা নৎত্রগা মীরৈবাক্তা মপুন্সি চুপ্পগী ওইনা তাম্থোকখিবগী চৈরাক পীগদবনি অদুবু অওন-অওন চাবা, মীরৈহৎ ওইবা, অসিনচিংবগীদি বৃটিশকী লোইলম অমসুং লোইলমদুগী লৈঙাক মখাদা অচৌবা মফম অমা পী। অসিগুম্বা শা-ঙাগী ৱায়েল-ৱাখুন, শারমচৎ, অসিনচিংবনা মৈতৈ লৈপাক্কী মৈতৈমচাশিংগী খুন্নাইদা ঈকায় খুম্নফম ওইরবা মফম পীরবা অমসুং ফংলবশিংদুনা শাগী মচুম চাই অমসুং থকই। মমৈথংদা হায়রিবা খুন্নাইসিদা মৈতৈ নত্তনা মৈতৈ মরক্তা লৈবশিংনা মৈতৈ হাৎপা মীহাৎপবুসু মরৈবাক নীঙবা ওইহল্লকই। তশেংনা মরৈপাক নীঙবশিংদুনা কনানসু খঙবীদনা হৌখিবগী লৈরোম্নুংদা ফুমজিন্দুনা লৈখি/লৈহনখি।

তুরেনগী তোর্ব্বান্দা হৌবা উপালনা তুরেলগী ঈচেলনা য়েবদা তুবা থোক্লবদি মদু উপালদুগী মরাল্লা নৎত্রগা তুরেলদুগী মরাল্লা? অদুবু মরূ খুনবা হৈবনা নীঙথিনা খুনবীরগা লূফু অমদা হাপ্পুনা লাইশঙ মনাক্তা থম্বীয়ু।

মরী মখোঙ উৎচবা

১) চৈ:কু:, ২০০৫ = লাইরেনময়ুম ৺ইবুংঙোহল সিংহ অমসুং নিংথৌখোংজম খেলচন্দ্র সিংহঃ চৈথারোল কুম্বাবা (ইম্ফাল-২০০৫),

২) ন:খ:স:, ১৯৮৭ = নিংথৌখোংজম খেলচন্দ্র সিংহ, ফমলোন (ইম্ফাল-১৯৮৭)

৩) ন:শ:ম:, ১৯৬০ = নন্দলাল শর্ম্মাঃ মৈত্রবাক (ইম্ফাল-১৯৬০)

৪) ল:চ:স:, ১৯৭০ = ডাঃ লৈশাংথেম চন্দ্রমনি সিংহঃ মণিপুর ইতিহাস (ইম্ফাল-১৯৭০),

৫) এম:কে:ব: X = বিনোদিনীঃ বড় সাহেব ওঙবী সনাতোম্বী (ইম্ফাল-X)

৬) রা:কু:স:, ১৯৭৩ = রাজকুমার সনাহল সিংহ, বি:কম: বীর টিকেন্দ্রজিৎ সিংহ (ইম্ফাল-১৯৭৩)

৭) য়া:ভ:, ১৯৮২ = শ্রীয়েংখোম ভাগ্যঃ অশম্বা কুম্পাবা অমসুং য়েংখোম শাগৈ লোন (ইম্ফাল - ১৯৮২)

৮) রা:কু:স:গ:, ১৯৭০ = রাজকুমার সনাহল সিংহ, গুণেশ্বরঃ সৎজাল (ইম্ফাল-১৯৭০)

1) N.K.S., 1991 = N. Khelchandra Singh: Documents of Anglo-Manipuri War, 1891, Pt. II (Imphal-1991)

2) M.L.B., 1979 = M.L. Bose: Historical And Constitutional Documents of North Eastern India (Delhi - 1979)

3) C.B.A., 1987 = Compiled by Authority: Gazatteer of Burma Vol.1 (Delhi-1978)

4) N.K.S., 1983 = N. Khelchandra Singh: The Battle of Khongjom (Imphal-1983)

~~~()~~~
~~~